EESSÕNA

Hea klient!

Täname, et valisite uue Kia sõiduki!

Globaalse autotootjana, kes keskendub erakordse väärtusega kvaliteetsete sõidukite tootmisele, on Kia pühendunud teie ootusi ületava klienditeeninduse pakkumisele.

Kia volitatud esindustes on tehases koolitatud tehnikud, soovitatavad eritööriistad ja Kia originaalvaruosad, kui teie sõidukil on vaja tehnilist abi.

See kasutusjuhend tutvustab teile sõiduki standard- või valikulise varustuse funktsioone ja seadmeid ning selle sõiduki hooldusvajadusi. Seega võite leida mõne kirjelduse ja illustratsiooni, mis ei ole teie sõidukile kohaldatav. Soovitame selle juhendi hoolikalt läbi lugeda ning juhiseid ja soovitusi järgida. Hoidke alati see juhend enda ja järgmiste omanike jaoks sõidukis.

Kogu selles kasutusjuhendis olev teave oli avaldamise ajal täpne. Kuna Kia aga jätkab oma toodete täiustamist, jätab ettevõte endale õiguse teha selles juhendis või sõidukites ette teatamata ja kohustusi võtmata mis tahes ajal muudatusi.

Sõitke turvaliselt ja nautige oma Kia sõidukit!

© 2021 KIA MOTORS Slovakia s.r.o.

Kõik õigused on kaitstud. Täielik või osaline reprodutseerimine või tõlkimine pole Kia Motors Slovakia s.r.o. loata lubatud.

Prinditud Slovakkias

Juhendi kasutamine

Soovime, et saaksite oma autoga sõitmist alati täielikult nautida. Teie omaniku käsiraamat on teile mitmeti abiks.

Soovitame käsiraamatu kindlasti tervenisti läbi lugeda. Surma või vigastuste ohu *vähendamiseks* lugege kindlasti läbi käsiraamatu need lõigud, mis on tähistatud pealkirjadega „HOIATUS" ja „ETTEVAATUST".

Kasutusjuhendi teksti täiendavad illustratsioonid, mis aitavad sõiduki nautimist paremini selgitada. Juhendi lugemisel saate teavet funktsioo-nide kohta, olulist ohutusalast teavet ja näpunäiteid eri tingimustes sõitmiseks.

Käsiraamatu ülesehitus on ära toodud sisukorras. Kasutage sisukorda kindla ala või teema otsimisel, selles on kogu teie juhendis leiduv teave tähestikulises loendis.

Peatükid: sellel kasutusjuhendil on üheksa peatükki ja sisukord. Iga peatükk algab lühikese sisuloendiga, nii et saate kohe aru, kas see peatükk sisaldab soovitud teavet.

Leiate sellest juhendist mitmesuguseid HOIATUSI, ETTEVAATUSABINÕUSID, ja MÄRKUSEID. Need HOIATUSED on loodud- teie isikliku turvalisuse tõstmiseks. Lugege tähelepanelikult ja järgige KÕIKI HOIATUSTES, ETTEVAATUSABINÕUDES JA MÄRKUSTES kirjeldatud toiminguid ja soovitusi.

⚠ HOIATUS

HOIATUS viitab olukorrale, kus hoiatuse eiramine võib põhjustada raskeid kehavigastusi või surma.

⚠ ETTEVAATUST

ETTEVAATUST viitab olukorrale, kus ettevaatusabinõu eiramisel võib tekkida sõiduki kahjustus.

✻ MÄRKUS

MÄRKUS viitab huvitavale või kasulikule teabele.

Sisukord

Sissejuhatus 1

Teie sõiduki põgus ülevaade 2

Teie sõiduki turvaomadused 3

Teie sõiduki omadused 4

Infomeelelahutuse süsteem 5

Sõiduki juhtimine 6

Mida teha hädaolukorras 7

Hooldus 8

Tehnilised andmed, tarbijateave ja ohutuspuudujääkidest teavitamine 9

Navigatsioon Lihtne Kasutusjuhend 10

Lühend A

Aineloend I

Sissejuhatus 1

Kütusenõuded 1-2
Sõiduki muutmine 1-6
Sõiduki sissesõitmise protsess 1-6
Põletuseoht auto peatamisel ja parkimisel 1-7

Sissejuhatus

Kütusenõuded

Bensiinimootor

Pliivaba bensiin

Sõiduki optimaalse jõudluse saavutamiseks soovitame kasutada pliivaba bensiini oktaaniarvuga (RON) 95 või detonatsiooniindeksiga (AKI) vähemalt 91.

Võite kasutada pliivaba bensiini oktaaniarvuga RON 91~94 / AKI 87~90, kuid see võib põhjustada sõiduki jõudluse mõningast vähenemist. (Ärge kasutage metanooliga segatud kütuseid.)

Oleme loonud teie auto nii, et see saavutab maksimaalse jõudluse PLIIVABA KÜTUSEGA, samuti vähendab see heitgaaside teket ja süütekküünalde määrdumist.

⚠ ETTEVAATUST

ÄRGE KASUTAGE KUNAGI PLIIGA KÜTUST. Pliiga kütuse kasutamine on kahjulik katalüüsmuundurile ja kahjustab mootori juhtsüsteemi hapnikuandurit ning mõjutab heitmekontrolli. (mõnel mudelil)

Ärge lisage kütusepaaki kunagi muid kui määratud kütusesüsteemi puhastusvahendeid. (Kia soovitab üksikasjade saamiseks pöörduda Kia volitatud esindaja poole.) (mõnel mudelil)

⚠ HOIATUS

- Pärast tankimisotsiku automaatset väljalülitumist tankimise ajal ei tohi enam kütust lisada.
- Kontrollige alati, et kütusepaagi kork oleks kindlalt paigaldatud, et vältida avarii korral kütuse lekkimist.

Pliibensiin (kui kuulub varustusse)

Mõne riigi puhul on teie sõiduk mõeldud kasutama pliibensiini. Kui te olete sunnitud kasutama pliiga kütust, soovitame teil eelnevalt Kia esindajalt uurida, kas see kütus teie autosse sobib või ei.

Pliibensiinil peab olema samasugune oktaaniarv nagu pliivabal bensiinil.

Alkoholi ja metanooli sisaldav bensiin

Bensiini ja etanooli (teraviljapiirituse) segu ning metanooli (puupiiritust) sisaldavat bensiini või bensiini ja etanooli segu turustatakse mitmetes riikides pliivaba või pliid sisaldava bensiini asemel või nendega paralleelselt.

Ärge kasutage kütust, milles on üle 10% etanooli, ega metanoolisisaldu-

sega kütust. Need võivad põhjustada probleeme juhitavusega ja kahjustada kütusesüsteemi, mootori kontrollsüsteemi ja heitgaaside kontrollsüsteemi.

Katkestage juhitavuse probleemide ilmnemisel mis tahes kütusesegu kasutamine.

Tootja garantii ei pruugi hõlmata sõiduki kahjustumist või juhitavuse probleeme, kui need tulenevad järgmisest.

1. Enam kui 10% etanoolisisaldusega kütusesegu kasutamine.
2. kütus, mis sisaldab metanooli;
3. Pliibensiini või pliiga kütusesegu kasutamine.

⚠ ETTEVAATUST

Ärge kasutage kunagi metanooli sisaldavat kütusesegu. Lõpetage mis tahes kütusesegu kasutamine, mis häirib -juhitavust. (mõnel mudelil)

Teised kütused

Selliste kütuste nagu

- ränisisaldusega (Si),
- mangaanisisaldusega (Mn) (MMT),
- Ferrotseenisisaldusega (Fe) kütus ja
- teiste metallilisanditega kütused

võivad kahjustada mootorit või põhjustada ummistumist, töötaktide vahelejätmist, halba kiirendamist, mootori seiskumist, katalüsaatori sulamist, liigset korrosiooni, kasutusaja lühenemist jne.

Samuti süttib rikke hoiatustuli (MIL).

✻ MÄRKUS

Garantii ei kata vale kütuse tõttu kulunud või kahjustatud osade remonti ega vahetamist.

MTBE kasutamine

Kia soovitab vältida enam kui 15 mahuprotsenti MTBE-d (metüültert-butüüleetrit) (hapnikusisaldus 2,7% kaalust) sisaldavate kütuste kasutamist teie sõidukis.

Kütus, mis sisaldab üle 15 mahuprotsendi MTBE-d (hapnikusisaldus 2,7% kaalust) võib vähendada sõiduki jõudlust ja põhjustavad gaasimulle või rasket käivitumist.

⚠ ETTEVAATUST

Teie uue sõiduki piiratud garantii ei pruugi katta kütusesüsteemi kahjustumist ja mis tahes muid jõudlusprobleeme, mis on põhjustatud metanooli sisaldavate kütuste või üle 15 mahuprotsendi MTBE-d (metüültert-butüüleetrit) (hapnikusisaldusega 2,7 massiprotsenti). (mõnel mudelil)

Ärge kasutage metanooli.

Teie autos ei tohi kasutada kütuseid, mis sisaldavad metanooli (puupiiritust). Sellist tüüpi kütus võib vähendada sõiduki suutlikkust ja kahjustada kütusesüsteemi osi, mootori kontrollsüsteemi ja heitgaaside kontrollsüsteemi.

Kütuselisandid

Kia soovitab kasutada kütust oktaaniarvuga (RON) vähemalt 95 või detonatsiooniindeksiga (AKI) vähemalt 91 (Euroopas) või oktaaniarvuga (RON) vähemalt 91 või detonatsiooniindeksiga (AKI) vähemalt 87 (väljaspool Euroopat).

Kliendid, kes ei kasuta hea kvaliteediga kütust või kütuselisandeid regulaarselt, ning kellel on käivitusraskused või mootor ei tööta sujuvalt, peavad lisama pudeli kütuselisandit iga 15 000 km järel (Euroopas) / 10 000 km järel (väljaspool Euroopat). Kütuselisandeid leiate koos nende kasutusinfoga kvalifitseeritud töökojast. Kia soovitab pöörduda Kia volitatud esindaja/teenusepartneri poole. Ärge segage neid teiste lisanditega.

Auto kasutamine välisriigis

Kui plaanite sõita oma autoga välismaale, kontrollige:

- millised nõuded kehtivad teises riigis auto registreerimisele ja kindlustusele;
- Veenduge, et saadaval on vastuvõetav kütus.

Diiselmootor

Diislikütus

Diiselmootoreid tohib käitada ainult kaubanduslikult kättesaadava diislikütusega, mis vastab standardile EN 590 või võrreldavale. (EN tähistab "Euroopa normi"). Ärge kasutage laeva diislikütust, kütteõlisid ega heakskiitmata kütuselisandeid, kuna need suurendavad kulumist ning kahjus-tavad mootorit ja kütusesüsteemi. Heakskiitmata kütuste ja/või kütuselisandite kasutamine põhjustab -garantiiõiguste piiramise.

Teie sõidukis kasutatava diislikütuse tsetaaniarv on üle 51. Kui saadaval on kaks diislikütust, kasutage -vastavalt temperatuuritingimustele -suve- või talvekütust.

- Üle -5 °C ... Suvine diislikütus.
- Alla -5 °C (23 °F) ... Talvine diislikütus.

Jälgige hoolikalt paagi kütusetaset: kui mootor seiskub kütuserikke tõttu, tuleb toitesüsteemi taaskäivitamiseks õhutada.

⚠ ETTEVAATUST

Ärge laske paaki bensiini ega vett. Selle juhtumisel tuleb paak tühjendada ja voolikud õhutada, et vältida sissepritsepumba ummistumist ja mootori kahjustumist.

⚠ ETTEVAATUST

Diislikütus (kui varustatud DPF-iga)

DPF-süsteemiga varustatud diiselsõidukitel on soovitatav kasutada reguleeritud autotööstuse diislikütust. (mõnel mudelil)

Kasutades kõrge väävlisisaldusega (enam kui 50 ppm väävlit) diislikütust ja määratlemata lisaaineid, võib see põhjustada DPF-süsteemi kahjustumist ja valge suitsu tekkimist. (mõnel mudelil)

Biodiisel

Teie sõidukis võib kasutada kaubanduslikult tarnitavaid diislisegusid, mille biodiisli sisaldus ei ole enam kui 7%, tuntud kui "B7 diisel", kui biodiisel vastab standardile EN 14214 või võrdsele. (EN tähistab "Euroopa normi"). Rapsiseemne metüülestrist (RME), rasvhapete metüülestrist (FAME), taimeõli metüülestrist (VME) jne valmistatud biodiislid, mis ületavad 7% või segamisdiisel, milles ületatakse 7% biodiisel, põhjustavad mootori ja kütusesüsteemi suuremat kulumist. Tootja garantii ei kata heakskiitmata kütuste kasutamisest kulunud või kahjustunud osade remonti või väljavahetamist.

⚠ ETTEVAATUST

- Ärge kasutage kunagi mis tahes kütust, kas diislit, B7 biodiislit või muud, mis ei vasta uusimatele naftatööstuse spetsifikatsioonidele. (mõnel mudelil)
- Ärge kasutage kunagi mis tahes kütuselisandeid ega kütuse töötlemist, mis ei ole sõiduki tootja heakskiidetud. (mõnel mudelil)

Sõiduki muutmine

Seda sõidukit ei tohi ümber ehitada. Teie auto ehituse muutmine võib vähendada selle töövõimet, ohutust ja vastupidavust ning auto ei pruugi seejärel enam vastata riiklikele ohutust ja heitgaase puudutavatele normatiividele.

Lisaks ei pruugi ka garantii katta mis tahes ümberehitusest tulenevaid kahjustusi või töötamise probleeme.

- Kui kasutate autos tootja poolt heaks kiitmata elektroonikaseadmeid, võib see põhjustada häireid auto töös, aku kiiremat tühjenemist, kahjustada elektrisüsteemi, mille tulemusel võib süttida tulekahju. Ärge kasutage ohutuse huvides volitamata elektroonikaseadmeid.

Sõiduki sissesõitmise protsess

Järgides esimese 1 000 km (600 miili) jooksul -mõnda lihtsat ettevaatusabinõud, parandate -auto jõudlust, ökonoomsust ja vastupidavust.

- Ärge laske mootoril kõrgetel pööretel töötada.
- Sõidu ajal ärge laske mootori pöörlemissagedusel tõusta üle 3 000 p/min.
- Ärge säilitage pikema aja jooksul ühte kiirust, ei kiiret ega aeglast. Mootori korralikuks sissesõitmiseks tuleb selle pöördeid muuta.
- Vältige järsku pidurdamist, väljaarvatud hädaolukordades, et pidurid saaksid korralikult kohale vajutuda.
- Ärge pukseerige esimese 2 000 km (1 200 miili) jooksul haagist-.
- Kütusekulu ja mootori jõudlus võivad sõltuvalt sõiduki sissesõitmise protsessile erineda ning stabiliseeruvad pärast ligikaudu 6 000 km läbimist. Mootorid võivad sõiduki sissesõitmise protsessi ajal tarbida rohkem õli.
- Kütusekulu ja mootori jõudlus võivad sõltuvalt sõiduki sissesõitmise protsessile erineda ning stabiliseeruvad pärast 6 000 km (4 000 miili) läbimist. Uued mootorid võivad sõiduki sissesõitmise protsessi ajal tarbida rohkem õli.

Põletuseoht auto peatamisel ja parkimisel

- Ärge parkige ega peatuge süttivate materjalide nagu lehed, paber, õli, läheduses. Heitgaasisüsteemi läheduses võivad need materjalid olla tuleohtlikud.
- Tühikäiguga kõrgetel mootoripööretel töötava auto heitgaasid võivad läheduses oleva seina värvi muuta või selle süüdata. Ärge hoidke auto tagaosa seina lähedal.
- Ärge puudutage auto heitgaasi/katalüsaatori süsteeme mootori töötamisel ja kohe pärast seda. Võite end põletada kuna süsteem on eriti kuum.

Teie sõiduki põgus ülevaade 2

Kere ülevaade 2-2
Salongi ülevaade 2-6
Näidikupaneeli ülevaade 2-8
Mootoriruum 2-10

Teie sõiduki põgus ülevaade

Kere ülevaade

Eestvaade (tüüp A)

* Tegelik kuju võib joonistel näidatust erineda.

1. Kapott	4-41
2. Esilatern (Teie sõiduki omadused)	4-126
Esilatern (Hooldus)	8-88
3. Päevatulelatern (Teie sõiduki omadused)	4-133
Päevatulelatern (Hooldus)	8-92
4. Eesmine suunatulelatern (Hooldus)	8-90
5. Velg ja rehv	8-54
6. Väline tahavaatepeegel	4-55
7. Katuseluuk	4-46

8. Esiklaasi puhastusharjad (Teie sõiduki omadused) 4-134
Esiklaasi puhastusharjad (Hooldus) 8-48
9. Aknad 4-36
10. Eesmised ultraheliandurid 4-101
11. Esiudutuli (Teie sõiduki omadused) 4-132
Esiudutuli (Hooldus) 8-92
12. Ette suunatud radar 6-81

Eestvaade (tüüp B)

OCDW019006

* Tegelik kuju võib joonistel näidatust erineda.

1. Kapott 4-41
2. Esilatern (Teie sõiduki omadused) 4-126
Esilatern (Hooldus) 8-88
3. Päevatulelatern (Teie sõiduki omadused) 4-133
Päevatulelatern (Hooldus) 8-92
4. Eesmine suunatulelatern (Hooldus) 8-90

5. Velg ja rehv 8-54
6. Väline tahavaatepeegel 4-55
7. Katuseluuk 4-46
8. Esiklaasi puhastusharjad (Teie sõiduki omadused) 4-134
Esiklaasi puhastusharjad (Hooldus) 8-48
9. Aknad 4-36
10. Eesmised ultraheliandurid 4-101
11. Esiudutuli (Teie sõiduki omadused) 4-132
Esiudutuli (Hooldus) 8-92
12. Ette suunatud radar 6-81

Tagavaade (tüüp A)

OCDW019002

* Tegelik kuju võib joonistel näidatust erineda.

1. Ukselukud 4-19
2. Kütusepaagi luuk 4-43
3. Tagumine kombineeritud valgusti (Hooldus) 8-94

4. Lisapidurituli (Hooldus) 8-103
5. Tagaluuk 4-23
6. Antenn 5-3
7. Tahavaatekaamera 4-96
8. Tagumised ultraheliandurid 4-98, 4-101

Tagavaade (Tüüp B)

OCDW019007

* Tegelik kuju võib joonistel näidatust erineda.

1. Ukselukud 4-19
2. Kütusepaagi luuk 4-43
3. Tagumine kombineeritud valgusti (Hooldus) 8-94
4. Lisapidurituli (Hooldus) 8-103
5. Tagaluuk 4-23
6. Antenn 5-3
7. Tahavaatekaamera 4-96
8. Tagumised ultraheliandurid 4-98, 4-101

Salongi ülevaade

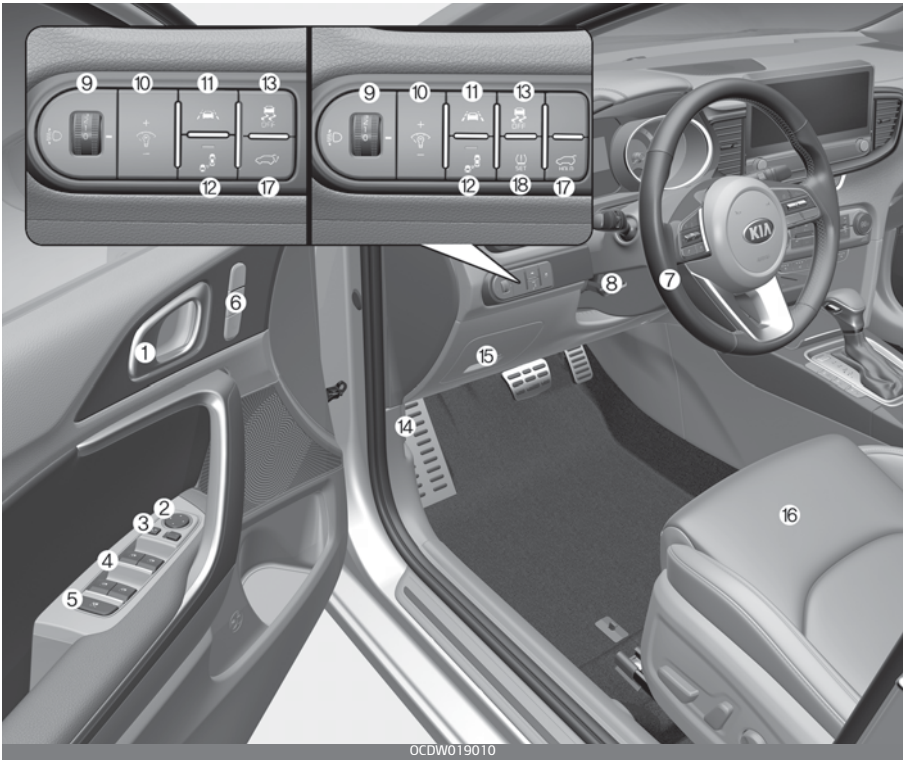

* Tegelik kuju võib joonistel näidatust erineda.

1. Ukse sisemine käepide 4-20
2. Välise tahavaatepeegli juhtimine 4-55
3. Väliste tahavaatepeegli kokkulappimine 4-57
4. Elektrilise aknatõstuki lüliti 4-37
5. Reisijaakende blokeerimislüliti 4-39
6. Juhi istmeasendi mälu lüliti 3-8
7. Rool 4-51
8. Rooli reguleerimishoob 4-52
9. Esitulede kõrguse regulaator 4-133
10. Näidikutepaneeli valgustuse regulaator 4-60
11. Sõidurea turvalisuse lüliti 6-96
12. Pimenurga hoiatussüsteemi nupp 6-102
13. ESC Sees/väljas lüliti 6-60

14.Kapoti avamishoob 4-41
15.Sisemine kaitsmepaneel 8-67
16.Iste 3-2
17.Elektrilise tagaluugi avamise/sulgemise lüliti
(mahtuniversaalil, luukpäral ja linnamaasturil) 4-27
18.TPMS SET lüliti 7-15

Näidikupaneeli ülevaade

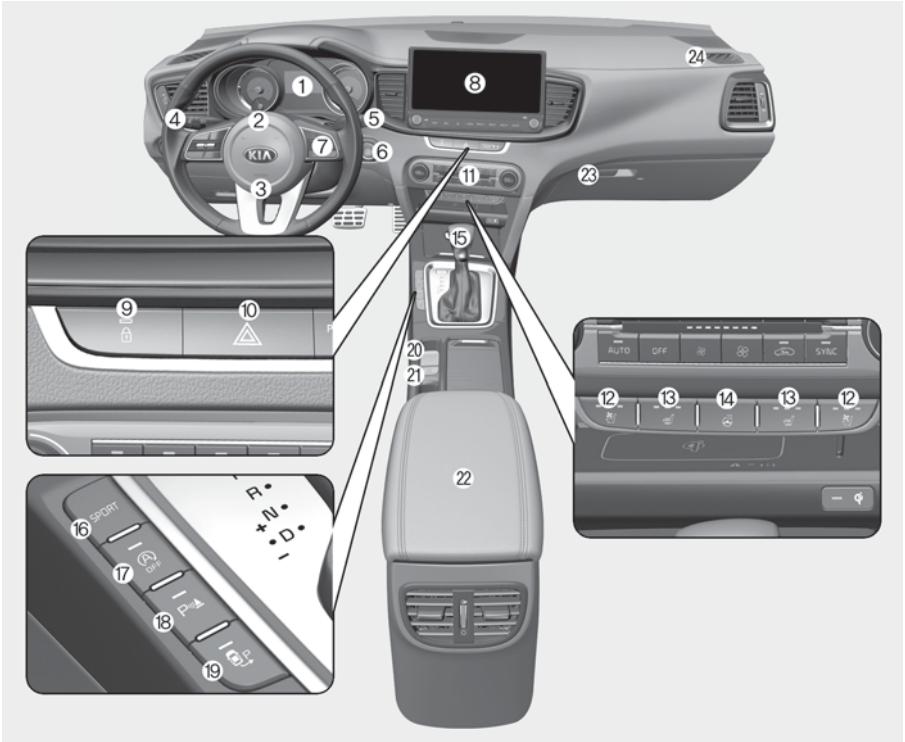

OCDW019009

* Tegelik kuju võib joonistel näidatust erineda.

1. Näidikuteplokk	4-58
2. Signaal	4-53
3. Juhi esiturvapadi	3-49
4. Tulede lüliti/suunatuled	4-127, 4-131
5. Klaasipuhasti/-pesur	4-134
6. Süütelüliti või nupp ENGINE START/STOP (mootori start/stopp)	6-10, 6-14
7. Juhiabisüsteemi nupp	6-122
8. Heli	5-7
9. Ohutulede lüliti	7-3
10. Kesklukustuse lüliti	4-21
11. Kliimaseade	4-143, 4-153
12. Istmetuulutus	4-178

13.Istmesoojendus 4-177
14.Roolisoojendi lüliti 4-52
15.Käigukang 6-21, 6-28, 6-35
16.SPORT-lüliti 6-160
17.ISG süsteemi väljalülitamise lüliti 6-156
18.Parkimisohutuse lüliti 4-103
19.Parkimisabi nupp 4-107
20.Elektroonilise seisupiduri lüliti 6-51
21.Auto Hold lüliti 6-55
22.Keskkonsooli hoiulaegas 4-170
23.Kindalaegas 4-141
24.Kõrvalistuja eesmine turva padi 3-49

Mootoriruum

Smartstream G1.0 T-GDi

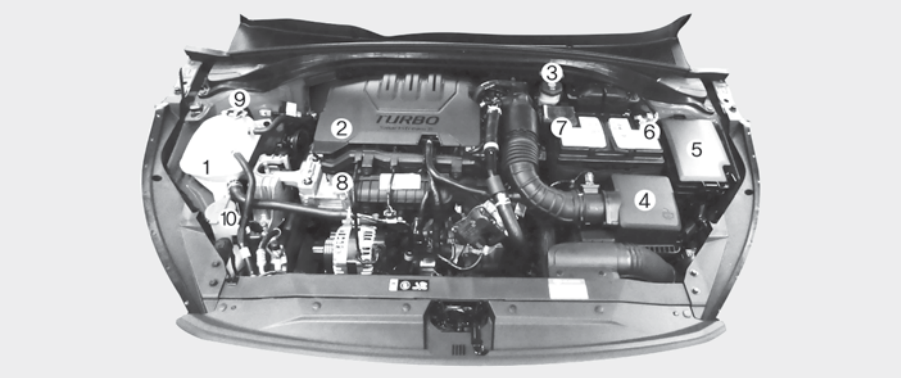

OCDMH070001

Smartstream G1.0 T-GDi MHEV

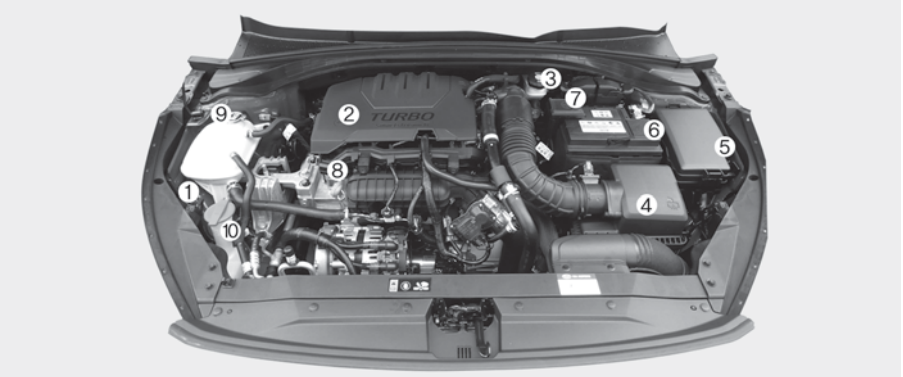

OCD070001

* Tegelik mootorikate võib joonisel näidatust erineda.

1. Mootori jahutusvedeliku paak	8-35
2. Mootoriõli lisamise ava	8-28
3. Piduri-/sidurivedeliku mahuti	8-39
4. Õhupuhasti	8-45
5. Kaitsmekarp	8-64
6. Aku miinusklemm	7-6, 8-50
7. Aku plussklemm	7-6, 8-50
8. Mootoriõli mõõtevarras	8-28
9. Radiaatorikork	7-8, 8-35
10.Klaasipesuvedeliku paak	8-41

Smartstream G1.5 T-GDi

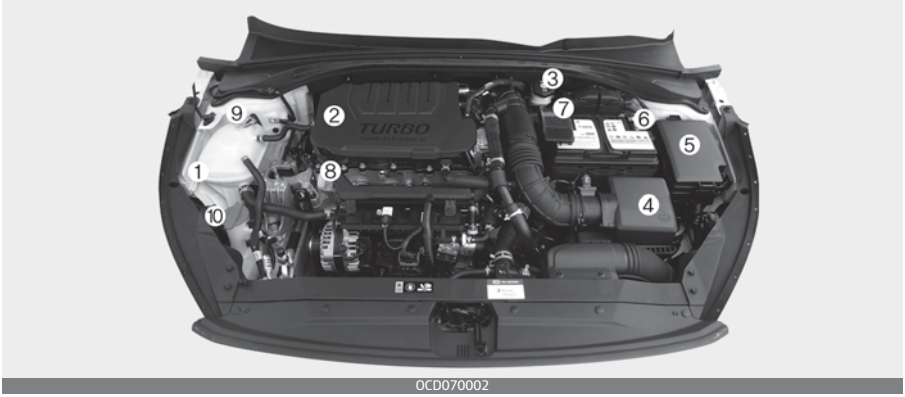

OCD070002

Smartstream G1.5 T-GDi MHEV

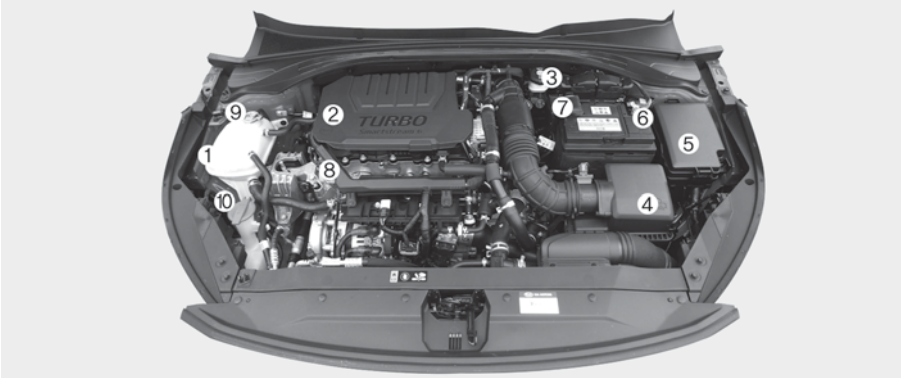

OCD070003

* Tegelik mootorikate võib joonisel näidatust erineda.

1. Mootori jahutusvedeliku paak	8-35
2. Mootoriõli lisamise ava	8-28
3. Piduri-/sidurivedeliku mahuti	8-39
4. Õhupuhasti	8-45
5. Kaitsmekarp	8-64
6. Aku miinusklemm	7-6, 8-50
7. Aku plussklemm	7-6, 8-50
8. Mootoriõli mõõtevarras	8-28
9. Radiaatorikork	7-8, 8-35
10. Klaasipesuvedeliku paak	8-41

(Bensiinimootor) 1.6 MPI

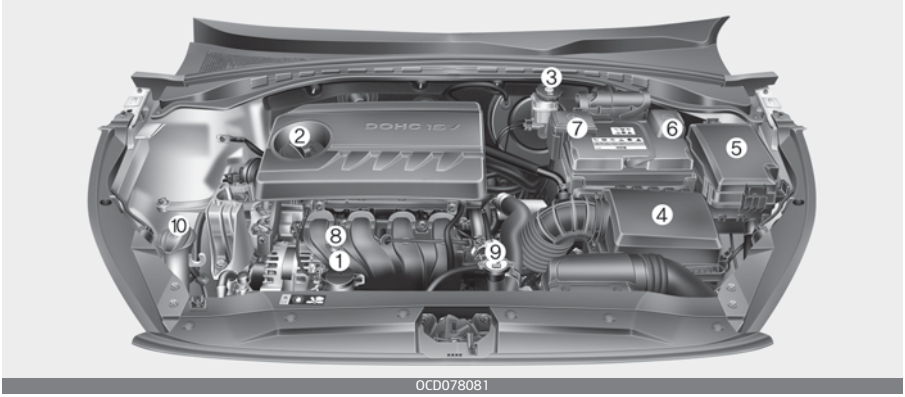

OCD078081

* Tegelik mootorikate võib joonisel näidatust erineda.

1. Mootori jahutusvedeliku paak	8-35
2. Mootoriõli lisamise ava	8-28
3. Piduri-/sidurivedeliku mahuti	8-39
4. Õhupuhasti	8-45
5. Kaitsmekarp	8-64
6. Aku miinusklemm	7-6, 8-50
7. Aku plussklemm	7-6, 8-50
8. Mootoriõli mõõtevarras	8-28
9. Radiaatorikork	7-8, 8-35
10. Klaasipesuvedeliku paak	8-41

(Bensiinimootor) 1.6 T-GDi

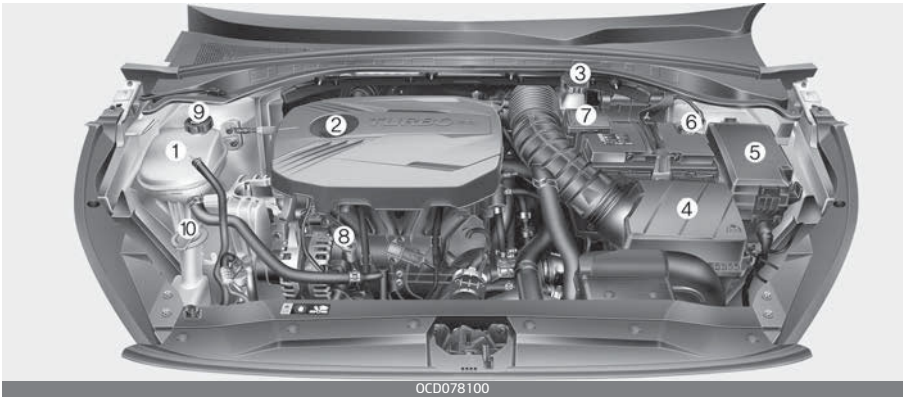

OCD078100

* Tegelik mootorikate võib joonisel näidatust erineda.

1. Mootori jahutusvedeliku paak	8-35
2. Mootoriõli täiteava kork	8-28, 8-32
3. Piduri-/sidurivedeliku mahuti	8-39
4. Õhupuhasti	8-45
5. Kaitsmekarp	8-64
6. Aku miinusklemm	7-6, 8-50
7. Aku plussklemm	7-6, 8-50
8. Mootoriõli mõõtevarras	8-28, 8-32
9. Radiaatorikork	7-8, 8-35
10. Klaasipesuvedeliku paak	8-41

Smartstream D1.6 MHEV

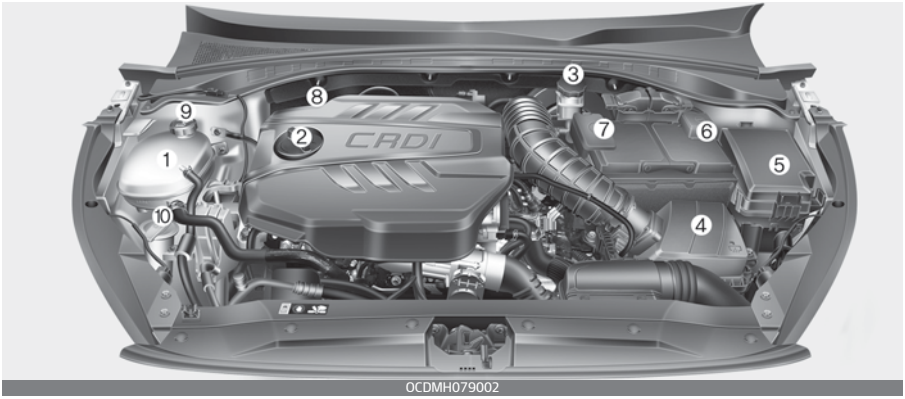

OCDMH079002

* Tegelik mootorikate võib joonisel näidatust erineda.

1. Mootori jahutusvedeliku paak	8-35
2. Mootoriõli täiteava kork	8-28, 8-32
3. Piduri-/sidurivedeliku mahuti	8-39
4. Õhupuhasti	8-45
5. Kaitsmekarp	8-64
6. Aku miinusklemm	7-6, 8-50
7. Aku plussklemm	7-6, 8-50
8. Mootoriõli mõõtevarras	8-28, 8-32
9. Radiaatorikork	7-8, 8-35
10.Klaasipesuvedeliku paak	8-41

Teie sõiduki turvaomadused 3

Istmed **3-2**
• esiistme reguleerimine – käsitsi 3-5
• Esiistme reguleerimine – elektrooniline 3-6
• Juhiistme asendimälu (elektrilise istme puhul) 3-8
• Peatugi - esiiste 3-10
• Seljatoe tasku 3-13
• Tagaisme reguleerimine 3-13
Turvavööd **3-19**
• Turvavööde süsteem 3-19
• Eelpingutiga turvavööd 3-26
• Turvavööde ettevaatusabinõud 3-28
• Turvavööde hooldus 3-31
lapse turvasüsteem (CRS) **3-32**
• Meie soovitus: lapsed olgu alati tagaistmel 3-32
• Lapse turvasüsteemi (CRS) valimine 3-33
• Lapse turvasüsteemi (CSR) paigaldamine 3-34
• ISOFIX-kinnitused ja ülarihm 3-35
Turvapadi – lisakaitsesüsteem **3-41**
• Turvapadja süsteemi toimimine 3-42
• Turvapatjade hoiatustuled 3-45
• Täiendava turvavarustuse osad ja funktsioonid 3-46
• Juhi ja kaasreisija eesmised turvapadjad 3-49
• Külgmine turvapadi 3-54
• Turvakardin 3-55
• Täiendava turvasüsteemi hooldus 3-63
• Täiendavad ohutusabinõud 3-64
• Turvapadja hoiatussilt 3-65

Teie sõiduki turvaomadused

Juhi ja sõiduki reisijate ohutuse tagamiseks peate tundma sõiduki turvaomadusi.

Istmed

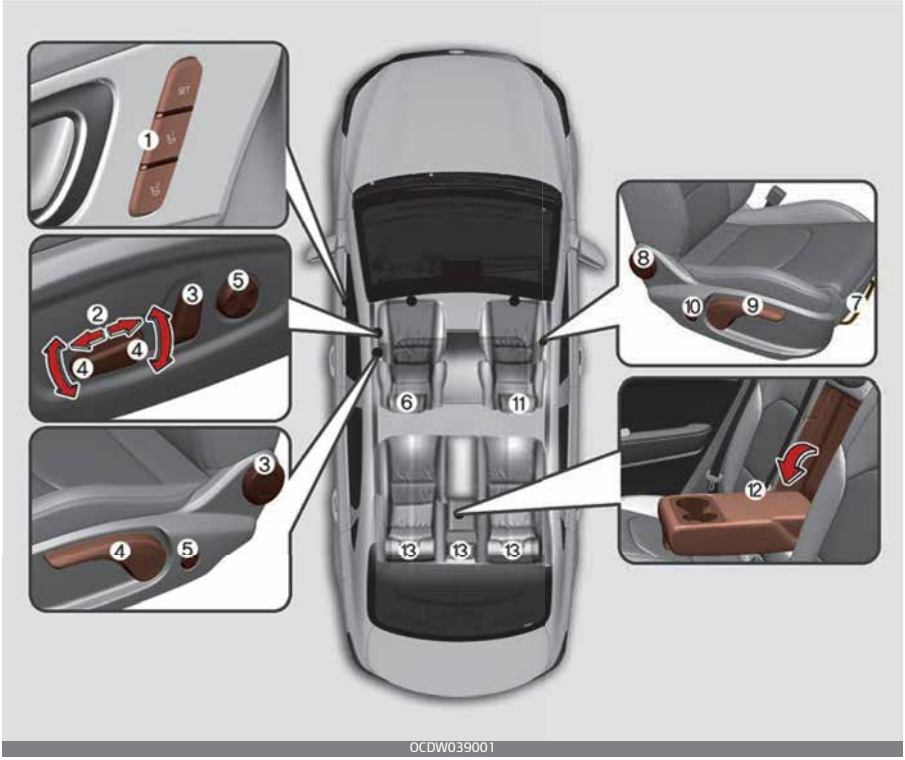

* Teie auto istmed võib joonisel näidatust erineda.

Juhiiste

1. Juhi istmeasendi mälu süsteem*
2. Edasi ja tagasi liigutamine
3. Istme seljatoe kaldenurk
4. Istmepadja kõrguse reguleerimine
5. Juhiistme nimmetoe reguleerimine*
6. Peatugi

Eesmise kaasreisija iste

7. Edasi ja tagasi liigutamine
8. Istme seljatoe kaldenurk
9. Istmepadja kõrguse reguleerimine
10. Juhiistme nimmetoe reguleerimine*
11. Peatugi

Tagaiste
12.Käetugi*
13.Peatugi

* : kui on varustuses

⚠ HOIATUS

Lahtised esemed

Lahtised esemed juhi jalaruumis võivad segada pedaalide kasutamist, tekitades õnnetuse põhjustamise võimaluse. Ärge asetage midagi esiistmete alla.

⚠ HOIATUS

Seljatoe püstine asend

Seljatoe tagasi püstisesse asendisse tõstmisel hoidke sellest kinni ja tõstke seda ettevaatlikult ning veenduge, et istme ümber ei ole teisi sõitjaid. Kui seljatuge tõstetakse püsti sellest kinni hoidmata ja seda juhtimata, võib seljatugi ette hüpata, põhjustades sellega pihta saanud inimesele vigastusi.

⚠ HOIATUS

Juhi vastutus sõitjate pärast

Sõidukiga sõitmine allalastud seljatoega võib õnnetuse korral põhjustada tõsiseid või surmavaid vigastusi. Kui seljatugi on õnnetuse hetkel taha kallutatud, võivad sõitja puusad turvavöö süleosa alt läbi libiseda ning turvavöö võib tugevalt kõhtu soonida. Tulemuseks võivad olla tõsised või surmavad sisemised vigastused. Juht peab soovitama reisijatel hoida seljatuge sõiduki liikumisel püstises asendis.

⚠ HOIATUS

Ärge kasutage istmepatja, mis vähendab hõõrdumist istme ja kaassõitja vahel. Kaassõitja puusad võivad õnnetuse või äkkpidurdamise korral turvavöö süleosa alla libiseda. Tulemuseks võivad olla tõsised või surmavad sisemised vigastused, kuna turvavöö ei saa normaalselt toimida.

⚠ HOIATUS

Juhiiste

- Ärge püüdke kunagi istet reguleerida liikuvas sõidukis. See võib põhjustada juhitavuse kadumise ning õnnetuse, põhjustades surma, tõsiseid vigastusi või varalist kahju.
- Ärge laske millelgi segada seljatoe normaalset asendit. Esemete ladustamine seljatoe vastu või mis tahes muul viisil seljatoe nõuetekohase lukustamise segamine võib äkkpidurdusel või kokkupõrkel põhjustada tõsiseid või surmavaid vigastusi.
- Sõitke alati seljatoega püstises asendis ja nii, et turvavöö süleosa

oleks liibuvalt ja madalalt üle puusade. See on parim asend teie kaitsmiseks õnnetuse korral.
- Vältimaks tarbetuid ja võib-olla ka tõsiseid õnnetusi turvapatjadega, istuge alati roolist võimalikult kaugel, sõiduki üle mugavalt kontrolli säilitades. Soovitame, et teie rind oleks roolist vähemalt 250 mm (10 tolli) kaugusel.

⚠ HOIATUS

Tagumised seljatoed
- Tagumised seljatoed peavad olema turvaliselt lukustatud. Vastasel juhul võivad reisijad või esemed äkkpidurdamise või kokkupõrke korral ettepoole paiskuda, põhjustades tõsiseid vigastusi või surma.
- Pagas ja muu kaup tuleb ladustada lapiti pakiruumi. Kui esemed on suured, rasked või tuleb asetada teineteise otsa, tuleb need kinnitada. Pagasit ei tohi mingil juhul kuhjata kõrgemaks kui seljatoed. Nende hoiatuste eiramine võib äkkpidurdamisel, kokkupõrkel või ümberpaiskumisel põhjustada tõsiseid vigastusi või surma.
- Ükski reisija ei tohi liikuvas sõidukis sõita pakiruumis ega istuda või lamada kokkulapitud seljatugedel. Kõik reisijad peavad sõidu ajal olema nõuetekohaselt istmetel ja turvavööga kinnitatud.
- Veenduge seljatoe püstisesse asendisse tagasitoomisel, et see on turvaliselt lukustunud, seda edasi ja tagasi lükates.
- Põletusvõimaluste vältimiseks ärge eemaldage vaipa pagasi piirkonnast. Selle põranda all olevad heitekontrolliseadmed põhjustavaid kõrgeid temperatuure.

⚠ HOIATUS

Kontrollige alati pärast istme reguleerimist, et see on turvaliselt kohale lukustunud, püüdes liigutada istet edasi ja tagasi lukustushoova kasutamata. Järsk või ootamatu juhiistme liikumine võib põhjustada sõiduki üle kontrolli kaotamise ja õnnetuse.

⚠ HOIATUS

- Olge väga ettevaatlik, et käed ega muud esemed ei jääks istme liigutamisel selle mehhanismidesse.
- Ärge asetage põrandale ega istmele välgumihklit. Istme reguleerimisel võib gaas välgumihklist väljuda ja põhjustada tulekahju.
- Kui tagaistmetel on sõitjad, olge esiistmete reguleerimisel ettevaatlik.
- Olge istme taha või vahele ja keskkonsooli kinnijäänud väikeste esemete eemaldamisel eriti ettevaatlik. Võite end istme mehha-

nismi teravate servadega vigastada.

Nahkistmed

- Istmekatete nahk on valmistatud loomade pealmisest nahakihist, mis on läbinud spetsiaalse töötluse, et muuta see kasutuskõlblikuks. Kuna tegemist on loodusliku materjaliga, on iga osa paksus ja tihedus erinevad. Temperatuurist ja niiskusest tuleneva venitamise ja kokku tõmbumise loomuliku tagajärjena võivad tekkida kortsud.
- Istmekate on valmistatud venivast materjalist, sõitjate parema mugavuse tagamiseks.
- Kehaga kokkupuutuvad osad on kumerad ning istujat külgedelt toetav piirkond kõrgem, lisades sõidumugavust ja stabiilsust.
- Kortsud tekivad kasutamisel loomulikult. See ei ole toote viga.

⚠ ETTEVAATUST

- Loomulikust kasutamisest tekkivad kortsud või hõõrumised ei ole garantiiga kaetud.
- Metallpannaldega rihmad, tõmblukud ja tagataskus hoitavad võtmed võivad istmekatteid kahjustada.
- Ärge tehke istmekatteid mingil juhul märjaks. See võib muuta naturaalse naha välimust ja struktuuri.
- Teksased ja teised valgendatud riided võivad istmekatte kanga pinda määrida.

esiistme reguleerimine – käsitsi

Edasi ja tagasi liigutamine

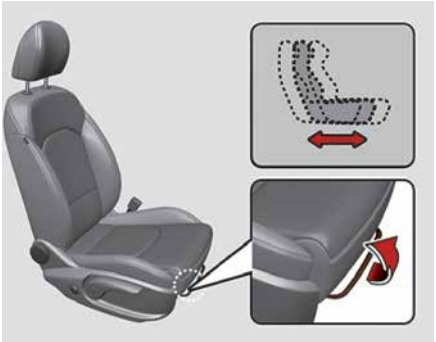

Istme ette- või tahapoole liigutamine.

1. Tõmmake istme libisemise reguleerimise hoob üles ja hoidke seda.
2. Lükake iste sobivasse asendisse.
3. Vabastage hoob ja veenduge, et iste on asendisse lukustunud.

Reguleerige istet enne sõitmist ja veenduge, et iste on turvaliselt lukustunud, püüdes seda hooba kasutamata edasi ja tagasi liigutada. Kui iste liigub, ei ole see korralikult lukustunud.

Istme seljatoe kaldenurk

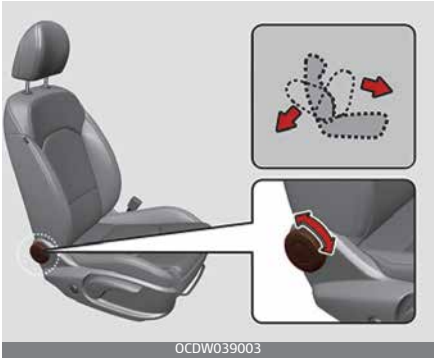
OCDW039003

- Keerake seljatoe kalde reguleerimiseks lülitit ette- või tahapoole.

Istmepadja kõrguse reguleerimine (mõnel mudelil)

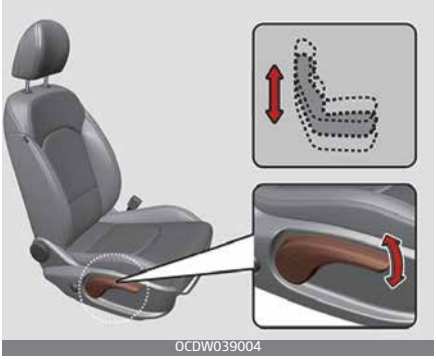
OCDW039004

Istmepadja kõrguse muutmiseks lükake hooba istme välisküljel üles või alla.

- Istmepadja langetamiseks vajutage hooba korduvalt allapoole.
- Istmepadja kergitamiseks tõmmake hooba korduvalt ülespoole.

Juhiistme nimmetoe reguleerimine (mõnel mudelil)

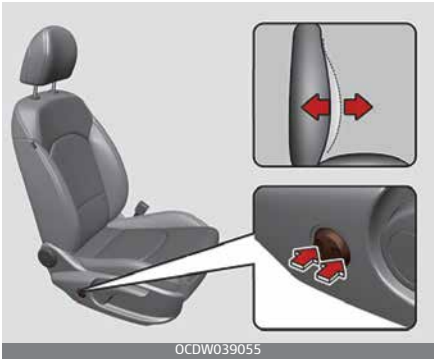
OCDW039055

Seljatoe nõgusust saate muuta istme küljel asuva nupuga.

1. Vajutage lüliti esi- või tagaosa, et muuta seljatuge kumeramaks või nõgusamaks.
2. Vabastage nupp, kui soovitud asend on saavutatud.

Esiistme reguleerimine – elektrooniline (mõnel mudelil)

Esiistet saab reguleerida istmepadja välimisel küljel olevate juhtlülititega. Seadke juhiiste enne sõidu alustamist õigesse asendisse, et rool, pedaalid ja muud juhtimisseadmed oleksid mugavas kauguses.

⚠ HOIATUS

Eklektilist istet saab käitada väljalülitatud mootoriga.

Seega ei tohiks lapsi kunagi järelvalveta sõidukisse jätta.

⚠ ETTEVAATUST

- Elektrilist istet juhib elektrimootor. Lõpetage käitamine, kui reguleerimine on valmis. Liigne käitamine võib elektriseadmeid kahjustada.
- Töötamise ajal tarbib elektriline iste suurel hulgal elektrienergiat. Tarbetu laadimissüsteemi tühjendamise vältimiseks ärge reguleerige elektrilist istet väljalülitatud mootoriga kauem kui vaja.
- Ärge käitage samaaegselt kahte või enamat elektrilise istme juhtlülitit. See võib põhjustada elektrilise istme mootori või elektriseadmete talitlushäireid.

Edasi ja tagasi liigutamine (mõnel mudelil)

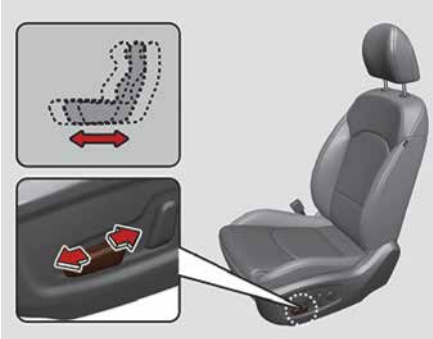
OCDW039005

- Vajutage juhtlülitit edasi või tagasi, et liigutada iste soovitud asendisse. Soovitud asendi saavutamisel vabastage lüliti.

Istme seljatoe kaldenurk

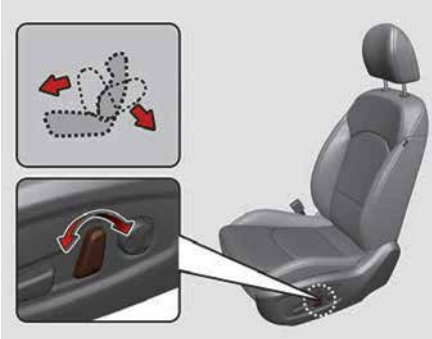
OCDW039006

- Vajutage juhtlülitit edasi või tagasi, et liigutada seljatugi soovitud nurga alla.
- Soovitud asendi saavutamisel vabastage lüliti.

Istme kõrgus

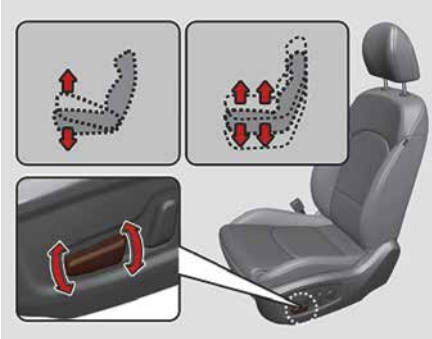
OCDW039007

- Tõmmake juhtlüliti esimest osa üles või lükake alla, et istmepadja esiosa tõsta või langetada. Istmepadja kõrguse muutmiseks tõmmake lüliti tagaosa ülespoole või vajutage allapoole.
- Soovitud asendi saavutamisel vabastage lüliti.

Juhiistme nimmetoe reguleerimine (mõnel mudelil)

OCDW039008

Seljatoe nõgusust saate muuta istme küljel asuva nupuga.

1. Vajutage lüliti esi- või tagaosa, et muuta seljatuge kumeramaks või nõgusamaks.
2. Vabastage nupp, kui soovitud asend on saavutatud.

Juhiistme asendimälu (elektrilise istme puhul) (mõnel mudelil)

OCDW039009

Asendimälu võimaldab juhiistme asendit hiljem lülitiga valida. Soovitud asendi süsteemi mällu salvestamisel saavad erinevad juhid sõltuvalt sõitmiseelistustest juhiistet reguleerida. Kui aku on lahti ühendatud, kustub asendimälu ja sõiduasend tuleb süsteemis taastada.

⚠ HOIATUS

Ärge püüdke kunagi käitada juhiistme asendimälu liikuvas sõidukis.

See võib põhjustada juhitavuse kadumise ning õnnetuse, põhjustades surma, tõsiseid vigastusi või varalist kahju.

Asendi mällu talletamine ja talletatud asendi hilisem valimine

Asendi mällu talletamine

1. Valige käik P või N (topeltsiduriga käigukasti / automaatkäigukasti puhul) või neutraalasend (manuaalkäigukasti / nutika manuaalkäigukasti (iMT) puhul), kui lüliti ENGINE START/STOP (mootori start/stopp) või SÜÜTELÜLITI on asendis ON (sees).
2. Reguleerige juhiiste sobivasse asendisse.
3. Vajutage juhtpaneelil nuppu SET. Kostab ühekordne helisignaal.
4. Vajutage ühte mälunuppudest (1 või 2) 4 sekundi jooksul pärast SET-nupu vajutamist. Kui mälu on edukalt talletatud, kostab kahekordne helisignaal.

Talletatud asendi hilisem valimine

1. Valige käik P või N (topeltsiduriga käigukasti / automaatkäigukasti puhul) või neutraalasend (manuaalkäigukasti / nutika manuaalkäigukasti (iMT) puhul), kui lüliti ENGINE START/STOP (mootori start/stopp) või SÜÜTELÜLITI on asendis ON (sees).
2. Asendi mälust toomiseks vajutage soovitud mälunuppu (1 või 2). Kostab ühekordne helisignaal ning iste liigub talletatud asendisse.

Kui reguleerite istet talletatud asendi valimise ajal, siis asendi valimine lakkab ning iste hakkab liikuma vastavalt regulaatori liigutamisele.

⚠ HOIATUS

Olge sõidukis istudes asendimälu valimisel ettevaatlik. Vajutage kohe istme reguleerimislülitit, kui iste liigub ükskõik millises suunas liiga kaugele.

Juhi istmeasendi mälu süsteemi lähtestamine

Kui süsteem ei tööta nõuetekohaselt, lähtestage juhi istmeasendi mälu süsteem järgmiselt.

Lähtestamise meetod

1. (manuaalkäigukasti / nutika manuaalkäigukasti (iMT) puhul) Seisake sõiduk täielikult, süüde sisse lülitatud ja avage juhipoolne uks.
(topeltsiduriga käigukasti ja automaatkäigukasti puhul) Seisake sõiduk täielikult, süüde sisse lülitatud ja käigukang asendis P (parkimine). Seejärel avage juhipoolne uks.
2. Tõmmake iste edasi ja tagasi reguleerimise juhtlülitite ning seljatoe juhtlülitite abil täielikult ette ja seljatugi täielikult sirgeks.
3. Vajutage kaheks sekundiks korraga nuppu [SET] ja edasiliikumise juhtlülitit.

Lähtestamise protsess

1. Kõlab helisignaal ja algab lähtestamise protsess.
2. Juhiiste ja selle seljatugi liiguvad automaatselt tagasi. Helisignaal kostab kogu liigutamise aja.
3. Iste ja seljatugi liiguvad keskele ning kõlab helisignaal ja lähtestamine on lõpetatud.

Järgmistel juhtudel aga lähtestamise ja protsess ja helisignaal peatuvad.

- Juhi istmeasendi mälu lüliti vajutamisel
- Juhiistme juhtlülitite vajutamisel
- Kui käigukang liigutati asendist [P] teise asendisse (topeltsiduriga käigukasti / automaatkäigukasti puhul)
- Sõiduki käitamisel kiirusel 3 km/h või kiiremini
- Juhipoolse ukse sulgemisel

⚠ HOIATUS

- Taaskäivitage lähtestamine, kui helisignaal või lähtestamine seiskuvad lähtestamistoimingu ajal.
- Veenduge enne juhi istmeasendi mälu süsteemi lähtestamist, et midagi ei blokeeri juhiistme ümbrust.
- Reguleerige pärast lähtestamist iste vastavalt juhi eelistustele ja jätke sõiduasend meelde.

Lihtsa ligipääsu funktsioon (mõnel mudelil)

Juhiiste liigub järgmistel juhtudel automaatselt:

- Ilma võtmeta lukustus- ja käivitussüsteemita autod
  - Kui võtate võtme süütelukust ja avate juhiukse, liigub iste tahapoole.
  - Kui sisestate võtme süütelukku, liigub iste ettepoole.
- Võtmeta lukustus- ja käivitussüsteemiga autod
  - Kui ENGINE START/STOP (mootori start/stopp) lüliti muudetakse asendisse OFF ja avatakse juhiuks, liigub iste tahapoole.
  - Kui ENGINE START/STOP (mootori start/stopp) lüliti muudetakse asendisse ACC või START, liigub iste ettepoole.

Saate selle funktsiooni aktiveerida ja inaktiveerida. Täpsem teave "Kasutaja seadistuste režiim (mõnel mudelil)" leheküljel 4–74.

✻ MÄRKUS

Kui juhiistme ja tagumise istme vahel ei ole piisavalt ruumi või kui kaassõitja istub otse juhiistme taga, ei saa juhiistet tahapoole liigutada.

Peatugi – esiiste

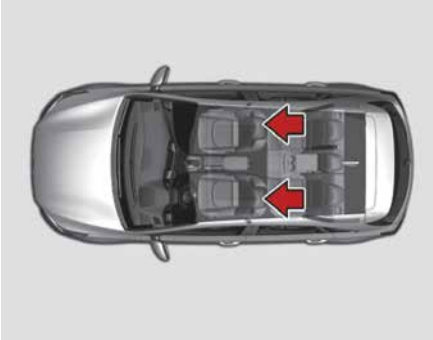
OCDW039065

Juhi ja eesmise kaassõitja istmed on sõitjate ohutuseks ja mugavuseks varustatud peatoega.

Lisaks sellele, et peatugi on juhile ja eesmisele kaassõitjale mugav, aitab see kaitsta pead ja kaela kokkupõrke korral.

⚠ HOIATUS

- Õnnetuse korral maksimaalse tõhususe tagamiseks tuleb peatugi reguleerida nii, et peatoe keskosa oleks sõitja pea raskuskesemega ühel kõrgusel.
  Üldiselt on enamiku inimeste pea raskuskese silmade ülaosa kõrgusel. Reguleerige peatugi ka võimalikult pea lähedale. Seetõttu ei ole soovituslik kasutada sellist patja, mis hoiab pea seljatoest eemal.
- Ärge kasutage sõidukit eemaldatud või ümber pööratud peatugedega, kuna see võib õnnetuse korral sõitjatele raskeid vigastusi tekitada. Peatoed võivad pakkuda kaitset kaelavigastuste eest, kui need on nõuetekohaselt reguleeritud.
- Ärge reguleerige juhiistme peatoe asendit liikuvas sõidukis.

⚠ ETTEVAATUST

Kui tagaistmetel ei ole sõitjad, seadke peatugi kõige madalamasse asendisse. Tagaistme peatugi võib tahavaadet segada.

Kõrguse reguleerimine üles ja alla

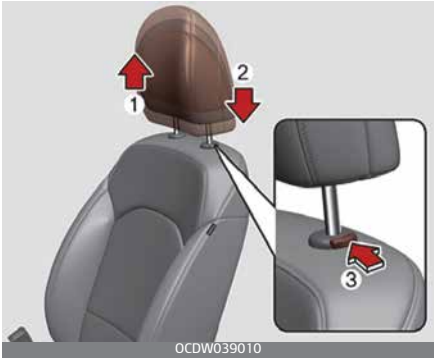

- Peatoe tõstmiseks tõmmake see üles soovitud asendisse (1).
- Peatoe langetamiseks (2) vajutage ja hoidke vabastusnuppu (3) peatoe jalal ja langetage peatugi soovitud asendisse.

⚠ ETTEVAATUST

Kui esiistme istmepadi ja peatugi on reguleeritud ülemisse asendisse ning kallutate siis esiistme seljatuge ettepoole, võib peatugi vastu päikesesirmi või muid autoosi puutuda.

Eemaldamine ja paigaldamine

Tüüp A

OCDW039012

Tüüp B

OCDW039013

Peatoe eemaldamine.

1. Kallutage seljatugi (2) kallutus-hoova või -lülitiga (1) taha.
2. Tõstke peatugi nii kõrgele kui võimalik.
3. Vajutage peatoe vabastusnuppu (3), tõmmates peatuge üles (4).

⚠ HOIATUS

Istmele istudes või istet lükates või tõmmates võib peatoe jala küljes oleva nupu ja seljatoe vahele pilu tekkida. Ärge jätke sõrme vms nupu ja seljatoe vahele.

Tüüp A

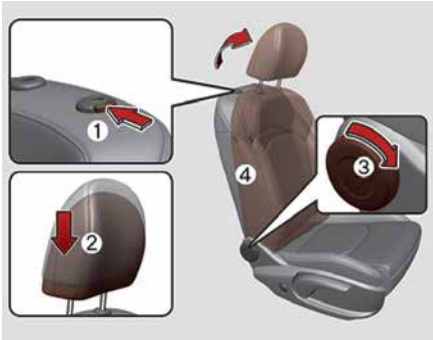

OCDW039015

Tüüp B

OCDW039014

Peatoe uuesti paigaldamine.

1. Asetage peatoe jalad (2) aukudesse, vajutades samal ajal vabastusnuppu (1).
2. Kallutage seljatugi (4) kallutus-hoova või -lülitiga (3) taha.
3. Reguleerige peatugi sobivale kõrgusele.

⚠ HOIATUS

Istmele istudes või istet lükates või tõmmates võib peatoe jala küljes oleva nupu ja seljatoe vahele pilu tekkida. Ärge jätke sõrme vms nupu ja seljatoe vahele.

Edasi ja tagasi reguleerimine (esiistme puhul)

OCDW039011

Peatuge saab reguleerida 4 erinevasse asendisse, tõmmates peatuge ettepoole soovitud asendisse.

- Et reguleerida peatugi kõige kaugemasse tagumisse asendisse, tõmmake see täielikult ette ja seejärel vabastage. Reguleerige peatugi nii, et see toetaks täielikult pead ja kaela.

⚠ HOIATUS

Istmele istudes või istet lükates või tõmmates võib peatoe jala küljes oleva nupu ja seljatoe vahele pilu tekkida. Ärge jätke sõrme vms nupu ja seljatoe vahele.

Seljatoe tasku (mõnel mudelil)

OCDW039016

Seljatoe taskud asuvad eesmise kaassõitja ja juhi istmete seljatugedel.

⚠ HOIATUS

Seljatoe taskud

Ärge lükake seljatoe taskutesse raskeid ega teravaid esemeid. Õnnetuse korral võivad need taskust lahti tulla ja sõitjaid vigastada.

Tagaisme reguleerimine

Peatugi

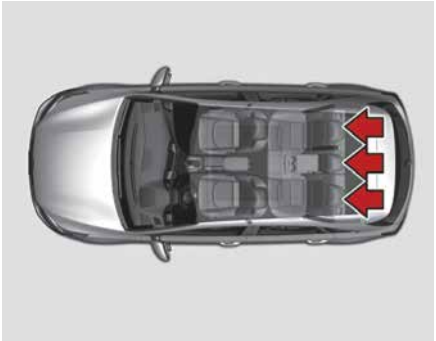
OCDW039066

Tagaistme istekohtadel on reisijate turvalisuse ja mugavuse tagamiseks peatoed.

Lisaks sellele, et peatugi on kaassõitjatele mugav, aitab see kaitsta pead ja kaela kokkupõrke korral.

⚠ HOIATUS

- Õnnetuse korral maksimaalse tõhususe tagamiseks tuleb peatugi reguleerida nii, et peatoe keskosa oleks sõitja pea raskuskesemega ühel kõrgusel. Üldiselt on enamiku inimeste pea raskuskese silmade ülaosa kõrgusel. Reguleerige peatugi ka võimalikult pea lähedale. Seetõttu ei ole soovituslik kasutada sellist patja, mis hoiab pea seljatoest eemal.
- Ärge kasutage eemaldatud või ümber pööratud peatugedega sõidukit. Õnnetuse korral võib sõitja saada raskeid vigastusi. Peatoed võivad pakkuda kaitset raskete kaelavigastuste eest, kui need on nõuetekohaselt reguleeritud.

Kõrguse reguleerimine üles ja alla

Peatoe tõstmine.

- Tõmmake see üles soovitud asendisse (1). Peatoe langetamiseks vajutage ja hoidke vabastusnuppu (2) peatoe jalal ja langetage peatugi soovitud asendisse (3).

Eemaldamine ja paigaldamine

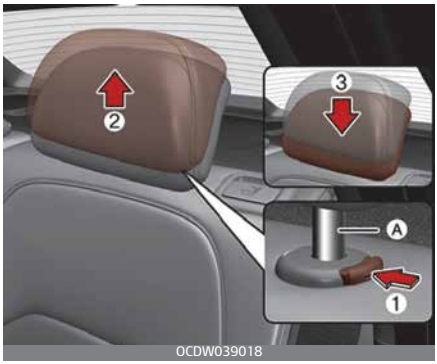

- Peatoe eemaldamiseks tõmmake see täielikult üles, vajutage vabastusnuppu (1) ning tõmmake peatugi seljatoest välja (2).
- Peatoe paigaldamiseks sisestage selle jalad (A) seljatoe avadesse (3), vajutades samal ajal vabas-

tusnuppu (1). Seejärel reguleerige see sobivale kõrgusele.

⚠ HOIATUS

Veenduge sõitjate nõuetekohaseks kaitsmiseks, et peatugi klõpsab pärast reguleerimist oma kohale.

Käetugi (mõnel mudelil)

Käetoe kasutamiseks,

- tõmmake see seljatoest välja.

Tagaistme kokkuklappimine (mõnel mudelil)

Tagaistme seljatugesid saab pikkade esemete vedamiseks või pagasiruumi suurendamiseks alla lasta.

⚠ HOIATUS

Seljatugede kokkupanemise eesmärk on võimaldada vedada pikki esemeid, mis ei mahuks muidu autosse.

Ärge kunagi lubage kellelgi allalastud seljatoel reisida, sest nii pole võimalik õiges asendis istuda ega turvavööd kasutada. See võib õnnetuse või äkkipidurdamise korral põhjustada tõsiseid vigastusi või surma. Allalastud seljatoel veetavad esemed ei tohi olla kõrgemal esiistmete ülaosast. Nii võib äkkipidurdamisel veetav kaup ettepoole libiseda ja vigastusi või kahju tekitada.

Tagaistmete seljatoed saab pakiruumi suurendamiseks ja ligipääsemiseks ettepoole klappida.

- Seljatoe tagasi seadmiseks tõstke seda ja lükake tugevalt, kuni seljatugi lukustub.
- Seljatoe tagasi püstisesse asendisse seadmisel, paigutage turvavööd selliselt, et sõitjad saaksid neid kasutada.

⚠ HOIATUS

Ärge langetage tagaistet, kui pärast selle langetamist ei saa juhi istmeasendit juhi füüsilise kuju järgi õigesti seada. Järsk pidurdamine või kokkupõrge võivad põhjustada vigastusi.

⚠ ETTEVAATUST

- Liigutage tagaistme kokkuklappimisel või lahtivõtmisel esiiste täielikult ette. Kui tagaistme kokkuklappimiseks ei ole piisavalt ruumi, ärge tehke seda jõuga. See kahjustab peatuge või seotud istme osi.

- Eemaldage turvavöö enne kasutamist hoidikust. Kui te tõmbate välja hoidikus asuva turvavöö, kahjustab see turvavööd või selle hoidikut.
- Kasutage hoidikut ainult siis, kui tagaistmel ei ole sõitjaid või peate selle kokku panema.

Tagaistme seljatugede allalaskmine

1. Seadke eesmine seljatugi püstisesse asendisse ja liigutage istet vajaduse korral ettepoole.
2. Langetage tagumised peatoed madalaimasse asendisse.

Tagumise välimise istme seljatoel

3. Tagumise välimise istme seljatoel: tõmmake hooba (1) ja lükake tagaistme seljatugi ette ja alla.

Pakiruumis

Pakiruumis (kaugjuhtimisega kokkuklappimine, mahtuniversaal, luukpära mudelid, kui kuulub varustusse)

4. Tõmmake seljatoe kokkuklappimise hooba (2), seljatugi klapitakse kokku.

⚠ ETTEVAATUST

Kaugjuhtimisega kokkuklappimine

Ärge lükake seljatuge lukustumiseks tugevalt tagasi. See võib olla vabaneda ja tugeva jõuga tagasi liikuda.

⚠ HOIATUS

Kaugjuhtimisega kokkuklappimine

Ärge klappige kokku tagaistmeid, kui tagaistmetel või kokkuklapitud istmetel on reisijad, lemmikloomad või pagas. Nii võite reisijad, loomi või pagasit kahjustada.

⚠ HOIATUS

2. istmerea parempoolse istme kokkuklappimine

Olge 2. istmerea parempoolse istme kokkuklappimisel ettevaatlik, kui keskmine iste on kokkuklapitud. Võite end vigastada.

Seljatugede püstisesse asendisse paigutamine

1. Tagaistme kasutamiseks tõstke ja tõmmake seljatugi tahapoole. Tõmmake seljatuge kõvasti, kuni see kohale klõpsatab. Veenduge, et seljatugi on lukustunud. Kui seate seljatoe hiljem püstisesse asendisse, siis kontrollige, kas see on lukustatud, püüdes seda ettepoole lükata või tõmmata.
   Kui te ei näe kokkupanemishoova alumist punast joont, tähendab see, et iste on täielikult lukustatud.
2. Viige tagumine turvavöö nõutud kohale tagasi.
3. Kui seljatugi on täielikult paigaldatud, kontrollige uuesti seljatoe hooba.

Tagumise keskmise istme seljatoe eraldi kokkuklappimine (mahtuniversaal, luukpäraga mudel ja CUV) (mõnel mudelil)

Tagumise keskmise istme seljatoe eraldi kokkuklappimisel saab ilma tagaistmeid kokkuklappimata vedada pikki esemeid. Vaadake samme tagumise keskmise istme seljatoe kokkuklappimiseks.

1. Seadke tagaistme peatugi alumisse asendisse.
2. Pöörake käetugi alla.
3. Keskmise seljatoe lukust vabastamiseks tõmmake hooba (1).

4. Pärast lukust vabastamist tõmmake keskmine seljatugi ette ja pöörake see alla.

⚠ HOIATUS

Seljatoe püstine asend

Seljatoe tagasi püstisesse asendisse tõstmisel hoidke sellest kinni ja tõstke seda ettevaatlikult. Kui seljatuge tõstetakse püsti sellest kinni hoidmata, võib seljatugi ette hüpata, põhjustades sellega pihta saanud inimesele vigastusi.

⚠ HOIATUS

Pärast tagaistme langetamist, kui juhi istmeasend ei ole juhi füüsilise kuju järgi õigesti seatud, ärge langetage tagaistet. See võib äkkipidurdamisel või kokkupõrkel suurendada kehavigastusi.

⚠ HOIATUS

Kui tõstate tagaistme seljatoe pärast kokkuklappimist jälle üles.

Ärge kahjustage turvavöö rihma ega pannalt. Ärge laske turvavöö rihmal ega pandlal tagaistme vahele kinni jääda. Veenduge, et seljatugi on täielikult ülemisse asendisse lukustanus, vajutades seljatoe ülemisele osale. Vastasel juhul võib õnnetuse või äkkipidurdamise korral iste alla kukkuda ja pagas siseneda sõitjateruumi, mis võib põhjustada tõsiseid vigastusi või surma.

⚠ ETTEVAATUST

Turvavöölukkude kaitsmine

Paigaldage turvavööpandlad enne tagaistme seljatugede allapööramist istmete vahele. Nii ei saa tagumiste istmete seljatoed neid kahjustada.

⚠ ETTEVAATUST

Tagumised turvavööd

Tagumiste seljatugede üles tõstmisel tooge tagumised turvavööd nende nõuetekohastele asenditele.

⚠ HOIATUS

Pagas

Pagas tuleb alati kinnitada, et vältida kokkupõrke korral selle sõidukis ringi paiskumist ja sõitjate vigastamist. Ärge asetage esemeid tagaistmetele, kuna neid ei saa nõuetekohaselt kinnitada ja need võivad kokkupõrke korral esiistmetel sõitjaid tabada.

⚠ HOIATUS

Pagasi laadimine

Veenduge pagasi peale- või mahalaadimisel, et mootor seisab, manuaalkäigukast on esimesel käigul ja seisupidur on rakendatud. Nende sammude eiramine võib sõiduki liikuma lubada, kui käigukang tahtmatult teise asendisse liigutada.

Turvavööd

Turvavööde süsteem

⚠ HOIATUS

- Turvasüsteemi maksimaalseks toimimiseks peavad turvavööd sõiduki liikumise ajal alati kasutuses olema.
- Turvavööd on kõige tõhusamad, kui seljatoed on püstises asendis.
- 13-aastased ja nooremad lapsed peavad alati olema tagaistmetel korralikult kinnitatud. Ärge laske lastel kunagi sõita eesmise kaasreisija istmel. Kui üle 13-aastane laps tuleb panna eesmisele kaasreisija istmele, tuleb tema turvavöö korralikult kinnitada ja iste liigutada võimalikult taha.
- Ärge kandke õlarihma kunagi käe alt või selja taga. Valesti paigutatud õlarihm võib avarii korral tõsiseid vigastusi põhjustada. Õlarihm peab olema paigutatud üle õla ja rangluu.
- Ärge asetage kunagi turvavööd üle õrnade esemete. Need võivad äkilise pidurdamisel või kokkupõrkel puruneda.
- Vältige keerdunud turvavööde kasutamist. Keerdunud turvavöö ei tule kaitsmisega piisavalt hästi toime. Kokkupõrkel võib see isegi teisse lõikuda. Veenduge, et turvavöö on sirge ja pole keerdus.

- Ärge kahjustage turvavöö rihma ega riistvara. Kui turvavöö rihm või riistvara on kahjustatud, vahetage see välja.

⚠ HOIATUS

Turvavööd on mõeldud kandmiseks meie keha luustikul ja seda tuleb kanda madalalt üle vaagna esiosa või üle vaagna, rinna ja õlgade; turvavöö süleosa kandmist üle kõhupiirkonna tuleb vältida.

Turvavööd tuleb vastavalt mugavusele reguleerida nii pingule kui võimalik, et tagada turvalisus, milleks nad on mõeldud.

Lõtv rihm vähendab oluliselt kandja kaitset.

Tuleb hoolitseda selle eest, et rihma ei saastataks lakkide, õlide ja kemikaalidega, eriti akuhappega.

Puhastamisel võib kasutada pehmet seepi ja vett. Vöö tuleb välja vahetada, kui rihm on kulunud, saastunud või kahjustunud.

Kui vööd on kantud tugevas kokkupõrkes, tuleb kogu komplekt välja vahetada, isegi kui komplekti kahjustus ei ole ilmne. Vöösid ei tohi kanda keerdunud rihmadega. Igat vöökomplekti tohib kasutada vaid üks kasutaja; ohtlik on panna vöö üle sõitja süles oleva lapse.

⚠ HOIATUS

- Kasutaja ei tohi teha muudatusi ega täiendusi, mis takistavad turvavöö reguleerimisseadmete toimimist lõtku eemaldamiseks või turvavöö komplekti reguleerimist lõtku eemaldamiseks.
- Turvavöö kinnitamisel olge ettevaatlik, et te ei kinnitaks turvavööd teiste istmete pandlasse. See on väga ohtlik ja turvavöö ei pruugi teid korralikult kaitsta.
- Ärge avage turvavööd ega kinnitage ning avage seda korduvalt sõidu ajal. See võib põhjustada juhitavuse kadumise ning õnnetuse, põhjustades surma, tõsiseid vigastusi või varalist kahju.
- Veenduge turvavöö kinnitamisel, et see ei kata esemeid, mis on kõvad ja võivad kergesti puruneda.
- Veenduge, et pandlas ei ole midagi. Turvavöö ei pruugi turvaliselt kinnituda.

Juhi turvavöö märgutuli

Juhi turvavöö märgutuli süttib igal süütelüliti SISSE lülitamisel umbes 6 sekundiks, et tuletada meelde turvavöö kinnitamist, hoolimata sellest,

kas juhi turvavöö on kinnitatud. Kui turvavöö pole kinnitatud, kõlab 6 sekundi jooksul hoiatussignaal.

Kui hakkate sõitma kinnitamata turvavööga või kui võtate turvavöö lahti kiirusel alla 20 km/h või peatute, süttib vastab märgutuli.

Kui hakkate sõitma kinnitamata turvavööga või kui võtate turvavöö lahti kiirusel üle 20 km/h, hakkab märgutuli vilkuma ja hoiatussignaal kõlab ligikaudu 100 sekundit.

Kui turvavöö tehakse sõidu ajal lahti, süttib märgutuli, kui kiirus on alla 20 km/h.

Kui kiirus on 20km/h ja kiirem, hakkab märgutuli vilkuma ja hoiatussignaal kõlab ligikaudu 100 sekundit.

Eesmise kaassõitja turvavöö märgutuli

Eesmise kaassõitja turvavöö märgutuli süttib igal süütelülitiasendi või režiimi “ON” valimisel umbes 6 sekundiks, et tuletada meelde turvavööde kinnitamist, hoolimata sellest, kas kaassõitja turvavöö on kinnitatud.

Kui hakkate sõitma kinnitamata turvavööga või kui võtate turvavöö lahti kiirusel alla 20 km/h või peatute, süttib vastab märgutuli.

Kui hakkate sõitma kinnitamata turvavööga või kui võtate turvavöö lahti kiirusel üle 20 km/h, hakkab märgutuli vilkuma ja hoiatussignaal kõlab ligikaudu 100 sekundit.

Kui turvavöö tehakse sõidu ajal lahti, süttib märgutuli, kui kiirus on alla 20 km/h. Kui kiirus on 20km/h ja kiirem, hakkab märgutuli vilkuma ja hoiatussignaal kõlab ligikaudu 100 sekundit.

⚠ HOIATUS

Vales asendis sõitmine mõjutab negatiivselt esiistme turvavöö hoiatussüsteemi. Juht peab reisijale õpetama, et too istuks korralikult, nagu selles juhendis kirjeldatud.

✻ MÄRKUS

- Märgutuli põleb või vilgub 6 sekundit isegi siis, kui kaassõitja istmel ei istu kedagi.
- Turvavöö hoiatus võib hakata tööle ka juhul, kui kaassõitja esiistmele on pandud pagas.

Tagaistmel sõitja turvavöö hoiatustuli (mõnel mudelil)

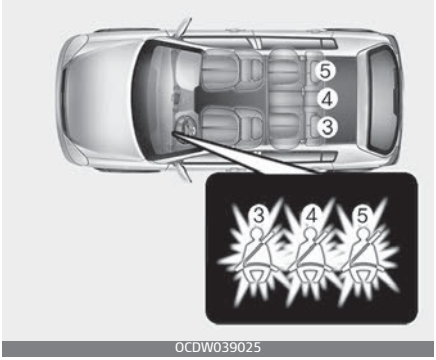

OCDW039025

- Tagumine vasak-(3) ja parempoolne(5) iste

Tagaistuja turvavöö märgutuli süttib igal süütelülitiasendi või režiimi "ON" valimisel umbes 6 sekundiks, et tuletada meelde turvavööde kinnitamist, hoolimata sellest, kas kaassõitja turvavöö on kinnitatud.

Kui hakkate sõitma kinnitamata turvavööga või kui võtate turvavöö lahti kiirusel alla 20 km/h või peatute, põleb vastab märgutuli turvavöö kinnitamiseni.

Kui jätkate sõitmist kinnitamata turvavööga või kui võtate turvavöö lahti kiirusel üle 20 km/h, hakkab vastav märgutuli vilkuma ja turvavöö hoiatussignaal kõlab ligikaudu 35 sekundit.

Kui turvavöö tehakse sõidu ajal lahti, süttib märgutuli, kui kiirus on alla 20 km/h.

Kui kiirus on 20km/h ja kiirem, hakkab märgutuli vilkuma ja hoiatussignaal kõlab ligikaudu 35 sekundit.

- Tagumine keskmine (4) iste

Tagaistuja turvavöö märgutuli süttib igal süütelülitiasendi või režiimi "ON" valimisel umbes 6 sekundiks, et tuletada meelde turvavööde kinnitamist, hoolimata sellest, kas kaassõitja turvavöö on kinnitatud.

Kui turvavööd ei kinnitata süütelüliti asendile ON lülitamisel, põleb turvavöö märgutuli ligikaudu 70 sekundit.

Kui alustate sõitmist ilma turvavööd kinnitamata, jääb vastav märgutuli umbes 70 sekundiks auto kiirusest sõltumata põlema.

Vabastades turvavöö kiirusel kuni 20 km/h, jääb turvavöö hoiatustuli umbes 70 sekundiks põlema.

Kui turvavöö on endiselt kinnitamata, kostab kiiruse 20 km/h ületamisel kuni umbes 35-sekundine helisignaal ning märgutuli hakkab vilkuma.

Kui tagumine uks kiirusel kuni 10 km/h avatakse, ei tööta märgutuli ega hoiatusheli isegi kiirusel üle 10 km/h.

Süle-/õlarihm

Kõrguse reguleerimine (esiiste) (mõnel mudelil)

Õlarihma kinnituspunkti kõrgust saab maksimaalse mugavuse ja ohutuse jaoks reguleerida ühele kolmest asendist.

Esiiste

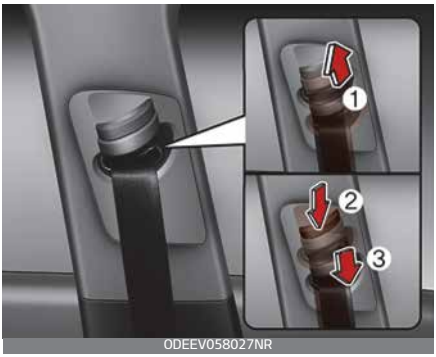

Reguleeritava turvavöö kõrgus ei tohi olla teie kaelale liiga lähedal. Õlaosa tuleb reguleerida nii, et see jääb õle rinna ja uksepoolse õla keskosa, mitte üle kaela.

- Turvavöö kinnituspunkti kõrguse reguleerimiseks langetage või tõstke kõrguse reguleerija sobivasse asendisse.
- Kinnituse kergitamiseks nihutage seda ülespoole (1). Kinnituse langetamiseks nihutage seda allapoole (3), hoides nuppu (2) sees.

Vabastage lüliti kinnituspunkti paigale lukustamiseks. Püüdke kõrguse reguleerijat libistada, veendumaks, et see on kohale lukustunud.

⚠ HOIATUS

- Kinnitage, et õlarihma kinnituspunkt on sobival kõrgusel lukustatud. Ärge asetage õlarihma kunagi üle kaela ega näo. Valesti paigaldatud turvavööd võivad õnnetuse korral tõsiseid vigastusi põhjustada.
- Turvavööde asendamata jätmine pärast õnnetust tähendab kahjustunud turvavöösid, mis ei paku järgnevate kokkupõrgete korral kaitset, põhjustades kehavigastusi või surma. Vahetage turvavööd pärast õnnetust võimalikult kiiresti välja.

Turvavöö kinnitamine

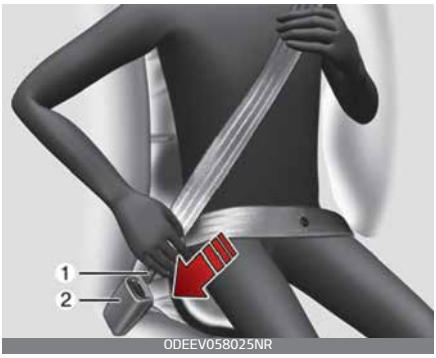

- Turvavöö kinnitamiseks tõmmake see pingutist välja ja sisestage metallist klamber (1) pandlasse (2). Klambri pandlasse lukustumisel kostub kuuldav "klõps". Turvavöö reguleerib end õigele pikkusele pärast seda, kui vöö süleosa on käsitsi reguleeritud, et

see liibuks ümber puusade. Kui kallutate aeglase, ühtlase liigutusega ette, annab vöö järele ja laseb teil liikuda. Järsul pidurdamisel või löögi saamisel vöö aga lukustub. See lukustab ka siis, kui püüate liiga kiiresti ettepoole kallutada.

✻ MÄRKUS

Kui te ei saa vööd pingutist välja tõmmata, tõmmake vööst tugevalt ja seejärel vabastage see. Seejärel saate vöö sujuvalt välja tõmmata.

ODEEV058026NR

⚠ HOIATUS

Vöö süleosa tuleb asetada võimalikult madalale ja liibuvalt üle puusade, mitte üle vöökoha. Kui sülevöö asub liiga kõrgel vöökohal, võib see kokkupõrke korral suurendada vigastuse ohtu. Mõlemad käed ei tohi olla turvavöö all või peal. Üks peaks olema üle ja teine turvavöö alt.

Ärge kunagi kandke turvavööd uksepoolse käe all.

OCDW039026

Turvavöö peab kinnitama õige istmepadja lukku.

1. Tagumise parempoolse istme turvavöölukk
2. Tagumise keskmise istme turvavöölukk
3. Tagumise vasakpoolse istme turvavöölukk

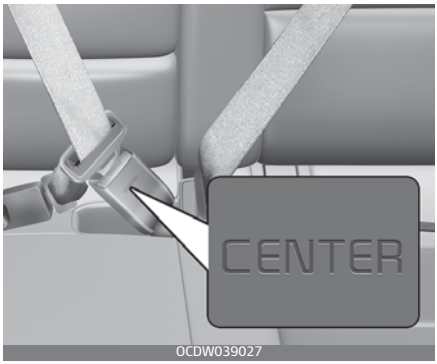

OCDW039027

Tagumise keskmise turvavöö kasutamisel tuleb kasutada pannalt märgiga "CENTER".

⚠ ETTEVAATUST

Ärge suruga vasak- või parempoolse istme turvavööd jõuga keskmise istme turvavöölukku.

Kinnitage keskmise istme turvavöö keskmise istme turvavöölukku.

Vastasel juhul ei taga valesti kinnitatud turvavöö piisavat kaitset.

Tagumine keskmine turvavöö

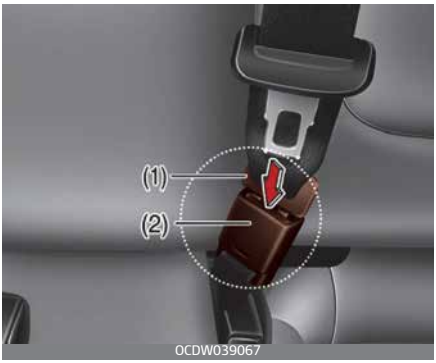

OCDW039067

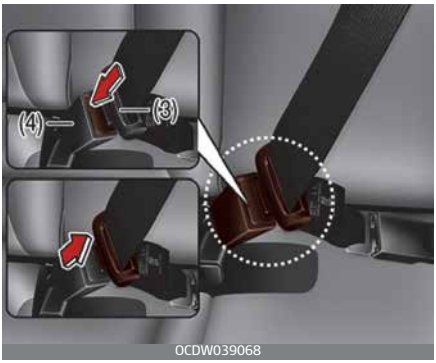

OCDW039068

- Tõmmake metallklambrit (3) ja kinnitage see pandlasse (4). Klambri pandlasse lukustumisel kostub kuuldav "klõps". Veenduge, et turvavöö pole keerdus.

Tagumise keskmise turvavöö kasutamisel tuleb kasutada pannalt märgiga "CENTER".

Turvavöö vabastamine

ODEEV058078NR

- Turvavöö vabaneb pandlal oleva vabastusnupu (1) vajutamisel. Turvavöö peaks automaatselt tagasi tõmbuma.
  Kui turvavöö ei tõmbu automaatselt tagasi, siis veenduge, et see ei oleks keerdus, ning proovige uuesti.

Turvavööde kaitsmine

OCDW039028

Turvavöö pandlaid peaks hoidma kui see ei ole kasutusel tagaistme seljatoe ja istmepadja vahelises taskus.

Eelpingutiga turvavööd (mõnel mudelil)

OON038092NR

Teie auto on varustatud turvavööde eelpingutitega nii ees- kui tagaistmetel.

Eelpinguti eesmärgiks on tagada kokkupõrgetel, et turvavöö liibub vastu sõitjate keha.

Eelpingutiga turvavööd aktiveeruvad avariides, mille kokkupõrked on piisavalt tugevad.

Kui sõiduk seiskub järsult või kui sõitja püüab liiga kiiresti ettepoole kallutada, turvavöö pinguti lukustub. Teatud eesmiste kokkupõrgete korral eelpinguti aktiveerub ja tõmbab turvavöö tihedamini sõitja ümber kinni.

Kui eelpinguti on juhi või kaassõitja turvavöö liiga pingule tõmmanud, laseb eelpingutisse monteeritud koormuspiirik turvavööd veidi lõdvemaks (kui kuulub varustusse).

⚠ HOIATUS

Veenduge oma turvalisuse huvides, et rihm ei narmenda ega ole keerdus ning istuge alati nõuetekohaselt oma istmel.

✻ MÄRKUS

Kui autol on küljeturvapadjad ja turvakardinad, rakenduvad eelpingutid ka külglöögi korral.

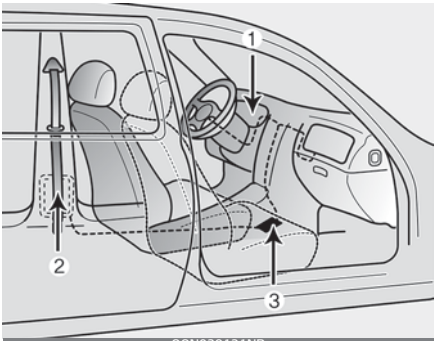

OON039121NR

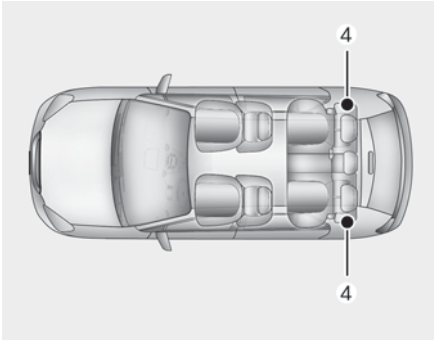

OCD030001

Turvavöö eelpinguti süsteem koosneb peamiselt järgmistest osadest. Nende asukohad on näidatud joonisel.

1. SRS turvapatjade märgutuli
2. Eelpinguti komplekt
3. Lisakaitsesüsteemi juhtmoodul
4. Eelpingutiga tagumine tagastusrull*

*: kui kuulub varustusse

⚠ HOIATUS

Eelpingutusega turvavööst maksimaalse kasu saamiseks tehke järgmist.

1. Turvavööd tuleb kanda õigesti ja reguleerida sobivasse asendisse. Lugege ja järgige kogu selles juhendis toodud olulist teavet ja ettevaatusabinõusid teie sõiduki turvaomaduste kohta, sealhulgas turvavööde ja turvapatjade kohta.
2. Veenduge, et teie ja reisijate turvavööd on alati peal.

✻ MÄRKUS

- Eesmiste ja tagumiste välimiste istmete eelpingutid aktiveeruvad teatud kokkupõrgete puhul. Eelpingutiga turvavööd võivad piisavalt tugeva kokkupõrke korral aktiveeruda turvapatjadega.
- Kui eelpingutiga turvavööd on aktiveeritud, võib kuulduda valju müra ja sõitjateruumis võib näha peent tolmu, mis võib paista suitsuna. Need on harilikud töötingimused ega pole ohtlikud.
- Kuigi see on kahjutu, võib peen tolm nahka ärritada ja seda ei tohi pikalt sisse hingata. Peske kõik paljastatud nahapiirkonnad hoolikalt pärast õnnetust, milles eelpingutiga turvavöö aktiveerus.
- Turvavööde eelpingutid on ühendatud turvapatjade anduritega. Süütelüliti asendi või režiimi “ON” valimisel süttib näidikuplokis umbes 6 sekundiks turvapatjade märgutuli . Seejärel peaks märgutuli kustuma.

⚠ ETTEVAATUST

Kui eelpingutusega turvavöö ei toimi nõuetekohaselt, põleb SRS hoiatustuli isegi siis, kui SRS turvapadjas ei esine talitlushäireid. Kui märgutuli ei sütti süütelüliti režiimi “ON” valimisel, jääb pärast umbes 6 sekundi möödumist põlema või süttib sõidu ajal, siis soovitame lasta eelpinguteid ja turvapatju esimesel võimalusel KIA volitatud müügiesindajal kontrollida. Kia soovitab pöörduda Kia volitatud esindaja/teenusepartneri poole.

⚠ HOIATUS

- Eelpingutid on mõeldud aktiveeruma ainult ühe korra. Pärast aktiveerumist tuleb eelpingutusega turvavööd välja vahetada. Kõik turvavöö tüübid, mida on kokkupõrkel kantud, tuleb alati pärast õnnetust välja vahetada.
- Eelpingutiga turvavöö süsteemid muutuvad aktiveerumisel kuumaks. Ärge puudutage eelpingutusega turvavöö komplekte mõned minutid pärast aktiveerumist.
- Ärge püüdke eelpingutiga turvavöid kontrollida ega ise asendada. Laske süsteem kvalifitseeritud asjatundjal üle vaadata. Kia soovitab pöörduda Kia volitatud esindaja/teenusepartneri poole.
- Ärge lööge turvavööde eelpinguteid.
- Ärge püüdke eelpingutiga turvavöö süsteemi mingil viisil hooldada või parandada.
- Eelpingutiga turvavöökomplekti vale käsitsemine ja hoiatuste eiramine eelpingutiga turvavööde löömise, muutmise, kontrollimise, asendamise, hooldamise või parandamise kohta, võib põhjustada ebaõige toimimise või tahtmatu aktiveerumise ja tõsiseid vigastusi.
- Kandke mootorsõidukis sõites alati turvavööd.
- Juhul, kui eelpinguti peab autost eemaldama, võtke ühendust kvalifitseeritud asjatundjaga. Kia soovitab pöörduda Kia volitatud esindaja/teenusepartneri poole.

⚠ ETTEVAATUST

Keretööd sõiduki esiosas võivad eelpingutiga turvavöö süsteemi kahjustada. Seetõttu laske süsteemi asjatundlikus töökojas hooldada. Kia soovitab pöörduda Kia volitatud esindaja/teenusepartneri poole.

Turvavööde ettevaatusabinõud

⚠ HOIATUS

- Kõik autos viibijad peavad kogu aeg kandma turvavööd. Turvavööd ja turvatoolid vähendavad kokkupõrke või äkilise pidurdamise korral tõsiste või surmavate vigastuste ohtu kõigile sõitjatele. Turvavööta võivad sõitjad nihkuda liiga lähedale aktiveeritud turvapadjale, saada löögi sisestruktuurilt või viskuda sõidukist välja. Nõuetekohaselt kinnitatud turvavööd vähendavad neid ohte tohutult.
  Järgige alati selles juhendis toodud ettevaatusabinõusid turvavööde, turvapatjade ja sõitjate ohutuse kohta.

- Ärge asetage kunagi turvavööd üle õrnade esemete. Need võivad äkilise pidurdamisel või kokkupõrkel puruneda.

Imik või väike laps

Peate teadma oma riigis kehtivaid erinõudeid. Turvatoolid tuleb nõuetekohaselt tagaistmele kinnitada. Lisateavet nende kasutamise kohta leiate jaotisest "lapse turvasüsteem (CRS)" leheküljel 3-32.

⚠ HOIATUS

Kõik inimesed teie autos peavad olema alati korralikult kinni, kaasa arvatud imikud ja lapsed. Ärge hoidke kunagi sõidu ajal last süles. Kokkupõrkel tekkivad tugevad jõud rebivad lapse teie kätest ja paiskavad ta vastu auto sisemust. Kasutage alati oma lapse pikkuse ja kaaluga sobivat turvatooli.

✻ MÄRKUS

Väikelapsed on õnnetusjuhtumi korral vigastuste eest kõige paremini kaitstud tagaistmele nõuetekohaselt kinnitatud turvatoolis, mis vastab teie riigi ohutusstandardi nõuetele. Veenduge enne mis tahes turvatooli ostmist, et sellel on etikett, mis tõendab selle vastavust teie riigi ohutusnõuetele. Turvatool peab sobima teie lapse pikkuse ja kaaluga. Selle teabe saamiseks kontrollige lapse turvaistme etiketti. Täpsem teave "lapse turvasüsteem (CRS)" leheküljel 3-32.

Suuremad lapsed

Lapsed, kes on turvatoolide jaoks liiga suured, peavad alati istuma tagaistmel ja kasutama saadaolevaid süle-/õlarihmu. Süleosa peab olema kinnitatud ja liibuma võimalikult madalalt üle puusade. Kontrollige regulaarselt, kas rihm on kohaselt. Lapse vingerdamisel võib vöö ära nihkuda. Lapsed on õnnetuse korral kõige turvalisemalt, kui nad on kinnitatud sobiva turvasüsteemiga tagumisele istmele. Kui suurem laps (üle 13-aastane) tuleb panna esiistmele, peab ta olema saadaolevate süle-/õlarihmadega turvaliselt kinnitatud ja iste tuleb seade kõige tagumisse asendisse. 13-aastased ja nooremad lapsed tuleb turvaliselt paigutada tagaistmele. Ärge seadke KUNAGI alla 13-aastast last esiistmele. Ärge seadke KUNAGI tahapoole vaatavat turvaistet sõiduki esiistmele.

Kui õlarihm osa puudutab lapse kaela või nägu, proovige laps sõiduki keskosale lähemale seada. Kui õlarihm puudutab siiski nende nägu või kaela, tuleb nad seada tagasi turvatooli.

⚠ HOIATUS

Õlarihmad väikestel lastel

- Ärge laske kunagi õlarihmal olla ühenduses lapse kaela või näoga, kui sõiduk liigub.
- Kui laste turvavööd ei ole korralikult reguleeritud, tekib surma või tõsiste vigastuste oht.

Rasedad naised

Turvavöö kasutamine rasedatel naistel on soovitatud, et vähendada õnnetuse korral vigastuste võimalust. Turvavöö kasutamisel tuleb sülerihma osa panna nii madalale ja liibuvalt puusadele kui võimalik, mitte üle kõhu. Konkreetsete soovituste saamiseks pöörduge arsti poole.

⚠ HOIATUS

Rasedad naised

Rasedad naised ei tohi asetada turvavöö süleosa üle kõhu, kus asub loode, ega kõhu ülaosale, kus vöö võib kokkupõrke ajal loodet muljuda.

Vigastatud inimene

Vigastatud inimese transportimisel tuleb kasutada turvavööd. Vajaduse korral pidage nõu arstiga.

Üks inimene vöö kohta

Kaks inimest (sh lapsed) ei tohi end kunagi kinnitada ühe turvavööga. Avarii korral võib see kehavigastusi raskendada.

Ärge heitke pikali

Et vähendada õnnetuses vigastuste tõenäosust ja tagada turvavööde maksimaalne tõhusus, peaksid kõik sõitjad istuma sirgelt ja toetuma püstisesse asendisse seatud seljatugedele.

Kui reisija lamab tagaistmel või ees- ja tagaistmed on allalastud asendis, ei kaitse turvavöö tõhusalt.

⚠ HOIATUS

Allalastud seljatoega sõitmine suurendab kokkupõrke või äkkpidurdamise korral tõsiste või surmavate vigastuste võimalusi. Teie turvasüsteemide (turvavööde ja turvapatjade) kaitsevõime väheneb allalastud istme puhul oluliselt. Turvavööde korralikuks töötamiseks peavad need olema tihedalt ümber istuja puusade ja rindkere. Mida rohkem on seljatugi tahakallutatud, seda suurema tõenäosusega libiseb sõitja turvavöö alt läbi ja vigastab tõsiselt oma siseelundeid. Juhid ja kaassõitjad peavad alati toetuma oma istmetele, turvavööd kinnitatud ning seljatoed püstises asendis.

Turvavööde hooldus

Turvavööde süsteemi ei tohiks kunagi lahti võtta ega muuta. Lisaks tuleb tagada, et turvavööde ja vööde riistvara ei kahjustataks istmete hingede, uste või muu kuritarvitamisega.

⚠ HOIATUS

- Kui tõstate tagumise seljatoe püstisesse asendisse pärast seda, kui tagumine iste on olnud kokkuklapitud, olge ettevaatlik, et mitte kahjustada turvavöö rihma ega pannalt. Veenduge, et turvavöö rihm ega pannal ei jää tagaistme vahele kinni. Kahjustatud rihma või pandlaga turvavöö võib teid kokkupõrkel või järsul pidurdusel alt vedada, tuues kaasa raskeid vigastusi. Kui rihm või pandlad on kahjustunud, vahetage need kohe välja.
- Turvavööd võivad päikeselise ilmaga suletud autos väga kuumaks minna. Need võivad lapsi põletada.

Perioodiline kontroll

Kõigilt turvavöödelt tuleks regulaarselt kulumisjälgi ja vigastusi otsida. Kõik kahjustatud osad tuleks esimesel võimalusel välja vahetada.

Hoidke vööd puhtad ja kuivad

Turvavööd tuleb hoida puhta ja kuivana. Määrdunud turvavöid saab puhastada pehme seebi ja sooja vee lahusega. Valgendajaid, värvaineid ja tugevatoimelisi puhastusvahendeid ei tohiks kasutada, sest need võivad turvavööde kangast nõrgestada.

Turvavööde väljavahetamine

Kui sõiduk on õnnetusse sattunud, tuleb välja vahetada kogu turvavöökomplekt või komplektid. Seda tuleb teha ka siis, kui kahjustused pole ilmsed. Sel juhul laske süsteem välja vahetada kvalifitseeritud asjatundjal. Kia soovitab pöörduda Kia volitatud esindaja/hooldusspartneri poole.

lapse turvasüsteem (CRS)

Meie soovitus: lapsed olgu alati tagaistmel

⚠ HOIATUS

Kinnitage lapsed alati sõidukis korralikult. Tagaiste on kõige turvalisem koht igas vanuses lapsele. Ärge kunagi paigaldage seljaga sõidusuunda mõeldud lapse turvaseadet juhi kõrvale esiistmele, kui turvapadi ei ole välja lülitatud.

Autos reisivad alla 13-aastase lapsed peaksid alati istuma tagaistmel ja olema alati korralikult kohale kinnitatud, et vähendada äkkpidurdamisel, järsul manöövril või avariis saadavate vigastuste riski.

Liiklusõnnetuste statistika kohaselt on lapsed paremini kaitstud, kui nad on korralikult tagaistme, mitte esiistme külge kinnitatud. Lapsed, kes on turvaseadme kasutamiseks juba liiga suured, peavad kasutama auto turvavöid.

Enamikus riikides nõuavad kehtivad seadused laste sõidutamisel autos spetsiaalse turvaseadmete (nt turvatooli, istmekõrgenduse jms) kasutamist.

Vanus või pikkus ja kaal, mille ületamisel on lubatud hakata laste turvatoolide või -istmete asemel kasutama auto turvavöid, on eri riikide seadustes erinev, seega viige end kurssi oma riigis kehtivate erinõuetega, teistesse riikidesse reisimisel aga ka sihtriikide nõuetega.

Lapse turvaseade tuleb sõidukiistmele nõuetekohaselt kinnitada. Kasutage kindlasti kaubandusvõrgus saadaolevat turvavarustust, mis vastab teie riigi ohutusnõuetele.

Lapse turvasüsteem (CRS)

Imikud ja väikelapsed tuleb kinnitada sõidu ajaks näoga või seljaga sõidusuunas paigaldatud sobivat tüüpi turvaseadmesse, mis on eelnevalt nõuetekohaselt autoistmele kinnitatud. Lugege ja järgige alati turvaseadme valmistaja kasutusjuhiseid paigaldamise ja kasutamise kohta.

⚠ HOIATUS

- Järgige alati turvatooli tootja juhiseid.
- Kinnitage laps alati turvaseadmesse.
- Ärge kunagi kasutage turvahälli või turvatooli, mis kinnitub konksu abil seljatoe külge. See ei kaitse last õnnetuses piisavalt.
- Pärast õnnetust laske kvalifitseeritud asjatundjal süsteemi kontrollida. Kia soovitab pöörduda Kia volitatud esindaja/teenusepartneri poole.

Lapse turvasüsteemi (CRS) valimine

Lapse turvaseadet valides pidage silmas järgmiseid punkte.

- Kontrollige üle, kas turvaseadmel on etikett, mis kinnitab vastavust teie riigis kehtivatele ohutusstandarditele.
  Lapse turvaseadme tohib paigaldada ainult siis, kui see vastab nõuetele ECE-R44 või ECE-R129.
- Kasutage alati lapse kasvule ja kaalule vastavat turvaseadet. Selle kindlaks tegemiseks vaadake turvaseadme etiketti või kasutusjuhiseid.
- Kontrollige, kas see sobib teie autos istekohale, kus kavatsete seda kasutama hakata.
  täpsem teave "Istmete sobivus rihmaga ja ISOFIX-kinnitustega laste turvasüsteemidele vastavalt ÜRO eeskirjadele" leheküljel 3-39.
- Lugege ja järgige alati turvaseadme valmistaja juhiseid ja hoiatusi.

Lapse turvavarustuse liigid

Turvaseadmeid on kolme peamist liiki: seljaga sõidusuunas, näoga sõidusuunas ja istmekõrgendused.

Need on klassifitseeritud vastavalt lapse vanusele, kasvule ja kaalule.

Seljaga sõidusuunas lapse turvasüsteem

Seljaga sõidusuunas lapse turvasüsteem hoiab lapse seljatoe vastu istumispinda. Rakmete süsteem hoiab lapse paigal ja hoiab avarii korral lapse turvatoolis ning vähendab pinget lapse õrnale kaelalae ja selgroole.

Alla aasta vanuseid lapsi peaks alati sõidutama seljaga sõidusuunas paiknevas turvaseadmes. Seljaga sõidusuunas kasutatavaid laste turvaseadmeid on mitut eri tüüpi, imikutele mõeldud turvahälle tohib kasutada ainult seljaga sõidusuunas. Muudetavatel ja kolm-ühes lapse turvasüsteemidel on seljaga sõidusuunas asendile harilikult suuremad kõrguse- ja kaalupiirangud, mis võimaldab sõidutada last seljaga sõidusuunas pikema aja jooksul.

Sõidutage last seljaga sõidusuunas turvatoolis seni, kuni tootjapoolsed pikkuse ja kaalupiirangud seda lubavad.

Näoga sõidusuunas kasutatav turvaseade

Näoga sõidusuunas paiknev lapse turvasüsteem tagab lapse keha kaitsmise rihmade abil. Sõidutage last näoga sõidusuunas olevas rihmadega lapse turvasüsteemis seni, kuni tootjapoolsed pikkuse ja kaalupiirangud seda lubavad.

Kui laps on turvatoolist väljakasvanud, kasutage turvavööpatja.

Istmekõrgendused

Istmekõrgendus on vahend, mis aitab kaasa turvavöö õigele kinnitamisele. Istmekõrgendus võimaldab kinnitada turvavöö selliselt, et see kulgeb üle lapse keha tugevamate kohtade. Kastutage istmekõrgendust senikaua, kuni auto turvavöö jääb ümber lapse õigesse asendisse ka ilma selleta.

Turvavöö on õiges asendis siis, kui vöörihm on tihedalt vastu reite ülaosa, mitte vastu kõhtu. Turvavöö õlarihm peab jooksma üle õla ja rindkere, mitte üle kaela või näo. Autos reisivad alla 13-aastase lapsed peavad olema alati korralikult kohale kinnitatud, et vähendada äkkpidurdamisel, järsul manöövril või avariis saadavate vigastuste riski.

Lapse turvasüsteemi (CSR) paigaldamine

⚠ HOIATUS

Enne lapse turvaseadme paigaldamist

Järgige turvatooli valmistaja juhiseid.

Ohutusabinõude eiramine võib kaasa tuua TÕSISEID või ISEGI SURMAGA LÕPPEVAID VIGASTUSI.

⚠ HOIATUS

Kui peatugi segab lapse turvasüsteemi korrektset paigaldamist, peab vastava peatoe asendit muutma või selle eemaldama.

Kui olete lapsele sobiva turvaseadme välja valinud ja kontrollinud, kas see sobib teie auto tagaistmele, paigaldage see, läbides järgmised kolm põhietappi.

- **Kinnitage lapse turvasüsteem kindlalt sõiduki külge.** Lapse turvasüsteem (CRS) kinnitatakse auto istmele turvavöö (kahe- või kolmepunktivöö) või ISOFIX-i üle-

mise kinnituse ja/või ISOFIX-i kinnituspunktide ja/või tugijala abil.

- **Veenduge, et lapse turvasüsteem on tugevalt kinnitatud.** Turvaseadme korrektse kinnituse kontrollimiseks liigutage seadet pärast autosse paigaldamist edasi-tagasi ja külgsuunas. Turvavööga kinnitatud turvaseade peab olema paigaldatud nii kindlalt kui võimalik. Siiski võib oodata mõningast külgedele liikumist. Turvaseadme paigaldamisel reguleerige istme ja seljatoe asendit (üles-alla, ette-taha) selliselt, et lapse saab turvatooli mugaval viisil kinnitada.
- **Kinnitage laps turvasüsteemi.** Jälgige, et laps oleks lapse turvasüsteemi rihmadega vastavalt tootja juhistele korrektselt kinnitatud.

⚠ ETTEVAATUST

Suletud autos olev lapse turvasüsteem võib muutuda väga kuumaks. Põletuste vältimiseks veenduge enne lapse kinnitamist, et lapse turvasüsteem ega pandlad pole liiga kuumad.

ISOFIX-kinnitused ja ülarihm

ISOFIX-süsteem hoiab turvaseadet sõitmisel ja avarii korral paigal. See süsteem muudab turvatooli paigaldamise lihtsamaks ja vähendab valesti paigaldamise võimalust. ISOFIX-süsteem koosneb autos asuvatest kinnituspunktidest ja lapse turvaseadme küljes olevatest kinnitustest. Tänu ISOFIX-süsteemile pole auto turvavöid turvaseadme tagaistmele kinnitamiseks enam vaja kasutada.

ISOFIX-kinnitused on autosse sisseehitatud metallvardad. Auto igal ISOFIX-istekohal on kaks alumist kinnituspunkti, mille külge saab paigaldada ühe ISOFIX-kinnitustega varustatud turvaseadme.

ISOFIX-süsteemi kasutamiseks peate kasutama ka ISOFIX-turvaseadet.

Turvatooli tootja annab turvatoolile kaasa juhendi ISOFIX-kinnituste kasutamiseks.

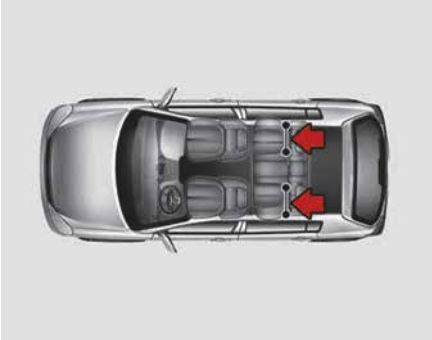

OCDW039056

ISOFIX-kinnituspunktid asuvad tagumisel vasak- ja parempoolsel välimisel istmel. Nende asukohad on näidatud joonisel.

⚠ HOIATUS

Ärge püüdke kinnitada lapse turvasüsteemi ISOFIX-kinnituspunktidega tagumisele keskmisele istmele. Sellel istekohal puuduvad ISOFIX-kinnituspunktid. Lapse turvasüsteemi tagumisele keskmisele istmele paigaldamisel võib välimiste istmete kinnituspunktide kasutamine kinnituspunkte kahjustada.

ISOFIX(i-Size) kinnituspunktid asuvad vasaku- ja parempoolse välimise tagaistme seljatoe ja istmepadja vahel ja on tähistatud sümbolitega.

1. ISOFIX(i-Size) kinnituspunktide asukohamärgised ( )
2. ISOFIX(i-Size) kinnituspunkt

Lapse turvasüsteemi kinnitamine "ISOFIX(i-Size) kinnitussüsteemiga".

ISOFIX(i-Size)-i lapse turvasüsteemi paigaldamine kummalegi tagumisele välimisele istmele.

1. Viige turvavöö pannal ISOFIX(i-Size)-kinnituspunktidest eemale.
2. Eemaldage kõik esemed, mis võiksid turvatooli ISOFIX(i-Size)-kinnitusega kinnitamist takistada.
3. Asetage lapse turvasüsteem sõiduki istmele, kinnitage seejärel iste ISOFIX-kinnituspunktidega, vastavalt selle tootja juhistele.
4. Järgige lapse turvasüsteemi tootja juhiseid õigeks paigalduseks ja lapse turvasüsteemil olevate ISOFIX(iSize)-kinnituste ühendamiseks ISOFIX(iSize)-kinnituspunktidega.

⚠ HOIATUS

Järgige ISOFIX(i-Size)-süsteemi kasutamisel järgmisi ohutusabinõusid.

- Järgige turvaseadme paigaldamisel kõiki selle valmistaja juhiseid.
- Kõik tagaistme turvavööd, mida parajasti ei kasutata, tuleb pandlasse kinnitada ja turvavöö rihmad lapse turvaistme taha kokku kerida, et laps sisse kerimata turvavöödest kinni ei saaks haarata. Lapsed võivad turvavöö ümber kaela panna ja turvavöö võib pingule tõmbununa lapse lämmatada.

- Ärge kinnitage ühe kinnituspunkti külge KUNAGI mitu turvaseadet. See võib põhjustada kinnituspunkti või kinnituse lõdvenemise või purunemise.
- Laske ISOFIX(i-Size)-süsteem alati pärast õnnetust edasimüüjal üle vaadata. Õnnetus võib kahjustada ISOFIX(i-Size)-süsteemi ja ei pruugi lapse turvasüsteemi korralikult kinnitada.

Turvatooli täiendav ülarihmaga kinnitamine (kui kuulub varustusse)

Lapse turvasüsteemi ülemised kinnituspunktid asuvad tagaistmete seljatugede taga.

1. Juhtige lapse turvasüsteemi ülemise kinnituse rihm üle seljatoe. Järgige kinnitusrihma paigutamisel turvaseadmega kaasasolevaid tootjapoolseid juhiseid.
2. Ühendage ülemise kinnituse rihm selle kinnituspunkti, seejärel pingutage rihm vastavalt lapse turvasüsteemi tootja juhistele, et lapse turvasüsteem kindlalt istme külge kinnitada.

⚠ HOIATUS

Järgige kinnitusrihma paigaldamisel alltoodud ohutusabinõusid.

- Järgige turvaseadme paigaldamisel kõiki selle valmistaja juhiseid.
- Ärge kinnitage ülemise kinnitusrihma jaoks mõeldud kinnituspunkti KUNAGI mitut turvaseadet. Kinnituspunkt võib puruneda ning kinnitusrihm võib lahti pääseda.
- Kinnitage ülemine kinnitusrihm üksnes vastava istekoha seljatoe tagaküljel asuva õige kinnituspunkti külge. Vastasel juhul ei pruugi kinnitusrihm õigesti töötada.

- Kinnituspunktid taluvad ainult õigesti paigaldatud turvaseadme koormust. Ärge mingil juhul kasutage neid täiskasvanute turvavööde või kinnitusrihmade ega muude esemete või varustuse kinnitamiseks.

Turvaseadme kinnitamine turvavöö vöö- ja õlarihmaga

Kui ISOFIX-süsteemi ei kasutata, tuleb kõik lapse turvasüsteemid kinnitada tagaistmele kolmepunktivöö süleosaga.

Lapse turvasüsteemi paigaldamine kolmepunktivööga

ODEEV058041NR

Lapse turvasüsteemi tagaistmele paigaldamiseks tuleb toimida järgmiselt:

1. Asetage turvaseade soovitud kohale tagaistmel. Pistke vöö- ja õlarihm ümber turvaseadme või läbi selle kinnituskohtade, järgides seadme tootja kasutusjuhendit.
2. Lükake turvavöö keeleplaat pandlasse. Kuuldub selge klõpsatuse heli. Seadke vabastusnupp nii, et see on hädaolukorras kergesti ligipääsetav.
   Veenduge, et turvavöö pole keerdus.

ODEEV058042NR

3. Tõmmake turvavöö võimalikult pingule, juhtides selle eelpingutisse tagasi.
4. Liigutage lapse turvasüsteemi edasi-tagasi veendumaks, et turvavöö hoiab seda kindlalt paigal.

Kui teie lapse turvasüsteemi tootja soovitab kasutada ülakinnitust vöö-/õlarihmaga, vaadake jaotist "Turvatooli täiendav ülarihmaga kinnitamine (kui kuulub varustusse)" leheküljel 3-37.

Turvaseadme eemaldamiseks vajutage turvavöö vabastusnupule ja tõmmake seejärel turvavöö turvaseadmest välja.

Istmete sobivus rihmaga ja ISOFIX-kinnitustega laste turvasüsteemidele vastavalt ÜRO eeskirjadele

(Teave sõiduki kasutajatele ja laste turvasüsteemide tootjatele)

- Jah: sobib vastava kategooria turvaseadme kinnitamiseks
- Ei: ei sobi määratud kategooria lapse turvasüsteemi paigaldamiseks
- "–": ei ole kohaldatav
- Tabel põhineb vasakpoolse rooliga sõidukil. Tabel vastab ka parempoolse rooliga sõidukile, erandiks on vaid esiistmel kaassõitja asukoht. Parempoolse rooliga sõiduki esiistmel kaassõitjale vastab istekoht nr 3.

Turvaseadme kategooriad		Istekohad							Märkused
		1	2	3		4	5	6	
				Turvapadi ON (SEES)	TURVAPADI OFF (VÄLJAS)				
Universaalsed rihmaga lapse turvasüsteemid		–	–	Ei	Jah F, R	Jah F, R	Jah*1 F, R	Jah F, R	F: näoga sõidusuunas R: seljaga sõidusuunas
i-Size turvatool		–	–	Ei	Ei	Jah, F, R *2	Ei	Jah F, R*2	
Turvahäll (ISOFIX küljega sõidusuunas olev lapse turvasüsteem)	ISOFIX CRF: L1, L2	–	–	Ei	Ei	Ei	Ei	Ei	
ISOFIX-turvatool CRS (i.e. turvaseade imikule)	ISOFIX CRF: R1	–	–	Ei	Ei	Jah R	Ei	Jah R	
Vähendatud suuruses ISOFIX-turvaiste	ISOFIX CRF: F2, F2X, R2, R2X	–	–	Ei	Ei	Jah F, R*2	Ei	Jah F, R*2	
* Täissuuruses ISOFIX-turvaiste* (*: pole istmekõrgendused)	ISOFIX CRF: F3, R3	–	–	Ei	Ei	Jah F, R*2	Ei	Jah F, R*2	
Vähendatud laiusega istmekõrgendus	ISO-standard: B2	–	–	Ei	Ei	Jah	Ei	Jah	
Täislaiuses istmekõrgendus	ISO-standard: B3	–	–	Ei	Ei	Ei	Ei	Ei	

*1. See istekoht (nr 5) ei sobi tugijalaga turvatoolile.

*2. See istekoht (nr 5) ei sobi tugijalaga turvatoolile.
• Juhiiste : peate lükkama istme keskmisesse asendisse ja kõige kõrgemale asendile.
• Eesmine kaassõitjaiste: peate lükkama istme kõige eesmisesse asendisse.

OCDP039084

Istekoha number	Asukoht autos
1	Ees vasakul
2	Ees keskel
3	Ees paremal
4	Teise istmerea vasakul
5	Teise istmerea keskel
6	Teise istmerea paremal

Soovituslikud lapse turvasüsteemid – Euroopas

Kaalukategooria	Nimi	Tooja	Kinnituse tüüp	ECE-R44 kinnituse nr
Rühm 0+	Cabriofix & Familyfix	Maxi Cosi	ISOFIX	E4 04443907
I rühm	Duo Plus	Britax Römer	ISOFIX ja ülemine kinnitus-rihm	E1 04301133
II rühm	KidFix II XP	Britax Römer	ISOFIX ja sõiduki turvavöö	E1 04301323
III rühm	Junior III	Graco	Sõiduki turvavöö	E11 03.44.164 E11 03.44.165

Turvaseadmete valmistajate kodulehed

Maxi Cosi Cabriofix & Familyfix http://www.maxi-cosi.com

Britax Römer http://www.britax.com

Graco http://www.gracobaby.com

Turvapadi – lisakaitsesüsteem (mõnel mudelil)

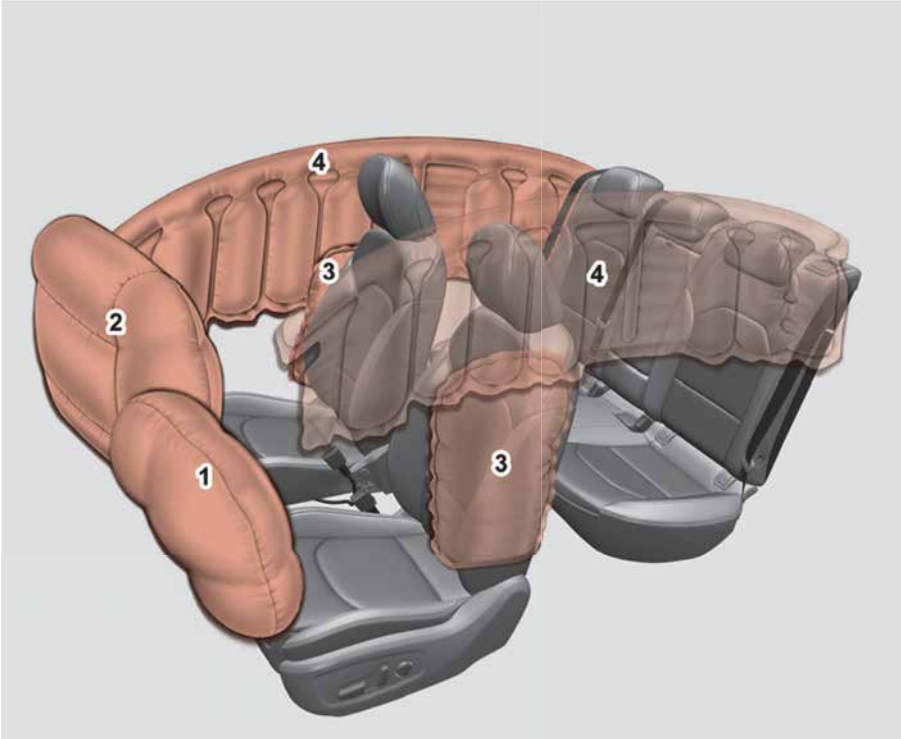

OCDW039031

OCDW039063

1. Juhi esiturvapadi
2. Kaassõitja esiturvapadi
3. Külgmine turvapadi*
4. Turvakardinad*
5. Eesmise kaasreisija turvapadja SISSE/VÄLJA lüliti

* : kui on varustuses

* Teie auto turvapadjad võivad joonisel näidatust erineda.

⚠ HOIATUS

- Isegi turvapatjadega sõidukites peate teie ja kaasreisijad alati kandma turvavöösid, et vähendada kokkupõrkel või ümberpaiskumisel tekkivate vigastuste ohtu ja raskust.
- Turvapadjad ja eelpingutid sisaldavad plahvatusohtlikke kemikaale. Sõiduki utiliseerimine eelpinguteid ja turvapatju eemaldamata võib põhjustada tulekahju. Pöörduge enne utiliseerimist kvalifitseeritud asjatundja poole. Kia soovitab pöörduda Kia volitatud esindaja/teenusepartneri poole.
- Kaitske turvapatjade osi ja juhtmestikku vee ja muude vedelike eest. Kui turvapadjasüsteemi osad ei toimi vee või muude vedelike tõttu, võib see põhjustada tulekahju või tõsiseid vigastusi.

Turvapadja süsteemi toimimine

- Turvapadjad aktiveeruvad (võimelised täituma) ainult siis, kui süütelüliti keeratakse asendisse ON (SEES) või START.
- Turvapadjad täituvad momentaanselt tugeval laupkokkupõrkel või tugeva külglöögi korral (kui autol on külgturvapadjad ja turvakardinad), et kaitsta sõitjaid raskete vigastuste eest.

✻ MÄRKUS

Ümberpaiskumisanduriga autod

Kui autol on küljeturvapadjad ja turvakardinad, täituvad need ka auto ümberpaiskumisel, et kaitsta sõitjaid raskete vigastuste eest.

- Tavatingimustes on turvapadi ette nähtud vallanduma kokkupõrke nurgal ja tugevusel põhinedes. Need kaks tegurit on olulised turvapadja vallandumise signaali edastamise või elektrilise toimingu käivitamise korral.
- Turvapadi vallandub kokkupõrke nurga ja intensiivsuse alusel. See ei vallandu iga avarii või kokkupõrke korral.
- Esiturvapadjad täituvad ja tühjenevad silmapilkselt.
  Turvapatjade vallandumist on praktiliselt võimatu õnnetuse hetkel märgata.
  Tõenäoliselt näete turvapatju pärast kokkupõrget oma kohtadel lebamas.
- Selleks, et raskes kokkupõrkes kaitse tagada, peavad turvapadjad kiiresti täituma. Turvapadja täitumine on äärmiselt lühikese aja tulemus, mil toimub kokkupõrge ja vajadus täita turvapadi sõitja ja sõiduki struktuuride vahel enne kui sõitja nende struktuuride vastu paiskub.
  See täitumiskiirus vähendab tõsistes kokkupõrgetes raskete ja

eluohtlike vigastuste ohtu ning on seega turvapatjade disaini oluline osa.
Kuid turvapatjade täitumine võib samuti põhjustada vigastusi, mille hulka kuuluvad marrastused näol, sinikad ja katkised luud, sest täitumiskiirus paneb turvapadjad suure jõuga avanema.

- **On isegi olukordi, kus kokkupuude rooli turvapadjaga võib põhjustada surmavaid vigastusi, eriti kui sõitja asub roolile liiga lähedal.**

⚠ HOIATUS

- Vältimaks kokkupõrkel vallanduvatest turvapatjadest põhjustatud kehalisi vigastusi või surma, peab sõitja istuma roolist võimalikult kaugel (vähemalt 250 mm kaugusel). Eesmised kaassõitjad peaksid alati liigutama oma toolid võimalikult kaugele ja istmel taha naalduma.
- Turvapadjad vallanduvad kokkupõrkel viivitamata. Kui sõitjad ei istu õigesti, võivad täituvad turvapadjad neid vigastada.
- Turvapatjade täitumine võib põhjustada vigastusi nagu marrastused näol või kehal, vigastused purunenud prillidest või põletused.

Müra ja suits

Turvapadjad teevad täitumisel valju müra ja jätavad õhku suitsu ja pulbrit. See on tingitud turvapadja vallandajas sisalduva aine süttimisest ega anna põhjust muretsemiseks. Pärast turvapadja täitumist võite tunda olulist ebamugavustunnet hingamisel, mis on tingitud teie rinna kokkupuutest nii turvavöö kui ka turvapadjaga, lisaks suitsu ja pulbri sissehingamisest. **Pärast kokkupõrget avage esimesel võimalusel uksed ja/või aknad, et leevendada hingamisprobleeme ja vältida pikaajalist kokkupuudet suitsu ja pulbriga.**

Kuigi suits ja pulber ei ole mürgised, võivad need nahka ärritada (silmi, nina, kurku jne). Sellisel juhul peske ja loputage kohe külma veega ning pöörduge arsti poole, kui sümptomid ei kao.

⚠ HOIATUS

Turvapatjadega seotud osad rooliratta keskel, armatuurlauas, esiistmetes ning laeservades (esi- ja tagauste kohal) lähevad turvapatjade vallandumisel väga kuumaks. Vigastuste vältimiseks ärge puudutage turvapatjade asukoha sisemisi osi kohe pärast seda, kui turvapadi on täitunud.
Ärge paigaldage mingeid lisatarvikuid turvavööde vallandumise piir-

konda, nagu armatuurlaud, aknad, postid ja laepaneelid.

Eesmise kaassõitja turvapadja hoiatussilt lapse turvavarustuse kohta

Ärge pange kunagi seljaga sõidusuunas olevat lapse turvasüsteemi eesmise kaassõitja istmele. Kui turvapadi avaneb, tabab see seljaga sõidusuunas olevat lapse turvasüsteemi, põhjustades tõsiseid või surmavaid vigastusi.

Lisaks, ärge pange eesmise kaassõitja istmele ka näoga sõidusuunas olevat lapse turvasüsteemi. Eesmise kaassõitja turvapadja täitumine võib põhjustada lapsele raskeid või surmavaid vigastusi.

Kui teie sõiduk on varustatud kaassõitja turvapadja ON/OFF (SEES/VÄLJAS) lülitiga, saate eesmise kaassõitja turvapadja vajadusel aktiveerida ja inaktiveerida.

⚠ HOIATUS

- Eriti ohtlik! Ärge pange seljaga sõidusuunas paigaldatavat lapse turvasüsteemi istmele, mille ees on turvapadi!
- Ärge KUNAGI pange seljaga sõidusuunas paigaldatavat lapse turvasüsteemi istmele, mille ees on AKTIVEERITUD TURVAPADI! See võib põhjustada LAPSE SURMA või TÕSISEID VIGASTUSI.
- Ärge pange kunagi lapse turvasüsteemi eesmise kaassõitja istmele. Eesmise kaassõitja turvapadja täitumine võib põhjustada raskeid või surmavaid vigastusi.
- Kui külgturvapatjade ja/või turvakardinatega auto tagaistme välimistel istekohtadel istuvad lapsed, siis paigaldage nende turvasüsteemid ustest võimalikult kaugele ja kinnitage tugevalt. Külgturvapatjade ja/või turvakardinate täitumine võib põhjustada imiku või lapse raskeid vigastusi või surma.

Turvapatjade hoiatustuled

ODEEV068100NR

Turvapadja hoiatustule eesmärgiks on teavitada teid võimalikust probleemist turvapadjaga – täiendav turvavarustus (SRS).

Süüte lülitamisel asendile ON (SEES), süttib märgutuli ligikaudu 6 sekundiks ja seejärel kustub.

Laske süsteemi kontrollida järgmistel juhtudel.

- Tuli ei sütti korraks süüte lülitamisel asendisse ON (SEES).
- Tuli ei kustu pärast ligikaudu 6-sekundilist põlemist.
- Tuli süttib sõiduki liikumise ajal.
- Tuli vilgub, kui süütelüliti on asendis ON (SEES).

Kaassõitja eesmise turvapadja asendi ON (SEES) näidik

OCDW039032

Kaassõitja eesmise turvapadja asendi ON (SEES) näidik süttib ligikaudu 4 sekundiks pärast süütelüliti asendisse ON (SEES) lülitamist.

Kaassõitja eesmise turvapadja asendi ON (SEES) näidik süttib, kui kaassõitja eesmise turvapadja ON/OFF (SEES/VÄLJAS) lüliti seatakse asendile ON (SEES) ja kustub ligikaudu 60 sekundi möödudes.

Kaassõitja eesmise turvapadja asendi OFF (VÄLJAS) näidik

OCDW039033

Kaassõitja eesmise turvapadja asendi OFF (VÄLJAS) näidik süttib ligikaudu 4 sekundiks pärast süütelüliti asendisse ON (SEES) lülitamist.

Kaassõitja eesmise turvapadja asendi OFF (VÄLJAS) näidik süttib, kui kaassõitja eesmise turvapadja ON/OFF (SEES/VÄLJAS) lüliti seatakse asendile OFF (VÄLJAS) ja kustub, kui kaassõitja eesmise

turvapadja ON/OFF (SEES/VÄLJAS) lüliti seatakse asendile ON (SEES).

⚠ ETTEVAATUST

Kui kaassõitja eesmise turvapadja ON/OFF (SEES/VÄLJAS) lüliti ei tööta, kaassõitja eesmise turvapadja OFF (VÄLJAS) näidik ei sütti (kaassõitja eesmise turvapadja ON (SEES) näidik süttib ja kustub ligikaudu 60 sekundi möödudes) ja kaassõitja eesmine turvapadi täitub eesmise kokkupõrke korral, isegi kui kaassõitja eesmise turvapadja ON/OFF (SEES/VÄLJAS) lüliti on seatud asendile OFF (VÄLJAS).

Sel juhul laske kaassõitja turvapadja lüliti ja lisakaitsesüsteem kvalifitseeritud asjatundjal kontrollida.

Kia soovitab pöörduda Kia volitatud esindaja/teenusepartneri poole.

Täiendava turvavarustuse osad ja funktsioonid

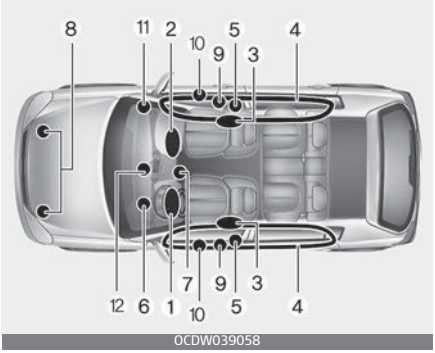

OCDW039058

Lisakaitsesüsteemi osad:

1. Juhi eesmise turvapadja moodul
2. Kaassõitja esiturvapadja moodul
3. Külgturvapatjade moodulid*
4. Turvakardinate moodulid*
5. Eelpinguti komplektid*
6. Turvapatjade hoiatustuled
7. SRS juhtmoodul (SRSCM) / ümberpaiskumisandur*
8. Eesmised löögiandurid
9. Külgmised löögiandurid
10. Külgmised surveandurid
11. Kaassõitja esiturvapadja lüliti
12. Kaassõitja eesmise turvapadja ON/OFF (SEES/VÄLJAS) näidik

* : kui on varustuses

SRSCM jälgib süütelüliti asendis või režiimis “ON” pidevalt kõiki lisakaitsesüsteemi osi, et teha kindlaks, kas löök on turvapatjade täitmiseks ja turvavööde eelpingutite rakendamiseks piisavalt tugev.

Näidikuplokis asuv turvapatjade märgutuli „ “ süttib süütelüliti asendisse ON (SEES) lülitamisel umbes 6 sekundiks, misjärel peaks turvapatjade märgutuli „ “ kustuma.

⚠ HOIATUS

Kui ilmneb mõni järgmistest tingimustest, näitab see turvapatjade talitlushäiret. Sel juhul laske süsteemi kvalifitseeritud asjatundjal kontrollida. Kia soovitab pöörduda Kia volitatud esindaja/teenusepartneri poole.

- Tuli ei sütti korraks süüte lülitamisel asendisse ON (SEES).
- Tuli ei kustu pärast ligikaudu 6-sekundilist põlemist.
- Tuli süttib sõiduki liikumise ajal.
- Tuli vilgub, kui süütelüliti on asendis ON (SEES).

Juhi esiturvapadi (1)

ODEEV058048NR

Turvapadja moodulid asuvad nii rooli keskel kui ka eesmise kaassõitja paneelis kindalaeka kohal. Kui lisakaitsesüsteemi juhtmoodul tuvastab piisavalt tugeva eestlöögi, vallanduvad automaatselt mõlemad esiturvapadjad.

Juhi eesmine turvapadi (2)

ODEEV058049NR

Vallandumisel eralduvad turvapatjade paisumise rõhu tõttu otse padja katte alla vormitud rebenevad õmblused. Katte edasine avamine võimaldab turvapatjade täielikku täitumist.

Juhi esiturvapadi (3)

ODEEV058050NR

Täielikult täitunud turvapadi koos nõuetekohaselt kinnitatud turvavööga aeglustavad juhi või kaas-

sõitja ettepaiskumist, vähendades pea- ja kaelavigastuste ohtu.

Turvapadjad hakkavad kohe pärast täitumist tühjenema, et mitte piirata juhi vaatevälja või juhtimisvõimet.

Kaassõitja esiturvapadi

ODEEV058051NR

⚠ HOIATUS

- Ärge paigaldage ega asetage tarvikuid (joogihoidja, kleeps jne) eesmise kaassõitja paneelile kindalaeka kohal sõidukis, mis on varustatud kaassõitja turvapadjaga. Sellised esemed võivad muutuda ohtlikeks lendkehadeks ja kaassõitja turvapadja täitumisel vigastusi põhjustada.
- Ärge asetage vedela õhuvärskendaja mahutit sõidukis näidikuteploki lähedale ega näidikupaneeli pinnale. See võib muutuda ohtlikuks lendkehaks ja kaassõitja turvapadja täitumisel vigastusi põhjustada.

⚠ HOIATUS

- Turvapadja vallandumisel võib kõlada valju müra, millele järgneb sõidukisse lastud peen tolm. Need tingimused on tavalised ja ei ole ohtlikud – turvapadjad on pakitud sellesse peenesse pulbrisse. Turvapatjade vallandumisel tekkiv tolm võib põhjustada naha- või silmaärritust ja mõnede inimeste puhul astmat halvendama. Pärast õnnetust, mis on põhjustanud turvapatjade vallandumise, peske kogu katmata nahk külma vee ja pehme seebiga korralikult puhtaks.
- Turvapadjad saavad toimida vaid siis, kui süütelüliti on asendis ON (SEES). Kui turvapatjade "" märgutuli ei sütti või põleb pidevalt pärast 6-sekundilist põlemisaega, kui süütelüliti on asendis ON (SEES) või pärast mootori käivitumist, süttib sõitmisel, ei toimi turvapadjad nõuetekohaselt. Sel juhul laske süsteemi kvalifitseeritud asjatundjal kontrollida. Kia soovitab pöörduda Kia volitatud esindaja/teenusepartneri poole.
- Enne kaitsme vahetamist või akuklemmi lahutamist keerake süütelüliti asendisse LOCK (LUKUS) ja eemaldage süütevõti. Ärge kunagi eemaldage ega vahetage turvapatjadega seotud kaitset (kaitsmeid), kui süütelüliti on asendis ON (SEES). Selle hoiatuse

eiramine sütitab turvapatjade "" märgutule.

Juhi ja kaasreisija eesmised turvapadjad

Juhi esiturvapadi

OCDW039034

Kaassõitja esiturvapadi

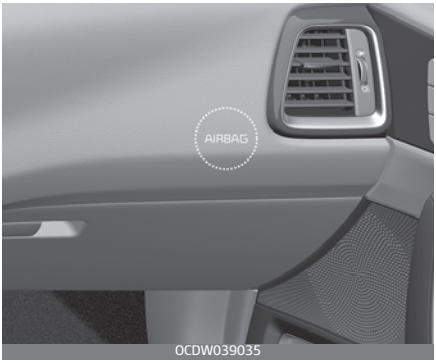

OCDW039035

Teie sõiduk on varustatud täiendava turvasüsteemiga (turvapadjad) ja süle-/õlarihmadega nii juhi kui kaassõitjate istmetel.

Süsteemi olemasolu märgiks on tähed "AIRBAG", mis on graveeritud turvapadja polstrikattele roolirattal ja kaassõitja poolel eesmisele paneelile, kindalaeka kohal.

Täiendav turvasüsteem koosneb turvapatjadest, mis on paigaldatud rooliratta polstrikatte alla ja kaassõitja eesmise paneeli alla, kindalaeka kohal.

Täiendava turvasüsteemi eesmärk on pakkuda juhile ja/või eesmisele kaasreisijale piisavalt tugeva eestlöögi korral täiendavat kaitset lisaks turvavöösüsteemile.

⚠ HOIATUS

Juhi käed peavad paiknema roolirattal kella 9 ja 3 asendis. Kaassõitja peaks oma käsi süles hoidma.

⚠ HOIATUS

Kasutage alati turvavöid ja lapse turvasüsteeme – igal reisil, iga kord, igaüks! Turvapadjad täituvad suure jõuga ja ühe silmapilgutusega. Turvavööd aitavad hoida sõitjad õiges asendis, et saavutada turvapadja maksimaalne tõhusus. Isegi turvapatjade olemasolul võivad turvavööga halvasti kinni olevad või lahtise turvavööga sõitvad reisijad saada raskeid vigastusi, kui turvapadi täitub. Järgige alati selles juhendis toodud ettevaatusabinõusid turvavööde, turvapatjade ja sõitjate ohutuse kohta.

Vähendamaks raskete või surmavate vigastuste ohtu ja turvasüsteemi maksimaalse ohutuse ärakasutamiseks tehke järgmist.

- Ärge asetage kunagi last üheski turvatoolis ega istmekõrgendusel esiistmele.
- Kinnitage alati laste turvavööd tagaistmel. Tagaiste on igas vanuses laste jaoks kõige turvalisem koht.
- Esi- või külgturvapadi võib valesti istuvat juhti või kaassõitjat vigastada.
- Liigutage oma iste turvapatjadest võimalikult kaugele tagasi, säilitades kontrolli sõiduki üle.
- Teie ja teie reisijad ei tohi kunagi istuda ega kallutada turvapatjadele ebavajalikult lähedale. Vales asendis olevad juhid ja kaasreisijad võivad täituvate turvapatjadega tõsiseid vigastusi saada.
- Ärge toetage kunagi vastu ust ega keskkonsooli – istuge alati sirgelt.
- Ärge lubage kellelgi sõita kaassõitjaistmel kui kaassõitjaistme turvapadja OFF märgutuli põleb. Sel juhul turvapadi õnnetuse korral ei vallandu.
- Ärge paigaldage mingeid esemeid turvapadja moodulite kohale või ligidusse roolil, näidikupaneelil ja kaassõitja paneelil kindalaeka kohal. Sellised esemed võivad auto turvapatjade vallandumiseks piisava jõuga kokkupõrkel vigastusi tekitada.
- Ärge muutke ega ühendage täiendava turvasüsteemi juhtmestikku ega muid süsteemi osi lahti. See võib põhjustada vigastusi kas juhusliku turvapatjade vallandumise või täiendava turvasüsteemi mitte toimimise tõttu.
- Kui turvapatjade märgutuli põleb sõidu ajal, siis soovitame lasta kvalifitseeritud asjatundjal süsteemi kontrollida. Kia soovitab pöörduda Kia volitatud esindaja/teenusepartneri poole.
- Turvapatju saab kasutada vaid korra – laske süsteem kvalifitseeritud asjatundjal välja vahetada. Kia soovitab pöörduda Kia volitatud esindaja/teenusepartneri poole.
- Täiendav turvasüsteem on loodud vallandama turvapadjad vaid siis, kui kokkupõrge on piisavalt tugev ja kui kokkupõrkenurk on väiksem kui 30° sõiduki pikiteljast. Lisaks vallanduvad turvapadjad vaid ühe korra. Turvavööd tuleb kanda kogu aeg.
- Eesmised turvapadjad ei ole mõeldud vallanduma külgmise kokkupõrke, tagumise kokkupõrke või ümberpaiskumise korral. Lisaks ei vallandu eesmised turvapadjad eesmistel kokkupõrgetel, mis on vallandumise lävest kergemad.
- Lapse turvasüsteemi ei tohi kunagi paigutada esiistmele. Imik või laps võib õnnetuse korral val-

landuva turvapadja tõttu saada raskelt vigastada või surma.

- 13-aastased ja nooremad lapsed peavad alati olema tagaistmetel korralikult kinnitatud. Ärge laske lastel kunagi sõita eesmise kaasreisija istmel. Kui üle 13-aastane laps tuleb panna eesmisele kaasreisija istmele, tuleb tema turvavöö korralikult kinnitada ja iste liigutada võimalikult taha.
- Maksimaalseks turvalisuseks mis tahes avariide puhul peavad kõik sõitjad, sh juht, kandma alati turvavöösid, olenemata sellest, kas nende iste on varustatud turvapadjaga, et vähendada raskete vigastuste või surma ohtu. Ärge istuge ega kallutage turvapadjale ebavajalikult lähedale, kui sõiduk liigub.
- Valesti istumine võib avarii korral põhjustada tõsiseid või surmavaid vigastusi. Kõik sõitjad peavad istuma sirgelt, seljatoega püstises asendis, istmepadja keskel ning kinnitatud turvavööga. Jalad peavad olema välja sirutatud ja põrandal, kuni sõiduk on pargitud ja süütevõti eemaldatud.
- Täiendava turvasüsteemi turvapadjad peavad avarii korral turvalisuse tagamiseks vallanduma väga kiiresti. Kui sõitja on vales asendis, sest ta ei kanna turvavööd, võib turvapadi jõuliselt vastu sõitjat paisata, põhjustades raskeid või surmavaid vigastusi.

Kaassõitja esiturvapadja lüliti (mõnel mudelil)

Kaassõitja eesmise turvapadja saab inaktiveerida ON/OFF (SEES/VÄLJAS) lülitiga, kui eesmisele istmele paigutatakse lapse turvasüsteem või kui seal ei istu kedagi.

Oma lapse ohutuse tagamiseks tuleb kaassõitja eesmine turvapadi inaktiveerida, kui erandjuhul tuleb eesmise kaassõitja istmele paigutada seljaga sõidusuunas olev turvatool.

Kaassõitja eesmise turvapadja inaktiveerimine ja aktiveerimine

- Kaassõitja esiturvapadja väljalülitamiseks sisestage juhtvõti kaassõitja esiturvapadja lülitisse ja keerake lüliti asendisse OFF (VÄLJAS).
  Kaassõitja eesmise turvapadja OFF näidik ( ) süttib ja jääb põlema kuni kaassõitja eesmise turvapadja taasaktiveerimiseni.
- Kaassõitja esiturvapadja taasaktiveerimiseks sisestage juhtvõti kaassõitja esiturvapadja lülitisse ja keerake lüliti asendisse ON (SEES).

Kaassõitja eesmise turvapadja OFF (VÄLJAS) näidik kustub ja ON (SEES) näidik ( ) süttib ligikaudu 60 sekundiks.

HOIATUS

Eesmise turvapadja lülitit saab keerata sarnase väikese seadmega. Kontrollige alati eesmise turvapadja ON/OFF (SEES/VÄLJAS) lülitit ja kaassõitja eesmise turvapadja ON/OFF (SEES/VÄLJAS) näidikut.

MÄRKUS

- Kui kaassõitja eesmise turvapadja ON/OFF (SEES/VÄLJAS) lüliti on seatud olekule ON (SEES), on kaassõitja eesmine turvapadi aktiveeritud ja esiistmele ei tohi paigutada lapse või imiku turvatooli.
- Kui kaassõitja eesmise turvapadja ON/OFF (SEES/VÄLJAS) lüliti on seatud olekule OFF (VÄLJAS), on kaassõitja eesmine turvapadi inaktiveeritud.

ETTEVAATUST

- Kui kaassõitja eesmise turvapadja lüliti ei toimi korralikult, süttib näidikupaneelil turvapadja märgutuli ( ). Ja kaassõitja eesmise turvapadja OFF (VÄLJAS) näidik ( ) ei sütti (turvapadja ON (SEES) näidik süttib ja kustub ligikaudu 60 sekundi pärast), täiendava turvasüsteemi juhtmoodul taasaktiveerib kaassõitja eesmise turvapadja ja see vallandub eesmistes kokkupõrgetes isegi kui kaassõitja eesmise turvapadja lüliti on asendis OFF (VÄLJAS). Sel juhul laske süsteemi kvalifitseeritud asjatundjal kontrollida. Kia soovitab pöörduda Kia volita-

tud esindaja/teenusepartneri poole.
- Kui turvapatjade märgutuli vilgub või ei sütti süütelüliti asendisse ON (SEES) keeramisel või süttib sõidu ajal, laske süsteem kvalifitseeritud asjatundjal üle kontrollida. Kia soovitab pöörduda Kia volitatud esindaja/teenusepartneri poole.

⚠ HOIATUS

- Juht vastutab kaassõitja turvapadja lüliti õige asendi eest.
- Inaktiveerige kaassõitja eesmine turvapadi ainult siis, kui süütelüliti on välja lülitatud või täiendava turvasüsteemi juhtmoodulis võib esineda tõrkeid.
  Võib olla oht, et juhi- ja/või kaassõitja- ja/või külgturvapadjad ja turvakardinad ei vallandu või vallanduvad kokkupõrkel valesti.
- Ärge paigaldage kunagi seljaga sõidusuunas olevat turvaistet eesmisele kaassõitja istmele, kui selle turvapadi ei ole inaktiveeritud. Õnnetuse korral vallanduva turvapadja tõttu võib imik või laps saada raskeid vigastusi või surma.
- Kuigi teie sõiduk on varustatud kaassõitja eesmise turvapadja lülitiga, ärge paigaldage esiistmele lapse turvasüsteemi. Lapse turvasüsteemi ei tohi kunagi paigutada esiistmele. Lapsed, kes on turvatoolide jaoks liiga suured, peavad alati istuma tagaistmel ja kasutama saadaolevaid süle-/õlarihmu. Lapsed on õnnetuse korral kõige turvalisemalt, kui nad on kinnitatud sobiva turvavarustusega tagumisele istmele.
- Kohe kui turvaiste ei ole enam eesmisel kaasreisija istmel kasutuses, aktiveerige uuesti eesmise kaassõitja turvapadi.
- Ärge asetage ega sisestage mis tahes esemeid sõiduki istmetele kinnitatud turvapatjade siltide lähedale. Turvapadja vallandumisel võib see ese vallandumist mõjutada ning põhjustada ootamatu õnnetuse või füüsilist kahju.

⚠ HOIATUS

Ärge kinnitage esemeid

Turvapadja moodulitele või nende lähedale roolirattale, näidikupaneelile, tuuleklaasile ja eesmise kaassõitja paneelile kindalaeka kohal ei tohi paigutada esemeid (nagu turvapolstri katteid, mobiiltelefoni hoidikuid, topsihoidikuid, lõhnastajaid ega kleebiseid). Sellised esemed võivad auto turvapatjade vallandumiseks piisava jõuga kokkupõrkel vigastusi tekitada. Ärge pange turvapatjadele ega enda ja turvapadja vahele ühtegi eset.

Külgmine turvapadi

Ees

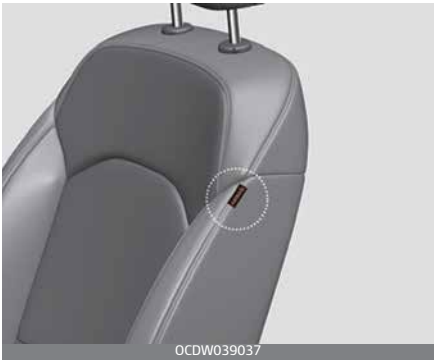

* Teie auto turvapadjad võivad joonisel näidatust erineda.

Teie sõiduki mõlemad esiistmed on varustatud külgturvapadjaga. Turvapadja eesmärk on pakkuda juhile ja eesmisele kaassõitjale täiendavat kaitset lisaks turvavööle.

Külgturvapadjad vallanduvad teatava külglöögi korral, olenevalt löögi tugevusest, nurgast, sõidukiirusest ning löögipunktist. Külgturvapadjad ei vallandu iga külglöögi ega ümberpaiskumise korral.

⚠ HOIATUS

Ärge lubage sõitjatel toetada päid või kehi ustele, asetada käsi ustele, sirutada käsi aknast välja ega asetada esemeid ukse ja sõitjate vahele, kui nad istuvad külgturvapadja ja/või turvakardinatega varustatud istmetel.

✻ MÄRKUS

ümberpaiskumisanduriga autod

- Mõlema külje küljeturvapadjad vallanduvad kindlate ümbrepaiskumise tingimuste korral.
- Külgturvapadi võib vallanduda, kui ümberpaiskumisandur tuvastab ümberpaiskumise.

⚠ HOIATUS

- Külgturvapadi täiendab turvavöösüsteemi ja ei ole selle asendus. Seega tuleb sõiduki liikumisel alati kanda turvavööd. Külgturvapadjad vallanduvad ainult teatava külglöögi korral või auto ümberpaiskumisel *1 mis on piisavalt tugev, et sõitjaid märkimisväärselt vigastada.
- Külgturvapatjadelt parima kaitse saamiseks ja turvapatjadest endist tingitud vigastuste vältimiseks peavad mõlemad eesistujad

*1.(kui autol on ümberpaiskumise andur),

istuma sirgelt ja kasutama õigesti turvavööd.
- Ärge kasutage täiendavaid istmekatteid.
- Istmekatete kasutamine võib vähendada või takistada süsteemi tõhusust.
- Et vältida küljeturvapatjade juhuslikku vallandumist, mis võib kaasa tuua vigastusi, püüdke mitte lüüa või põrutada külglöögiandureid, kui süüde on sisselülitatud.
- Istme või istmekatte vigastamise korral pöörduge kvalifitseeritud asjatundja poole.
  Kia soovitab pöörduda Kia volitatud esindaja/teenusepartneri poole.

⚠ HOIATUS

Ärge kinnitage esemeid

- Ärge pange turvapatjadele ega enda ja turvapadja vahele ühtegi eset. Samuti ärge paigaldage ühtegi eset turvapatjade vallandumisteele ustel, külgakendel, esi- või tagaukse paneelidel.
- Ärge pange ühtegi eset ukse ja istme vahele. Sellised esemed võivad külgmise turvapadja täitumisel kohalt paiskuda.
- Ärge paigaldage turvapatjadele ega nende lähedale lisavarustust.
- Ohutuse mõttes ärge riputage raskeid esemeid riidekonksudele.

Turvakardin

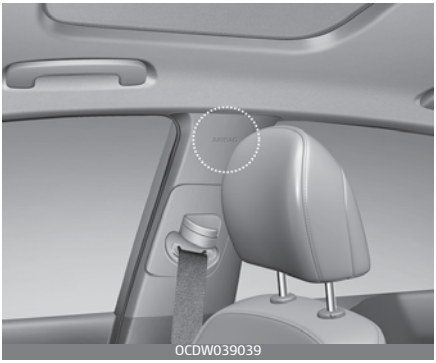

* Teie auto turvapadjad võivad joonisel näidatust erineda.

Turvakardinad (peaturvapadjad) asuvad laeservades keskmise ukseposti kohal.

Need on mõeldud teatud külgkokkupõrgete korral kaitsma esiistmetel istujate ja tagumistel välimistel istmetel olevate sõitjate päid.

Turvakardinad vallanduvad teatava külglöögi korral, olenevalt löögi tugevusest, nurgast, sõidukiirusest ning löögipunktist. Turvakardinad ei vallandu kõigi külglöökide, laup- ja

tagantkokkupõrke korral ega enamikel ümberpaiskumise juhtudel.

✻ MÄRKUS

ümberpaiskumisanduriga autod

- Mõlema külje turvakardinad vallanduvad kindlate ümbrepaiskumise tingimuste korral.
- Turvakardin võib vallanduda, kui ümberpaiskumisandur tuvastab ümberpaiskumise.

⚠ HOIATUS

- Külgturvapatjadelt ja turvakardinatelt parima kaitse saamiseks peavad mõlemad eesistujad ja tagaistmete välimistel istmetel istujad istuma sirgelt ja kasutama õigesti turvavööd. Lapsed peavad istuma nõuetekohases lapse turvasüsteemis tagaistmel.
- Kui lapsed istuvad tagumistel välimistel istmetel, peavad nad olema nõuetekohases lapse turvasüsteemis. Seadke lapse turvasüsteem uksest võimalikult kaugele ja kinnitage lapse turvasüsteem lukustatud asendisse.
- Ärge lubage sõitjatel toetada päid või kehi ustele, asetada käsi ustele, sirutada käsi aknast välja ega asetada esemeid ukse ja sõitjate vahele, kui nad istuvad külgturvapadja ja/või turvakardinatega varustatud istmetel.
- Ärge püüdke kunagi avada ega parandada turvakardina süsteemi osi. Vajaduse korral pöörduge kvalifitseeritud asjatundja poole. Kia soovitab pöörduda Kia volitatud esindaja/teenusepartneri poole.

Ülaltoodud juhiste mittejärgmine võib õnnetuse korral põhjustada sõitjate vigastusi või surma.

⚠ HOIATUS

Ärge kinnitage esemeid

- Ärge asetage esemeid üle turvapadja. Samuti ärge paigaldage mingeid esemeid turvapatjade vallandumisteele ustel, külgakendel, esi- või taga uksepaneelidel, katuseraamidel.
- Ärge riputage riidenagide külge raskeid ega purunevaid esemeid.

Lisakaitsesüsteemi andurid

Tüüp A

OCDW039041

OCDW039042

OCDW039043

OCDW039044

OCDW039045

* Teie auto löögiandurid võivad joonisel näidatust erineda.

1. SRS juhtmoodul / ümberpaiskumisandur (kui kuulub varustusse)
2. Eesmise kokkupõrke andur
3. Külgmised surveandurid
4. Külgmine löögiandur

Tüüp B

OCDW039069

OCDW039042

OCDW039083

OCDW039044

OCDW039045

* Teie auto löögiandurid võivad joonisel näidatust erineda.

1. SRS juhtmoodul / ümberpaiskumisandur (kui kuulub varustusse)
2. Eesmise kokkupõrke andur
3. Külgmised surveandurid
4. Külgmine löögiandur

⚠ HOIATUS

- Ärge lööge ega laske mis tahes esemetel tabada turvapatjade andurite kohti.
  See võib põhjustada ootamatu turvapadja vallandumise, mis võib põhjustada raskeid vigastusi või surma.
- Andurite paigaldusasukoha või nurga muutmisel võivad turvapadjad vallanduda juhuslikult või ei pruugi vallanduda, kui peaksid, põhjustades raskeid vigastusi või surma.
  Ärge seega püüdke hooldada turvapadja andureid ega nende ümbrust. Laske süsteemi kontrollida kvalifitseeritud töökojas. Kia soovitab pöörduda Kia volitatud esindaja/teenusepartneri poole.
- Anduri paigaldusnurkade muutmisel eesmise kaitseraua, kere või B-piilari deformeerumisel, kus asuvad külgkokkupõrke andurid, võivad tekkida probleemid. Sel juhul laske süsteemi hooldada kvalifitseeritud asjatundjal. Kia soovitab pöörduda Kia volitatud esindaja/teenusepartneri poole.
- Teie sõiduk on ette nähtud löökide mõju vähendamiseks ja turvapatjade vallandamiseks teatud kokkupõrgetel. Kaitseraua paigaldamine või põrkeraua asendamine mitteoriginaalsete osadega, võib tõsiselt mõjutada teie sõiduki jõudlust kokkupõrkel ja turvapatjade vallandumisel.

⚠ HOIATUS

Ümberpaiskumisanduriga autod

Kui autol on külgturvapadjad ja turvakardinad, seadke pukseerimise ajaks süütelüliti asendisse OFF või ACC.

Kui süütelüliti on asendis või režiimis "ON", võib ümberpaiskumisandur ekslikult auto ümberpaiskumise tuvastada ning küljeturvapadjad ja turvakardinad võivad vallanduda.

Miks minu turvapadi kokkupõrkel ei vallandunud? (Turvapadja täitumise ja mittetäitumise tingimused)

On palju selliseid õnnetusi, mille puhul turvapadjad ei anna täiendavat kaitset.

Nende hulka kuuluvad tagantlöögid, sama õnnetuse käigus autot tabavad korduvad löögid ning nõrgad löögid.

Turvapadja täitumise tingimused

Esiturvapadjad

OCDW039046

Esiturvapadjad vallanduvad laupkokkupõrkel, olenevalt löögi tugevusest, sõidukiirusest või lööginurgast.

OCDW039047

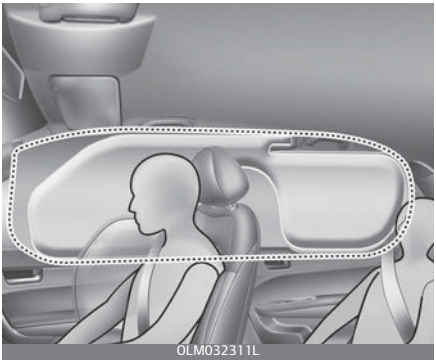
OLM032311L

* Teie auto turvapadjad võivad joonisel näidatust erineda.

Külgturvapadjad ja turvakardinad

Külgturvapadjad ja turvakardinad täituvad külglöögi korral, olenevalt löögi tugevusest, sõidukiirusest ja kokkupõrke suunast.
Kuigi esiturvapadjad peaksid vallanduma ainult laupkokkupõrkel, võivad need täituda ka muudel juhtudel, kui eestlöögiandurid tuvastavad piisava löögi. Külgturvapadjad ja turvakardinad on mõeldud täituma ainult külgmiste kokkupõrgete korral, kuid need võivad vallanduda ka muudes kokkupõrgetes, kui külgmise kokkupõrke andurid tuvastavad piisava mõju.
Turvapadjad võivad vallanduda ka teekünnisele, teel vedelevale prahile vms otsa sõites. Sõitke parandamata teedel või sõidukite liiklemiseks mitte ettenähtud pindadel ettevaatlikult, et vältida ootamatuid turvapadja vallandumisi.

*** MÄRKUS**

Ümberpaiskumisanduriga autod

Küljeturvapadjad ja turvapadjad vallanduvad kui ümberpaiskumisandur tuvastav ümberpaiskumise.

Olukorrad, kus turvapadjad ei täitu

OCDW039048

- Teatud väikestel kiirustel toimuvate kokkupõrgete puhul turvapadjad ei täitu. Turvapadjad on mõeldud sellistes tingimustes mitte vallanduma, sest nad ei pruugi sellistel kokkupõrgetel pakkuda lisaks turvavöödele täiendavat kaitset.

OCDW039049

- Esiturvapadjad ei vallandu tagantlöögi korral, sest sõitjad liiguvad löögi toimel tahapoole. Sellisel juhul ei paku turvapadjad täiendavat eelist.

OCDW039047

- Esiturvapadjad ei pruugi täituda külgmiste kokkupõrgete korral, kuna sõitjad liiguvad kokkupõrke suunas ja seega ei pakuks esiturvapatjade vallandumine sõitjatele täiendavat kaitset. Küljeturvapadjad ja turvakardinad võivad külglöögi korral vallanduda, olenevalt löögi tugevusest, sõidukiirusest ja kokkupõrke suunast

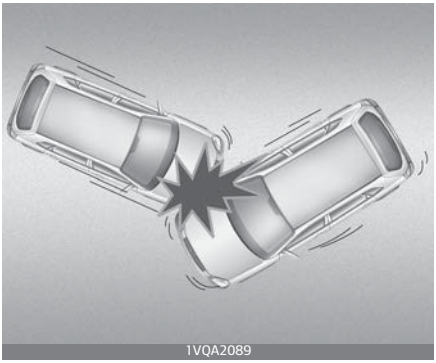
1VQA2089

- Nurga all toimuvate kokkupõrgete korral võib löögijõud suunata sõitjad nii, et turvapadjad ei pakuks täiendavat kaitset ja

seega ei pruugi andurid turvapatju vallandada.

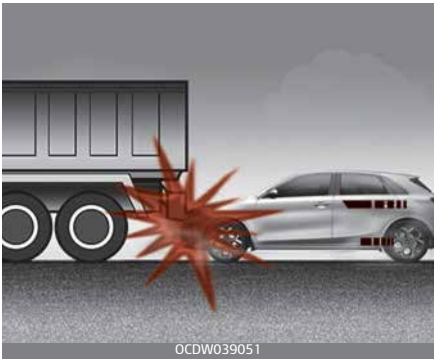
OCDW039051

- Juhid pidurdavad sageli tugevalt vahetult enne kokkupõrget. Selle käigus vajub auto esiosa madalamale ning võib suurema kliirensiga sõiduki alla tungida. Turvapadjad ei pruugi sellises "allasõidu" olukorras vallanduda, kuna andurite tuvastatud aeglustusjõud võivad sellistes "allasõidu" kokkupõrgetes oluliselt väheneda.

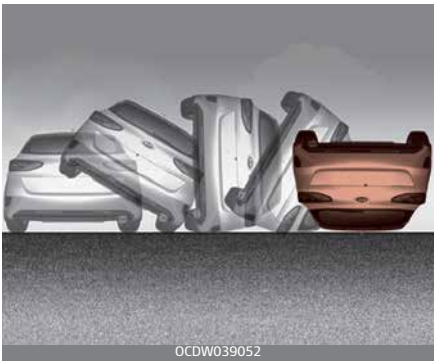
OCDW039052

- Turvapadjad ei vallandu enamike ümberpaiskumiste korral, isegi kui auto on külgturvapatjade ja turvakardinatega varustatud.

✻ MÄRKUS

Külgturvapadjad ja turvakardinad võivad siiski vallanduda kui auto paiskub ümber külgkokkupõrke tõttu.

✻ MÄRKUS

Ümberpaiskumisanduriga autod

Külgturvapadjad ja turvakardinad võivad ümberpaiskumise tuvastamisel vallanduda.

✻ MÄRKUS

ilma ümberpaiskumisandurita

Külgturvapadjad ja turvakardinad võivad siiski vallanduda kui auto paiskub ümber külgkokkupõrke tõttu.

OCDW039053

- Turvapadjad ei pruugi täituda, kui sõiduk põrkub selliste esemetega nagu tänavapostid või puud, kus löögipunkt on koondunud ühte

piirkonda ja löögi kogujõudu ei toimetata anduritesse.

Täiendava turvasüsteemi hooldus

Täiendav turvavarustus on põhimõtteliselt hooldusvaba, seega sellel ei ole osi, mida saaksite ise ohutult hooldada. Kui turvapatjade märgutuli ei sütti või jääb põlema, laske süsteemi kontrollida kvalifitseeritud asjatundjal.

Kia soovitab pöörduda Kia volitatud esindaja/teenusepartneri poole.

⚠ HOIATUS

- Täiendava turvasüsteemi osade või juhtmestiku muutmine, sh mis tahes märkide lisamine polstrikattele või muudatused kere struktuuris võivad kahjustada täiendava turvasüsteemi jõudlust ja põhjustada võimalikke vigastusi.
- Kasutage turvapatjade katete puhastamiseks ainult pehmet kuiva lappi või ainult veega niisutatud lappi. Lahustid ja puhastusvahendid võivad turvapadjakatteid kahjustada ja seeläbi turvapatjade vallandumist takistada.
- Ärge paigaldage mingeid esemeid turvapadja moodulite kohale või ligidusse roolil, näidikupaneelil ja kaassõitja paneelil kindalaeka kohal. Sellised esemed võivad auto turvapatjade vallandumiseks piisava jõuga kokkupõrkel vigastusi tekitada.
- Kui turvapadjad täituvad, laske kvalifitseeritud töökojal need välja vahetada. Kia soovitab pöörduda Kia volitatud esindaja/teenusepartneri poole.
- Ärge muutke ega ühendage lahti täiendava turvasüsteemi juhtmestikku ega muid süsteemi osi. See võib põhjustada vigastusi kas juhusliku turvapatjade täitumise või täiendava turvasüsteemi mitte toimimise tõttu.
- Kui turvapadjasüsteemi osad tuleb ära visata või kui sõiduk tuleb utiliseerida, tuleb järgita teatud ohutusabinõusid. Kia volitatud müügiesindaja on neist teadlik ning annab teile meeleldi vajalikku infot. Nende ohutusabinõude mittejärgmine võib suurendada kehavigastuste ohtu.
- Kui teie auto on üle ujutatud ja salongi põrand on seetõttu märg, ärge püüdke mootorit käivitada; laske oma sõiduk kvalifitseeritud asjatundjal üle vaadata. Kia soovitab pöörduda Kia volitatud esindaja/hooldusspartneri poole.

Täiendavad ohutusabinõud

- **Ärge laske kunagi reisijatel sõita pakiruumis ega kokkuklapitud tagaistmetel.** Kõik sõitjad peavad istuma sirge seljaga, naalduma istmetele, kinnitatud turvavööga ja põrandale asetatud jalgadega.
- **Sõitjad ei tohi liikuvas sõidukis istekohti vahetada.** Kaassõitja, kes ei kanna avarii või äkkpidurdamise korral turvavööd, võib paiskuda sõiduki sisustuse vastu, teiste sõitjate vastu või sõidukist välja.
- **Iga turvavöö on mõeldud ühe sõitja jaoks.** Kui turvavööd kasutab rohkem kui üks inimene, võivad nad kokkupõrke korral saada tõsiseid vigastusi või surma.
- **Ärge kasutage turvavöödel lisatarvikuid.** Seadmed, mis lubavad sõitjate mugavuse täiustamist või turvavöö ümberpaigutamist, võivad vähendada turvavöö pakutavat kaitset ja suurendada avarii korral tõsiste vigastuste ohtu.
- **Sõitjad ei tohi enda ja turvapadja vahele asetada tugevaid või teravaid esemeid.** Raskete või teravate esemete vedamine süles või suus võib turvavöö vallandumisel põhjustada vigastusi.
- **Hoidke sõitjad turvapadja katetest eemal.** Kõik sõitjad peavad istuma sirge seljaga, naalduma istmetele, kinnitatud turvavööga ja põrandale asetatud jalgadega. Kui sõitjad on turvapadja katetele liiga lähedal, võivad nad turvapatjade vallandumisel vigastada saada.
- **Ärge kinnitage ega asetage esemeid turvapadja katete peale ega lähedale.** Esi- või külgturvapatjade katetele või nende lähedusse kinnitatud või paigutatud esemed võivad takistada turvapatjade toimimist.
- **Ärge muutke esiistmeid.** Esiistmete muutmine võib häirida täiendava turvasüsteemi andurite või külgturvapatjade toimimist.
- **Ärge asetage esemeid esiistmete alla.** Esemete asetamine esiistmete alla võib häirida täiendava turvasüsteemi andurite ja juhtmestiku tööd.
- **Ärge hoidke imikut või last süles.** Õnnetuse korral võib imik või laps saada tõsiseid vigastusi või surma. Kõik imikud ja lapsed peavad olema nõuetekohaselt kinnitatud sobivates laste turvatoolides või turvavöödega tagaistmel.

⚠ HOIATUS

- Valesti või vales asendis istumine võib nihutada sõitjad vallanduvale turvapadjale liiga lähedale, nad võivad saada löögi sisestruktuurilt või viskuda autost välja, mis põhjustab tõsiseid vigastusi või surma.

- Istuge alati sirgelt, seljatugi püstises asendis, istmepadja keskel, kinnitatud turvavööga ning põrandale asetatud väljasirutatud jalgadega.

Varustuse lisamine või turvapatjadega varustatud sõiduki muutmine

Muutes oma auto konstruktsiooni, esikaitserauda, esi- või küljepaneele või kliirensit (kere kõrgust maast), võite mõjutada turvapadjasüsteemi toimimist.

Turvapadja hoiatussilt

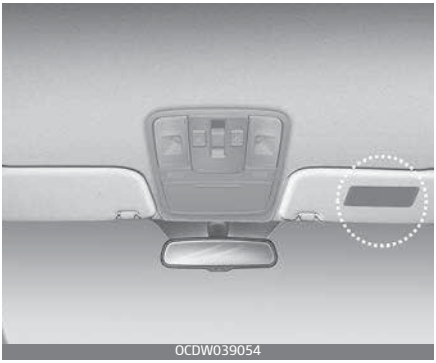

Turvapadja hoiatussildid on mõeldud teavitama juhti ja sõitjaid turvapadjasüsteemi võimalikest ohtudest.

Pange tähele, et need valitsuse hoiatused keskenduvad laste ohule. Samuti soovime, et oleksite teadlikud täiskasvanuid puudutavatest riskidest. Neid on kirjeldatud eelnevatel lehekülgedel.

Teie sõiduki omadused 4

Võtmed 4–7
• Kirjutage võtmekood üles 4–7
• Võtme kasutamine 4–7
• Immobilisaator 4–8
Kaugjuhtimisega võtmeta sisenemine 4–10
• Kaugjuhtimisega võtmeta sisenemise süsteemi funktsioonid 4–10
• Kaugjuhtimispuldi ettevaatusabinõud 4–11
• Patarei vahetamine 4–12
Elektrooniline võti 4–13
• Elektroonilise võtme funktsioonid 4–13
• Ettevaatusabinõud elektroonilise võtme kasutamisel 4–15
Vargusvastane alarmsüsteem 4–16
• Aktiveeritud olek 4–16
• Vargusvastase alarmi olek 4–17
• Inaktiveeritud olek 4–17
Ukselukud 4–19
• Ukselukkude avamine ja sulgemine väljastpoolt 4–19
• Ukselukkude avamine ja sulgemine seestpoolt 4–20
• Automaatne lukust avanemine löögi korral 4–22
• Kiirusetundlik kesklukustus 4–22
• Tagumiste uste lapselukk 4–22
Tagaluuk 4–23
• Mitte-elektriline tagaluuk 4–23
• Sulgemine 4–24
• Tagaluugi ohutu avamine hädaolukorras 4–26
• Elektriline tagaluuk 4–27
• Nutikas tagaluuk 4–32
Aknad 4–36

4 Teie sõiduki omadused

• Elektriliste tõstukitega aknad 4-37
• Akende kaugjuhtimisega sulgemine 4-40
Kapott 4-41
• Kapoti avamine 4-41
• Kapoti avanemise hoiatussignaal 4-42
• Kapoti sulgemine 4-42
Kütusepaagi luuk 4-43
• Tankeluugi avamine 4-43
• Tankeluugi sulgemine 4-44
Katseluuk 4-46
• Päikesevari 4-46
• Katuseluugi liigutamine edasi-tagasi 4-47
• Katuseluugi kallutamine 4-47
• Katuseluugi sulgemine 4-48
• Automaatne tagasikäik 4-48
• Katuseluugi algseisundi taastamine (lähtestamine) 4-50
• Lahtise katuseluugi hoiatus 4-50
Rool 4-51
• Elektriline roolivõimendi (EPS) 4-51
• Kalle ja teleskooprool 4-52
• Soojendusega rool 4-52
• Signaal 4-53
Peeglid 4-54
• Salongi tahavaatepeegel 4-54
• Väline tahavaatepeegel 4-55
Näidikuplokk 4-58
• Näidikuploki kasutamine 4-60
• LCD-ekraani kasutamine 4-60
• Mõõturid 4-61

Teie sõiduki omadused 4

• Käiguvahetuse märgutuli 4-65
LCD-ekraan 4-68
• Ülevaade 4-68
Sõiduinfo (pardakompuuter) 4-69
• Tühjenemiseni jäänud vahemaa näidik 4-69
• LCD-režiim 4-73
• Hooldusrežiim 4-74
• Kasutaja seadistuste režiim 4-74
• Hoiatussõnumid 4-78
Hoiatus- ja märgutuled 4-83
• Hoiatustuled 4-83
• Märgutuled 4-92
Tahavaatekaamera (RVM) 4-96
Tagumine parkimisabisüsteem (PDW) 4-98
• Tagumise parkimisabisüsteemi kasutamine 4-98
• Tagurdamise parkimisvahemaa hoiatussüsteemi ebasobivad tingimused 4-99
• Tagumise parkimisabisüsteemi ettevaatusabinõud 4-100
• Enesediagnostika 4-101
Edasisõitmise/tagurdamise parkimisvahemaa hoiatussüsteem (PDW) 4-101
• Eesmiste/tagumiste anduritega parkimisabisüsteem 4-103
• Edasisõitmise/tagurdamise parkimisvahemaa hoiatussüsteemi ebasobivad tingimused 4-104
• Enesediagnostika 4-106
Parkimisabi (PA) 4-107
• Töötingimus 4-109
• Süsteemi toimimiseks ebasobivad tingimused 4-109

4 Teie sõiduki omadused

• Kuidas funktsioon toimib (parkimisrežiim)? 4–112
• Täiendavad juhised (teated) 4–119
• Funktsiooni tõrge 4–120
• Kuidas funktsioon toimib (väljumisrežiim)? 4–120
• Täiendavad juhised (teated) 4–124
• Funktsiooni tõrge 4–125

Tuled 4–126

• Aku säästmisfunktsioon 4–126
• Mugavusvalgustus 4–126
• Mugavusvalgustuse funktsioon autosse sisenemisel 4–126
• Tulede seadistus 4–127
• Kaugtulede kasutamine 4–128
• Automaatsed kaugtuled (HBA) 4–129
• Suunatuled ja reavahetuse märguanded 4–131
• Esiudutuli 4–132
• Tagumised udutuled 4–132
• Päevatuled 4–133
• Esitulede kõrguse regulaator 4–133

Klaasipuhastid ja –pesurid 4–134

• Esiklaasi puhastid 4–134
• Esiklaasi pesur 4–136
• Tagaklaasipuhasti ja –pesuri lüliti 4–137
• Soojendusega pesuridüüs 4–137

Sisevalgusti 4–138

• Kaardituli 4–138
• Salongituli 4–139
• Isiklik lamp 4–140
• Pakiruumi valgustus 4–140
• Meikimisvalgusti 4–140

Teie sõiduki omadused 4

• Kindalaeka valgusti 4-141
Sulataja 4-141
• Tagaklaasi soojendus 4-141
Manuaalne kliimaseade.....4-143
• Soojendamine ja õhu konditsioneerimine.....4-144
• Süsteemi kasutamine 4-148
• Kliimaseadme õhufilter 4-150
• Konditsioneeri külmaaine andmesilt 4-150
• Kliimaseadme külmaaine ja kompressori
määrdeõli koguse kontroll.....4-151
Automaatne kliimaseade.....4-153
• Täisautomaatne kasutamine 4-154
• Manuaalne soojendus ja jahutus.....4-155
• Süsteemi kasutamine 4-161
• Kliimaseadme õhufilter 4-163
• Konditsioneeri külmaaine andmesilt 4-163
• Kliimaseadme külmaaine ja kompressori
määrdeõli koguse kontroll.....4-164
Esiklaasi soojendus ja udu kõrvaldamine.....4-165
• Manuaalne kliimaseade 4-166
• Automaatne kliimaseade 4-166
• Udu kõrvaldusfunktsioon 4-167
Panipaigad.....4-170
• Hoiulaegas keskkonsoolis.....4-170
• Ette ja taha lükatav käetugi 4-170
• Kindalaegas 4-171
• Prillitoos 4-171
• Pagasivõrgu hoidik 4-172
• Põrandapaneel 4-172

4 Teie sõiduki omadused

• Pakiruumi suurendamine 4-173
• Pakiruumi panipaigad..... 4-173
• Külgmised panipaigad 4-174
Salongi varustus..... 4-174
• Ümbritsev valgus 4-174
• Tuhatoos 4-175
• Topsihoidik 4-175
• Päikesevari..... 4-176
• Istmesoojendus..... 4-177
• Istmejahutus (tuulutusega) (kui kuulub varustusse) .. 4-178
• Pistikupesa 4-179
• USB-laadija 4-180
• Nutitelefoni juhtmevaba laadimise süsteem..... 4-181
• Põrandamattide kinnituskonks(ud) 4-183
• Riidenagid..... 4-184
• Pagasiruumi kate..... 4-185
• Ostukoti konks 4-186
• Eraldusvõrk..... 4-186
• Pagasikate 4-187
• Pagasi sõrestiksüsteem 4-189
Välisvarustus 4-191
• Katuseraam 4-191

Teie sõiduki omadused

Võtmed

Kirjutage võtmekood üles

Võtmekood on märgitud võtmekomplekti külge kinnitatud võtmekoodi sildile. Kui teil kaovad võtmed ära, soovitame võtta ühendust Kia volitatud esindajaga. Eemaldage võtmekoodi silt ja hoidke seda kindlas kohas. Peale selle kirjutage sildil olev võtmekood üles ja hoidke seda kindlas käepärases kohas, kuid mitte autos.

Võtme kasutamine

Võtme kokkupanemine (mõnel mudelil)

Võtme kokkupanemine

OBDC049028RE

- Võtme avamiseks vajutage vabastusnuppu ja võti avaneb automaatselt.
- Võtme kokkupanemiseks vajutage vabastusnuppu ja klappige võti käsitsi kokku.

⚠ ETTEVAATUST

Ärge klappige võtit ilma vabastusnuppu vajutamata. See võib võtit kahjustada.

Elektrooniline võti (mõnel mudelil)

Elektrooniline võti

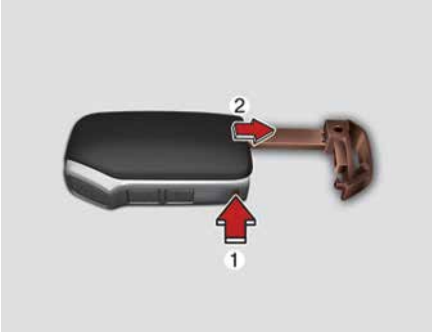

OBDC049029RE

- Mehaanilise võtme eemaldamiseks hoidke all vabastamisnupp (1) ja eemaldage mehaaniline võti (2).
- Mehaanilise võtme tagasi paigaldamiseks sisestage see avasse ja lükake, kuni kostab klõpsatus.

⚠ HOIATUS

Süütevõti (elektrooniline võti)

Laste järelevalveta sõidukisse jätmine koos süütevõtmega (elektroonilise võtmega) on ohtlik isegi siis, kui võti ei ole süütelülitis või see on asendis ACC või ON.

Lapsed imiteerivad täiskasvanuid ja võivad sisestada võtme süütelukku või vajutada käivitusnuppu. Süütevõtme (elektroonilise võtme) abil saavad lapsed kasutada elektrilisi aknaid või muid juhtseadmeid või panna koguni sõiduki liikuma, mis võib lõppeda raskete või isegi surmavate vigastustega. Ärge kunagi jätke võtmeid sõidukisse koos järelevalveta lastega, kui mootor töötab.

⚠ HOIATUS

Kia soovitab osade vahetamiseks pöörduda Kia volitatud esindaja poole. Kui kasutatakse järelturult soetatud võtit, ei pruugi süütelukk pärast käivitamist naasta asendisse ON (sees) või START. Sellisel juhul jätkab starter mootori käitamist, põhjustades starterile kahjustusi ja juhtmestiku liigvoolust tingitud tulekahjuohtu.

Immobilisaator

Teie sõidukil võib olla elektrooniline mootori immobilisaator, mis vähendab sõiduki volitamata kasutamise ohtu.

Immobilisaator hõlmab süütevõtmes olevat väikest transponderit ja sõidukis olevaid elektroonikaseadmeid.

Ilma võtmeta lukustus- ja käivitussüsteemita sõidukid

Immobilisaator kontrollib ja tuvastab, kas süütevõti on kehtiv või mitte, kui süütevõti sisestatakse süütelukku ning keeratakse asendisse ON (sees).

Kui võti on õige, siis mootor käivitub.

Kui võti on vale, siis mootor ei käivitu.

Immobilisaatori väljalülitamine

Sisestage süütevõti süütelukku ja keerake see asendisse ON (sees).

Immobilisaatori sisselülitamine

Keerake süütevõti asendisse OFF (väljas). Immobilisaator lülitub automaatselt sisse. Ilma kehtiva süütevõtmeta ei saa mootorit käivitada.

Võtmeta lukustus- ja käivitussüsteemiga sõidukid

Lülitades käivitusnupu ON asendisse, kontrollib immomilisaator iga kord, kas võti on õige või vale.

Kui võti on õige, siis mootor käivitub.

Kui võti on vale, siis mootor ei käivitu.

Immobilisaatori väljalülitamine

Lülitage mootori käivitus-/seiskamisnupp asendisse ON (sees).

Immobilisaatori sisselülitamine

Lülitage mootori käivitus-/seiskamisnupp asendisse OFF (väljas). Immobilisaator lülitub automaatselt sisse. Ilma kehtiva elektroonilise võtmeta ei saa mootorit käivitada.

⚠ HOIATUS

Sõiduki varguse vältimiseks ärge jätke varuvõtmeid sõidukisse. Teie immobilisaatori parool on kliendipõhine kordumatu parool, mida tuleb hoida salajas. Ärge jätke seda numbrit sõidukisse.

✻ MÄRKUS

Ärge käivitage võtmega mootorit, kui teised immobilisaatori võtmed on läheduses. Muidu ei pruugi mootor käivituda või see võib peatselt seiskuda. Hoidke käivitusprobleemide vältimiseks igat võtit eraldi.

⚠ ETTEVAATUST

Ärge paigaldage süüteluku lähedale metallist lisavarustust. Metallist lisavarustus võib transponderi signaali häirida ja takistada mootori käivitamist.

✻ MÄRKUS

Kui vajate lisavõtmeid või võti kaob ära, soovitame võtta ühendust Kia volitatu esindajaga.

⚠ ETTEVAATUST

Teie süütevõtmes olev transponder on immobilisaatori oluline osa. See on loodud tagama aastatepikkuse probleemivaba kasutamise, kuid vältige selle väärkohtlemist ja kokkupuudet niiskuse või staatilise elektriga. Selle tagajärjel võib tekkida immobilisaatori rike.

⚠ ETTEVAATUST

Ärge tehke immobilisaatorile muudatusi, ümberehitusi või reguleerimisi, kuna see võib põhjustada immobilisaatori rikke. Rikke korral laske süsteemi kontrollida kvalifitseeritud töökojas. Kia soovitab pöörduda Kia volitatud esindaja/teenusepartneri poole.

Immobilisaatorile tehtud valedest muudatustest, ümberehitustest või reguleerimistest tingitud rikked ei kuulu sõiduki tootja garantii alla.

Kaugjuhtimisega võtmeta sisenemine (mõnel mudelil)

Kaugjuhtimisega võtmeta sisenemise süsteemi funktsioonid

Võtme kokkupanemine

OBDC049030RE

Elektrooniline võti

OBDC049031RE

Lukustamine (1)

Auto lukustub nupu vajutamisel.

Ohutuled vilguvad kaks korda, et kinnitada auto on lukus.

Kui üks ustest, kapott või tagaluuk on avatud, siis ohutuled ei tööta. Kui kõik uksed, kapott ja tagaluuk sule-

takse pärast lukustusnupu vajutamist, vilguvad ohutuled üks kord.

Lukust avamine (2)

Auto avaneb lukust nupu vajutamisel.

Ohutuled vilguvad kaks korda, et kinnitada auto lukust avanemist.

Kui ühtegi ust ei avata 30 sekundi jooksul alates nupu vajutamisest, lukustub auto automaatselt uuesti.

Tagaluugi lukust avamine (3) (mõnel mudelil)

Pakiruumi avaneb lukust, kui hoiate nuppu üle sekundi sees.

Ohutuled vilguvad kaks korda, et kinnitada pakiruumi lukust avanemist.

Kui pakiruumi kaant ei avata 30 sekundi jooksul alates nupu seeshoidmisest, lukustub see automaatselt uuesti.

Pakiruumi kaas lukustub ka sulgemisel.

Kui tagaluuk on lukustatud ja võti on teiega kaasas, vajutage tagaluugi avamislülitile. Tagaluuk avatakse lukust.

* Nupul on sõna “HOLD”, mis tuletab meelde, et nuppu tuleb sees hoida

Kaugjuhtimispuldi ettevaatusabinõud

✻ MÄRKUS

Kaugjuhtimispult ei tööta järgmistel tingimustel.

- Süütevõti on süütelukus.
- Olete kaugjuhtimispuldi tööulatusest (umbes 10 m) väljas.
- Kaugjuhtimispuldi patarei on tühjenemas.
- Teised sõidukid või objektid võivad signaali blokeerida.
- Ilm on äärmiselt külm.
- Kaugjuhtimispult on raadiosaatja (nt raadio- või lennujaama saatja) lähedal, mis võib häirida kaugjuhtimispuldi tavapärast tööd.

Kui kaugjuhtimispult ei tööta korralikult, avage ja sulgege uks süütevõtmega. Probleemide korral soovitame pöörduda Kia volitatud müügiesindaja poole.

- Kui kaugjuhtimispult on mobiiltelefoni või nutitelefoni vahetus läheduses, võib mobiiltelefoni või nutitelefoni tavapärane töö elektroonilise võtme signaali blokeerida. See on eriti oluline, kui telefon on aktiivne, näiteks helistamise, kõnede vastuvõtmise, sõnumite saatmise ja/või e-kirjade saatmise/vastuvõtmise ajal. Vältige kaugjuhtimispuldi ja mobiiltelefoni või nutitelefoni hoidmist samas püksi- või jopetaskus ning hoidke neid kahte

seadet üksteisest piisaval kaugusel.

⚠ ETTEVAATUST

- Kaitske kaugjuhtimispulti vee ja muude vedelike eest. Kui võtmeta sisenemise süsteem ei ole vee või muude vedelikega kokkupuute tõttu töökorras, ei kehti sellele teie sõiduki tootja garantii.
- Hoidke saatja eemal elektromagnetilistest materjalidest, mis blokeerivad võtme pinna elektromagnetilisi laineid.

⚠ ETTEVAATUST

Muudatused või ümberehitused, mida vastavuse eest vastutav osapool ei ole sõnaselgelt heaks kiitnud, võivad tühistada kasutaja õiguse seda seadet kasutada. Kui võtmeta sisenemise süsteem ei tööta muudatuste või ümberehituste tõttu, mida vastavuse eest vastutav osapool ei ole sõnaselgelt heaks kiitnud, ei kata seda sõiduki tootjagarantii.

Patarei vahetamine

OBDC049032RE

Kaugjuhtimispult kasutab 3 V liitiumpatareid, mis peab tavaliselt vastu mitu aastat. Kui patarei vajab vahetamist, toimige järgmiselt.

1. Sisestage peene otsaga tööriist pilusse ja kangutage kaas ettevaatlikult lahti.
2. Asendage patarei uuega (CR2032). Patarei vahetamisel jälgige selle õiget asendit.
3. Paigaldage patarei eemaldamisele vastupidises järjekorras.

Saatja vahetamiseks soovitab Kia pöörduda Kia volitatud esindaja poole.

⚠ ETTEVAATUST

- Võtmeta sisenemise süsteemi kaugjuhtimispult on loodud tagama aastatepikkuse probleemivaba kasutamise, kuid niiskus ja staatiline elekter võivad seda kahjustada. Kui te pole kindel, kuidas akut kasutada ja patareid vahetada, siis soovitame pöör-

duda Kia volitatud müügiesindaja poole.
- Vale patarei kasutamise korral ei pruugi kaugjuhtimispult või elektrooniline võti enam töötada. Kasutage kindlasti õiget patareid.
- Et pulti mitte kahjustada, ärge pillake seda maha, ärge tehke seda märjaks ning ärge hoidke seda kuumas kohas ega päikese käes.

⚠ ETTEVAATUST

Valesse kohta minema visatud akud võivad kahjustada keskkonda ja inimeste tervist. Kõrvalda aku kasutusest vastavalt kohalikele seadustele või määrustele.

Elektrooniline võti (mõnel mudelil)

OBDC049031RE

Elektroonilise võtmega saate autot lukustada ja lukust avada ning mootorit käivitada, sisestamata võtit süütelukku.

Elektroonilise võtme nupud sarnanevad kokkumurtava võtme omadele.

Elektroonilise võtme funktsioonid

OCDW049001

Kandes kaasas elektroonilist võtit, saate autot lukustada ja lukust avada Peale selle saate käivitada

mootori. Lisateavet vt järgmistest jaotistest.

Lukustamine (1)

Esiuste välimisel ukselingil oleva nupu vajutamisel, kui kõik uksed (sh tagaluuk) on suletud ja mõni uks on lukust avatud, lukustatakse kõik uksed (sh tagaluuk). Kui kõik uksed (sh tagaluuk) ja kapott on suletud, vilguvad ohutuled üks kord, andes märku, et kõik uksed (sh tagaluuk) on lukustatud.

Intelligentne lukustus- ja käivitussüsteem toimib, kui elektrooniline võti on antennist kuni umbes 0,7- 1 m kaugusel. Kui soovite veenduda, kas uks on lukustatud või mitte, kontrollige sõidukis olevat ukse lukustusnuppu või tõmmake välimist ukselinki.

Järgmistel juhtudel uksi ei lukustata ja kõlab kolmesekundine helisignaal, isegi kui vajutate välimisel ukselingil olevat nuppu.

- Elektrooniline võti on autos.
- Mootori käivitus-/seiskamisnupp on asendis ACC või ON (sees).
- Mõni uks on avatud, v.a tagaluuk.

Lukust avamine (2)

Esiuste välimisel ukselingil oleva nupu vajutamisel, kui kõik uksed (sh tagaluuk) on suletud ja lukustatud, avatakse kõik uksed (sh tagaluuk) lukust. Ohutuled vilguvad kaks korda, andes märku, et kõik uksed (sh tagaluuk) on lukust avatud.

Intelligentne lukustus- ja käivitussüsteem toimib, kui elektrooniline võti on antennist kuni umbes 0,7- 1 m kaugusel.

Kui süsteem tuvastab kuni 0,7–1 m kaugusel esiukse lingist elektroonilise võtme, saab igaüks ilma võtit kaasas kandmata uksi avada.

Kui ühtegi ust ei avata 30 sekundi jooksul alates nupu vajutamisest, lukustub auto automaatselt uuesti.

Tagaluugi lukust avamine (3)

Pakiruumi kaas avaneb pakiruumi kaane avamisnupu vajutamisel, kui elektrooniline võti on sellest kuni 0,7 m -1 m kaugusel.

Ohutuled vilguvad kaks korda, et kinnitada pakiruumi lukust avanemist.

Pakiruumi kaas lukustub ka sulgemisel.

Mootori käivitamine

Mootori saab käivitada ilma võtit sisestamata. Lisainfot vt: "Käivitamine elektroonilise võtmega" leheküljel 6-20.

Ettevaatusabinõud elektroonilise võtme kasutamisel

✻ MÄRKUS

- Kui teil kaob elektrooniline võti ära, ei saa te mootorit käivitada. Pukseerige sõidukit ja vajaduse korral võtke ühendust kvalifitseeritud töökojaga. Kia soovitab pöörduda Kia volitatud esindaja/hooldusspartneri poole.
- Ühele sõidukile saab registreerida maksimaalselt kaks elektroonilist võtit. Kui teil kaob elektrooniline võti ära, soovitame võtta ühendust Kia volitatud esindajaga.
- Elektrooniline võti ei tööta järgmistel tingimustel.
  - Elektrooniline võti on raadiosaatja (nt raadio- või lennujaama saatja) lähedal, mis võib takistada elektroonilise võtme kasutamist.
  - Võti on kaasaskantava raadiosaatja või mobiiltelefoni lähedal.
  - Teie sõiduki lähedal kasutatakse teise sõiduki elektroonilist võtit. Kui elektrooniline võti ei tööta korralikult, avage ja sulgege uks mehaanilise võtmega. Elektroonilise võtme probleemide korral soovitame pöörduda Kia volitatud esindaja poole.
- Kui elektrooniline võti on mobiiltelefoni või nutitelefoni vahetus läheduses, võib mobiiltelefoni või nutitelefoni tavapärane töö elektroonilise võtme signaali blokeerida. See on eriti oluline, kui telefon on aktiivne, näiteks helistamise, kõnede vastuvõtmise, sõnumite saatmise ja/või e-kirjade saatmise/vastuvõtmise ajal. Vältige elektroonilise võtme ja mobiiltelefoni või nutitelefoni hoidmist samas püksi- või jopetaskus ning hoidke neid kahte seadet üksteisest piisaval kaugusel.

⚠ ETTEVAATUST

Kaitske elektroonilist võtit vee ja muude vedelike eest. Kui võtmeta sisenemise süsteem ei ole vee või muude vedelikega kokkupuute tõttu töökorras, ei kehti sellele teie sõiduki tootja garantii.

Vargusvastane alarmsüsteem

Vargusvastase alarmsüsteemiga varustatud mudelitele on kinnitatud silt, millel on järgnev tekst:
1. HOIATUS
2. TURVASÜSTEEM

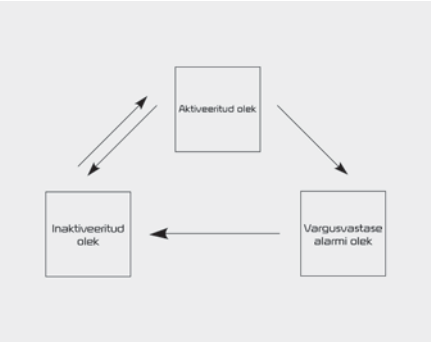

See süsteem on loodud kaitseks sõidukisse volitamata sisenemise eest. Süsteemil on kolm olekut: esimene on aktiveeritud olek, teine on vargusvastase alarmi olek ja kolmas on inaktiveeritud olek. Aktiveerumise korral edastab süsteem alarmsignaali koos vilkuvate ohutuledega.

Aktiveeritud olek

Elektroonilise võtme kasutamine

Parkige sõiduk ja seisake mootor. Aktiveerige süsteem allpool kirjeldatud viisil.
1. Seisake mootor.
2. Veenduge, et kõik uksed, pakiruumi kaas ja kapott on suletud.
   - Lukustage uksed, vajutades esiukse välimisel ukselingil olevat nuppu, kui elektrooniline võti on teiega.
     Pärast ülaltoodud toiminguid vilguvad ohutuled üks kord, andes märku, et süsteem on aktiveeritud.
     Kui mõni ustest on avatud, siis uksi ei lukustata ja kõlab kolmesekundiline helisignaal. Sulgege uks ja proovige uksed uuesti lukustada.
     Kui tagaluuk või kapott on avatud, siis ohutuled ei tööta ja vargusvastane alarm ei aktiveeru. Kui tagaluuk ja kapott seejärel suletakse, vilguvad ohutuled üks kord.
   - Lukustage uksed vajutades elektroonilise võtmega lukustusnupule.
     Ohutuled süttivad korraks, et kinnitada alarmsüsteemi sisselülitumist.
     Kui mõni uks, tagaluuk või kapott on avatud, siis ohutuled ei tööta ja vargusvastane alarm

ei aktiveeru. Kui kõik uksed, tagaluuk ja kapott seejärel suletakse, vilguvad ohutuled üks kord.

Kaugjuhtimispuldiga

Parkige sõiduk ja seisake mootor. Aktiveerige süsteem allpool kirjeldatud viisil.

1. Seisake mootor ja eemaldage süütevõti süütelukust.
2. Veenduge, et kõik uksed, tagaluuk ja kapott on suletud.
3. Lukustage uksed, vajutades kaugjuhtimispuldil lukustusnuppu. Ohutuled süttivad korraks, et kinnitada alarmsüsteemi sisselülitumist.
   Kui mõni uks, tagaluuk või kapott on avatud, siis ohutuled ei tööta ja vargusvastane alarmsüsteem ei aktiveeru. Kui kõik uksed, tagaluuk ja kapott seejärel suletakse, vilguvad ohutuled üks kord.

⚠ ETTEVAATUST

Ärge aktiveerige süsteemi enne, kui kõik sõitjad on sõidukist väljunud. Kui süsteem aktiveeritakse ajal, mil sõitja on sõidukis, võib alarm aktiveeruda, kui sõitjad sõidukist väljuvad. Kui mõni uks, tagaluuk või kapott avatakse 30 sekundi jooksul pärast süsteemi aktiveerimist, lülitatakse süsteem mittevajaliku alarmi vältimiseks välja.

Vargusvastase alarmi olek

Alarm aktiveeritakse, kui süsteemi aktiveeritud oleku ajal toimub mõni järgmistest.

- Mõni uks avatakse ilma kaugjuhtimispuldita (või elektroonilise võtmeta).
- Tagaluuk avatakse ilma kaugjuhtimispuldita (või elektroonilise võtmeta).
- Kapott avatakse.

Kõlab signaal ja ohutuled vilguvad pidevalt umbes 30 sekundit. Süsteemi väljalülitamiseks avage uksed kaugjuhtimispuldiga (või elektroonilise võtmega) lukust.

Inaktiveeritud olek

Süsteem lülitub välja järgmistel tingimustel.

Kaugjuhtimispult (kokkupandav võti)

- Vajutatakse ukse lukust avamise nuppu.
- Mootor käivitatakse.
- Süütelukk on asendis "ON" (sees) 30 sekundit või kauem.

Elektrooniline võti

- Vajutatakse ukse lukust avamise nuppu.
- Elektroonilise võtme juuresolekul vajutatakse esiukse välimisel ukselingil olevat nuppu.
- Mootor käivitatakse.

Pärast uste lukust avamist vilguvad ohutuled kaks korda, andes märku, et süsteem on inaktiveeritud.

Kui pärast lukust avamise nupu vajutamist ei avata 30 sekundi jooksul ühtegi ust ega tagaluuki, aktiveeritakse süsteem uuesti.

✻ MÄRKUS

Mitte-immobilisaatorsüsteem

- Vältige mootori käivitamist, kui alarm on aktiveeritud. Vargusvastase alarmi olekus inaktiveeritakse sõiduki starter. Kui alarmsüsteemi ei õnnestu kaugjuhtimispuldiga välja lülitada, sisestage võti süütelukku, keerake süütelukk asendisse ON (sees) ja oodake 30 sekundit. Süsteem lülitub välja.
- Kui võti kaob ära, soovitame võtta ühendust Kia volitatud esindajaga.

✻ MÄRKUS

Immobilisaator

- Kui süsteemi ei õnnestu kaugjuhtimispuldiga välja lülitada, sisestage võti süütelukku ja käivitage mootor. Süsteem lülitub välja.
- Kui võti kaob ära, soovitame võtta ühendust Kia volitatud esindajaga.

⚠ ETTEVAATUST

Ärge tehke vargusvastasele alarmsüsteemile muudatusi, ümberehitusi või reguleerimisi, kuna see võib põhjustada vargusvastase alarmsüsteemi rikke. Laske süsteemi kontrollida kvalifitseeritud töökojas. Kia soovitab pöörduda Kia volitatud esindaja/teenusepartneri poole.

Vargusvastasele alarmsüsteemile tehtud valedest muudatustest, ümberehitustest või reguleerimistest tingitud rikked ei kuulu sõiduki tootja garantii alla.

Ukselukud

Ukselukkude avamine ja sulgemine väljastpoolt

Mehaaniline võti

Katte eemaldamine

1. Tõmmake ukselink välja.
2. Vajutage võtme või lamepea-kruvikeerajaga katte alumises osas asuvale hoovale (1).
3. Suruge kate (2) hoovale vajutades välja.

- Ukse lukustamiseks keerake võtit sõiduki esiosa poole ja lukust avamiseks sõiduki tagaosa poole.
- Kui juhiuks lukustatakse/avatakse lukust võtmega, lukustub või avaneb juhiuks automaatselt.
- Niipea, kui uksed on lukust avatud, saate need ukselingist tõmmates lahti teha.
- Ukse sulgemiseks lükake uks käega kinni. Veenduge, et uksed oleks korralikult suletud.

Kaugjuhtimispult/Elektrooniline võti

- Uksed saab kaugjuhtimispuldiga (või elektroonilise võtmega) lukustada ja lukust avada. (mõnel mudelil)
- Uksed saab lukustada ja lukust avada, vajutades välimisel ukselingil olevat nuppu, kui elektrooniline võti on teiega.
- Niipea, kui uksed on lukust avatud, saate need ukselingist tõmmates lahti teha.
- Ukse sulgemiseks lükake uks käega kinni. Veenduge, et uksed oleks korralikult suletud.

MÄRKUS

- Ukselukud ja uksemehhanismid ei pruugi külmas ning märjas kliimas jäätumise tõttu korrektselt töötada.
- Kui uks lukustatakse / avatakse lukust kiiresti mitu korda järjest kas sõiduki võtme või ukse lukustusnupuga, võib süsteem ajutiselt välja lülituda, et kaitsta vooluahelat ja vältida süsteemi komponentide kahjustamist.

⚠ HOIATUS

- Kui te ei sulge ust korralikult, võib see uuesti avaneda.
- Olge ettevaatlik, et ukse sulgemisel ei jääks kellegi keha või jäsemed ukse vahele.

⚠ HOIATUS

Kui inimesed peavad jääma pikemaks ajaks sõidukisse väga kuuma või külma ilmaga, võib see tekitada vigastusi või olla isegi eluohtlik. Ärge lukustage sõidukit väljastpoolt, kui selles on inimesi.

⚠ ETTEVAATUST

Ärge uste avamist ja sulgemist liiga tihedalt korrake ega rakendage uksele jõudu, kui uksesulgur töötab.

Hädaolukorras

Kui kesklukustuse lüliti ei tööta elektriliselt, saab ukse(d) lukustada ainult mehaanilise võtmega väljastpoolt.

Lukusilindrita uksi saate lukustada järgnevalt:

1. Avage uks.
2. Sisestage võti hädaolukorra ukseluku avasse ja keerake võtit lukustamiseks sõiduki väliskülje poole (1).
3. Sulgege uks korralikult.

✻ MÄRKUS

Kui tagaluuk on suletud kui kesklukustuse lüliti ei toimi elektriliselt, ei ole võimalik tagaluuki avada.

Ukselukkude avamine ja sulgemine seestpoolt

Sisemise ukselingiga

Esiuksed

Ukse lukust avamiseks tõmmake sisemist käepidet.

Tagauksed

Kui uks on lukus ja tõmbate ühe korra sisemist ukselinki, läheb uks lukust lahti.

Ukse avamiseks tõmmake veelkord sisemist ukselinki.

⚠ HOIATUS

Kesklukustuse rike

Kui peaks juhtuma, et kesklukustus ei tööta teie sõidukis viibimise ajal, proovige väljumiseks ühte või mitut järgmistest meetoditest.

- Kasutage korduvalt ukse lukust avamise funktsiooni (nii elektrooniliselt kui ka käsitsi), tõmmates samal ajal ukselinki.
- Kasutage teisi ukselukke ja -linke (eesmisi ja tagumisi).
- Avage eesmine aken ja proovige uks väljastpoolt võtmega lukust avada.
- Minge pakiruumi ja püüdke tagaluuk avada.

⚠ HOIATUS

Ärge tõmmake juhiukse või kaassõitja ukse linki sõiduki liikumise ajal.

Kesklukustuse lülitiga

Selle kasutamiseks vajutage uste lukustus-/avamislülitit.

- Kui kesklukustuse lüliti vajutamise ajal on mõni uks lukust avatud, siis lukustuvad kõik sõiduki uksed ja süttib lülitil olev märgutuli.
- Kui lülitile vajutamise ajal on esiuks avatud, siis ei lukustu ükski uks.
- Kui mõni uks on lukust avatud, hakkab kesklukustuse lüliti märgutuli vilkuma.
- Kesklukustuse lülitit vajutades lukustatakse kõik uksed.
- Kui kõigi uste lukustamise ajal on mõni uks lukust avatud, hakkab märgutuli vilkuma.

✻ MÄRKUS

Juhul kui uksed on lukustatud kaugjuhtimispuldi või elektroonilise võtmega, ei saa uks kesklukustuse lülitiga lukustada või lukust avada.

⚠ HOIATUS

Uksed

- Sõiduki liikumise ajal peavad uksed olema alati täielikult suletud ja lukustatud, et vältida juhuslikku ukse avamist. Lukustatud uksed takistavad ka võimalikke sissetungijaid, kui sõiduk peatub või aeglustub.
- Olge uste avamisel ettevaatlik ja pange tähele ukse liikumisteele lähenevaid sõidukeid, mootorrattaid, jalgrattaid või jalakäijaid. Ukse avamine, kui keegi läheneb, võib tekitada vigastusi või kahjustusi.

⚠ HOIATUS

Lukustamata sõidukid

Sõiduki lukustamata jätmine võib kaasa tuua vargusi või võimalikku kahju teile või teistele, kui keegi on teie eemaloleku ajal end sõidukisse peitnud. Eemaldage alati süütevõti, rakendage seisupidur, sulgege kõik aknad ja lukustage kõik uksed, kui jätate sõiduki järelevalveta.

⚠ HOIATUS

Järelevalveta lapsed

Suletud sõiduk võib muutuda äärmiselt kuumaks, tekitades järelevalveta lastele või loomadele, kes ei pääse sõidukist välja, raskeid või surmavaid vigastusi. Peale selle võivad lapsed kasutada sõiduki funktsioone, mis võivad neid vigastada, või puutuda kokku muude ohtudega, näiteks kui keegi pääseb sõidukisse. Ärge jätke lapsi ega loomi sõidukisse järelevalveta.

Automaatne lukust avanemine löögi korral

Kui turvapadjad vallanduvad, avanevad kõik uksed automaatselt lukust.

Kiirusetundlik kesklukustus

Kõik uksed lukustuvad automaatselt, kui sõiduki kiirus on üle 15 km/h, Ja kõik uksed avanevad automaatselt, kui mootor seisatakse ning süütevõti eemaldatakse (kui kuulub varustusse).

Tagumiste uste lapselukk

Lapselukk on ette nähtud takistama lastel tagauste juhuslikku ava-

mist. Tagauste lukud tuleb alati lukustada, kui lapsed on sõidukis.

1. Avage tagauks.
2. Sisestage võti (või kruvikeeraja) auku (1) ja keerake see lukustatud ( ) asendisse. Kui lapselukk on lukustatud asendis, ei saa tagaust sisemise ukselingiga (2) avada.
3. Sulgege tagauks.
   Tagaluugi avamiseks tõmmake välimist ukselinki.
   Lapselukuga lukustatud tagaust ei saa sisemise ukselingiga avada, isegi kui uksed on muidu lukust avatud.

⚠ HOIATUS

Tagauste lukud

Kui lapsed avavad sõiduki liikumise ajal juhuslikult tagauksed, võivad nad välja kukkuda ja raskelt viga või surma saada. Et lapsed ei saaks tagauksi seestpoolt avada, tuleb tagauste lukud alati lukustada, kui lapsed on sõidukis.

Tagaluuk

Mitte-elektriline tagaluuk

Tagaluugi avamine

5-uksega

Mahtuniversaal

Luukpära

Linnamaastur

- Tagaluuk lukustub ja avaneb lukust kõigi uste võtme, kaugjuhtimispuldi (või elektroonilise võtmega) või kesklukustusega lukustamisel või lukust avamisel.
- Lukustamata olekus saab tagaluugi avada, vajutades käepidet ja tõmmates seda üles.
- Kui kõik uksed on lukustatud, vajutage tagaluugi lukust avamiseks elektroonilisel võtmel olevat tagaluugi lukust avamise nuppu kauem kui üks sekund. Tagaluugi avamisel ja seejärel sulgemisel lukustub see automaatselt.

* Tagaluugil pole võtmeava.

✻ MÄRKUS

Väga külma ja niiske ilmaga ei pruugi ukselukud ja uksemehhanismid külmumise tõttu korralikult töötada.

⚠ HOIATUS

Tagaluuk avaneb ülespoole. Veenduge, et tagaluugi avamisel ei oleks sõiduki tagaosa juures mingeid esemeid ega inimesi.

⚠ ETTEVAATUST

Enne sõidu alustamist sulgege kindlasti tagaluuk. Kui tagaluuki enne sõidu alustamist ei suleta, võivad tagaluugi tõstesilindrid ja kinnitatud varustus saada kahjustada.

Sulgemine

5-uksega

Mahtuniversaal

Luukpära

Linnamaastur

- Tagaluugi sulgemiseks langetage tagaluuk ning vajutage see tugevalt alla. Veenduge, et tagaluuk oleks kindlalt lukustunud.

⚠ HOIATUS

Enne tagaluugi sulgemist veenduge, et teie käed, jalad ja muud kehaosad ei oleks tagaluugi liikumisteel.

⚠ ETTEVAATUST

Tagaluugi sulgemisel veenduge, et tagaluugi sulguri ja löökuri lähedal ei oleks takistusi. See võib kahjustada tagaluugi sulgurit.

⚠ HOIATUS

Heitgaasid

Kui sõidate avatud tagaluugiga, satuvad sõidukisse ohtlikud heitgaasid, mis võivad põhjustada sõitjatele raskeid või surmavaid vigastusi.

Kui peate sõitma avatud tagaluugiga, hoidke ventilatsiooniavad ja kõik aknad lahti, et tagada sõidukis täiendav välisõhuvarustus.

Tagaluuk peaks sõiduki liikumise ajal olema alati täielikult suletud. Kui see jäetakse lahti või praokile, võivad autosse sattuda mürgised heitgaasid ning põhjustada raske haiguse või olla surmavad.

⚠ HOIATUS

Pakiruum

Sõitjad ei tohi kunagi sõita pakiruumis, kus ei ole turvavöid. Avarii või järskude peatumiste korral vigastuste vältimiseks peavad sõitjad olema alati korralikult turvavööga kinnitatud.

⚠ HOIATUS

- Hädaolukorras olge teadlik tagaluugi avariivabastushoova asukohast sõidukis ja tagaluugi avamisest, kui olete kogemata pakiruumi lukustatud.
- Keegi ei tohi kunagi viibida sõiduki pakiruumis. Pagasiruum on kokkupõrke korral väga ohtlik koht.
- Kasutage vabastushooba ainult hädaolukorras. Kasutage eriti ettevaatlikult, eelkõige sõidu ajal.

Tagaluugi ohutu avamine hädaolukorras

Teie sõidukil tagaluugi avariivabastushoob, mis asub tagaluugi alaosas. Kui keegi on kogemata pakiruumi lukustatud.

5-uksega

Mahtuniversaal

Luukpära

Linnamaastur

OCDW049421

Tagaluugi saab avada järgmiselt.

1. Sisestage mehaaniline võti avasse.
2. Suruge mehaanilist võtit paremale (1).
3. Tõstke tagaluuk üles.

Elektriline tagaluuk (mõnel mudelil)

OCDW049402

1. Elektrilise tagaluugi avamis-/sulgemisnupp

OCDW049451

2. Elektrilise tagaluugi lingi lüliti

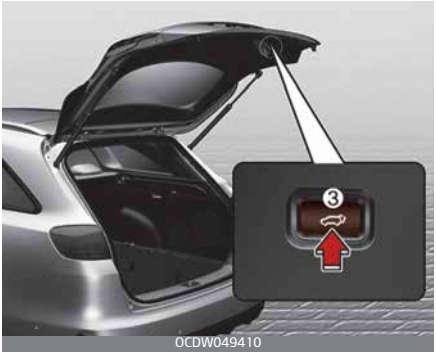

OCDW049410

3. Elektrilise tagaluugi sulgemisnupp

OCDW049412

4. Elektrilise tagaluugi avamis-/sulgemisnupp

✻ MÄRKUS

Süütelüliti ON asendis saab elektrilist tagaluuki kasutada siis, kui automaatkäigukasti puhul käigukang on P (Park) või manuaalkäigukasti puhul on käigukang N (Neutral) asendis.

✻ MÄRKUS

Ärge asetage elektrilise tagaluugi kasutamisel sellele raskeid esemeid. Lisaraskus tagaluugil võib süsteemi kahjustada.

⚠ HOIATUS

Ärge jätke lapsi ega loomi sõidukisse järelevalveta. Lapsed või loomad võivad elektrilise tagaluugi aktiveerida ja seeläbi ennast või teisi vigastada või sõidukit kahjustada.

⚠ HOIATUS

Veenduge, et enne kasutamist ei oleks tagaluugi (või nutika tagaluugi) liikumisteel inimesi või esemeid. Kokkupuude elektrilise tagaluugiga (või nutika tagaluugiga) võib tekitada raske vigastuse, kahjustada sõidukit või ümbritsevaid esemeid.

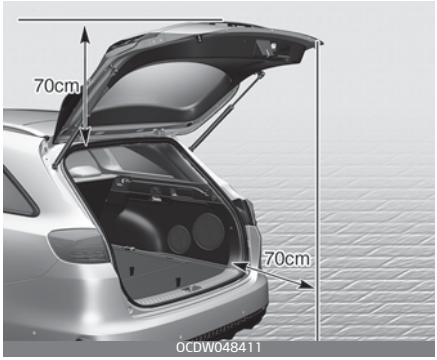

⚠ ETTEVAATUST

Ärge sulgege või avage elektrilist tagaluuki käsitsi. See võib elektrilist tagaluuki kahjustada. Kui tühja või lahtiühendatud aku korral on vaja elektriline tagaluuk käsitsi sulgeda või avada, ärge kasutage liigset jõudu.

Tagaluugi avamine

Elektriline tagaluuk avaneb automaatselt, kui teha ühte järgmistest, ja avanemise alguses kõlab kaks helisignaali.

- Vajutage elektrilise tagaluugi avamisnupule (1) umbes üks sekund.

OCDW049402

- Vajutage elektroonilise võtme kaasaskandmisel tagaluugi käepideme lülitile (2).

OCDW049451

Elektrilise tagaluugi saate avada ühel järgnevatest viisidest:

- Vajutage elektroonilise võtme tagaluugi avamis-/sulgemisnupule (4) umbes üks sekund.

OCDW049412

Sulgemine

Elektrilise tagaluugi saate sulgeda ühel järgnevatest viisidest:

- Elektrilise tagaluugi täielikuks sulgemiseks, kui tagaluuk on avatud, tuleb hoida sulgemisnuppu (1) all, kuni tagaluuk on suletud. Sulgemise ajal kõlab helisignaal pidevalt. Kui sulgemisnupp (1) sulgemise ajal vabastatakse, peatub tagaluugi sulgumine ja helisignaal kõlab umbes 5 sekundit.

OCDW049402

- Vajutage elektrilise tagaluugi sulgemisnuppu (3), kui tagaluuk on avatud. Tagaluuk sulgub ja lukustub automaatselt.

Sulgemise alustamisel kõlab kahekordne helisignaal.

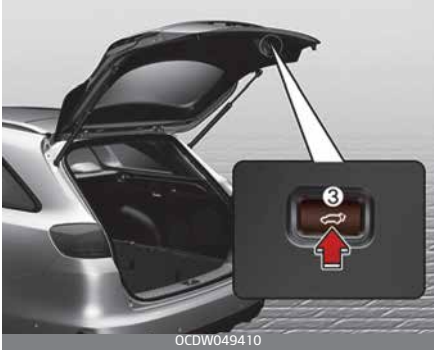

OCDW049410

- Vajutage kaugjuhtimispuldil tagaluugi avamis-/sulgemisnupule (4) ja hoidke seda kuni tagaluugi sulgemiseni all.

OCDW049412

- tagaluugi avamis-/sulgemisnupu (4) vabastamisel lõpetab tagaluuk liikumise ja kõlab umbes 5-sekundiline helisignaal.

MÄRKUS

Töökauguse ületamisel (umbes 10 m) tagaluugi nupule vajutamisega sulgemise ajal lõpetab tagaluuk liikumise ja kõlab 5-sekundiline helisignaal.

Elektriliselt tagaluugi tööks mitte sobivad tingimused

Elektriline tagaluuk ei avane automaatselt, kui auto kiirus on üle 3 km/h.

HOIATUS

Kui sõidate kiirusel üle 3 km/h ja tagaluuk on avatud, kõlab helisignaal pidevalt. Peatage sõiduk kohe turvalises kohas ja kontrollige, kas tagaluuk on avatud.

ETTEVAATUST

Ärge kasutage elektrilist tagaluuki üle 5 sekundi järjest.

See võib kahjustada elektrilise tagaluugi süsteemi. Kui kasutate elektrilist tagaluuki järjest rohkem kui viis korda, kõlab helisignaal kolm korda ja elektriline tagaluuk lõpetab töötamise. Sellisel juhul lõpetage tagaluugi kasutamine vähemalt üheks minutiks.

✻ MÄRKUS

- Elektrilist tagaluuki saab kasutada, kui mootor ei tööta. Kuid elektrilise tagaluugi kasutamine tarbib suurel hulgal sõiduki elektrienergiat. Aku tühjenemise vältimiseks ärge kasutage tagaluuki liigselt, näiteks rohkem kui umbes kümme korda järjest.
- Ärge jätke aku kaitsmiseks elektrilist tagaluuki pikaks ajaks avatuks.
- Ärge tehke elektrilisele tagaluugile iseseisvalt muudatusi või parandusi. Kia soovitab pöörduda Kia volitatud esindaja/teenusepartneri poole.
- Sõiduki ülestõstmisel rehvi vahetamiseks või sõiduki parandamiseks ärge kasutage elektrilist tagaluuki. See võib põhjustada elektrilise tagaluugi vigast töötamist.
- Elektriline tagaluuk ei pruugi külmas ja märjas kliimas jäätumise tõttu laitmatult toimida.

Vahelejäämiskaitse

Kui mis tahes ese või kehaosa elektrilist tagaluuki blokeerib, tuvastab tagaluuk takistuse.

- Kui takistus tuvastatakse tagaluugi avamisel, see peatub ja hakkab vastupidises suunas liikuma.
- Kui takistus tuvastatakse tagaluugi sulgemisel, see peatub ja hakkab vastupidises suunas liikuma.

Kui takistus on nõrk (õhuke või pehme) või tagaluuk on peaaegu suletud asendis, ei pruugi automaatne peatumine ja takistuse tuvastamine toimida. Kui automaatne kaitsefunktsioon töötab avamise või sulgemise ajal rohkem kui kaks korda järjest, võib elektriline tagaluuk selles asendis seiskuda. Sel juhul sulgege tagaluuk käsitsi ja kasutage seda uuesti elektriliselt.

⚠ HOIATUS

- Ärge kunagi asetage tahtlikult mõnda eset või kehaosa elektrilise tagaluugi teele kontrollimaks, et automaatne vastassuunas liikumine töötab.
- Ärge kasutage tagaluuki, millele on asetatud raske ese (nt jalgratas). See võib tagaluugi süsteemi kahjustada.

Elektrilise tagaluugi lähtestamine

Kui aku on olnud tühi või lahtiühendatud või vastav kaitse vahetatud või lahtiühendatud, peab elektrilise tagaluugi järgnevalt lähtestama.

1. Automaatkäigukast/topeltsiduriga käigukast
   Pange käigukang P (Park) asendisse.
   Manuaalkäigukast: Pange käigukang N (Neutral) asendisse.

2. Hoidke elektrilise tagaluugi sulgemisnuppu (3) all ja vajutage tagaluugi käepideme lülitit (2) kauem kui kolm sekundit (kõlab helisignaal).
3. Sulgege tagaluuk nupust (3).

Kui elektriline tagaluuk ei toimi pärast ülaltoodud toimingut korralikult, laske süsteemi kvalifitseeritud töökojas kontrollida. Kia soovitab pöörduda Kia volitatud esindaja/teenusepartneri poole.

✻ MÄRKUS

Kui tagaluuk ei toimi laitmatult, siis kontrollige uuesti, kas käigukang on õiges asendis.

Elektrilise tagaluugi avanemiskõrguse määramine (mõnel mudelil)

Juht võib määrata täielikult avatud tagaluugi avanemiskõrguse järgnevalt.

1. Seadke tagaluuk käsitsi sobivale kõrgusele.
2. Vajutage tagaluugi sulgemisnuppu (3) kauem kui kolm sekundit.
3. Sulgege tagaluuk nupust (3) pärast helisignaali kõlamist.

Tagaluuk avaneb juhi poolt määratud kõrgusele.

Nutikas tagaluuk (mõnel mudelil)

Elektroonilise võtmega autodel saab tagaluugi avada nutika tagaluugi avamise süsteemiga.

Nutikalt avatav tagaluuk

Tagaluugi saab avada puutevabalt järgmistel tingimustel.

- 15 sekundit pärast kõigi uste sulgemist ja lukustamist.
- Olles tuvastusalas üle 3 sekundi.

✻ MÄRKUS

- Nutikas tagaluuk ei toimi, kui:
  - Elektrooniline võti tuvastatakse 15 sekundit peale uste sulgemist ja lukustamist ning seda tuvastatakse pidevalt.

- Elektrooniline võti tuvastatakse 15 sekundit peale uste sulgemist ja lukustamist ning 1,5 m kaugusel esiukse käepidemest. (mugavusvalgustusega autod)
- Uks ei ole lukustatud ega suletud.
- Elektrooniline võti on autos.

1. Seadistus

Nutika tagaluugi aktiveerimiseks liikuge kasutajaseadetesse ja valige LCD-ekraanil Smart Tailgate.

* Lisateavet vt "LCD-ekraan (mõnel mudelil)" leheküljel 4-68.

2. Tuvastamine ja hoiatamine

OCDW049414

Kui te olete elektroonilise võtme tuvastusalas (50 – 100 cm auto taga), hakkavad ohutuled vilkuma ja kõlab 3 sekundiline helisignaal, mis teavitab teid võtme tuvastamisest ja tagaluugi avanemisest.

✻ MÄRKUS

Kui te ei soovi tagaluuki avada, ärge lähenege tuvastusalale. Kui olete juhuslikult sisenenud tuvastusalasse ja ohutuled hakkavad vilkuma ning kõlab helisignaal, lahkuge koos elektroonilise võtmega tuvastusalast. Tagaluuk jääb suletuks.

3. Automaatne avanemine

OCDW049415

Ohutuled vilguvad ja kõlab helisignaal ning tagaluuk avaneb aeglaselt.

⚠ HOIATUS

- Enne sõidu alustamist sulgege kindlasti tagaluuk.
- Jälgige, et tagaluugi liikumisteel ei ole inimesi ega esemeid.
- Veenduge, et pakiruumis olevad esemed ei kukuks tagaluugi avamisel välja, kui sõiduk viibib kallakul. See võib tekitada raskeid vigastusi.
- Lülitage nutika tagaluugi funktsioon auto pesemise ajaks välja.

Vastasel juhul võib tagaluuk ootamatult avaneda.
- Võtit tuleb hoida lastele kättesaamatus kohas. Lapsed võivad sõiduki taga mängides nutika tagaluugi tahtmatult avada.

Nutika tagaluugi elektroonilise võtmega kasutamise funktsiooni väljalülitamine

Elektrooniline võti

OBDC049031RE

1. Uste lukustamine
2. Uste lukust avamine
3. Tagaluugi avamine

Tuvastamise ja hoiatamise olekus mõnele elektroonilise võtme nupule vajutades lülitub nutika tagaluugi funktsioon välja.

Tehke ka selgeks, kuidas deaktiveerida nutika tagaluugi funktsiooni hädaolukorras.

MÄRKUS

- Kui vajutate ukse avamisnuppu (2), lülitatakse nutika tagaluugi funktsioon ajutiselt välja. Kuid kui te ei ava 30 sekundi jooksul ühtegi ust, aktiveeritakse nutika tagaluugi funktsioon uuesti.
- Tagaluugi avamise nupule (3) üle 1 sekundi vajutades tagaluuk avaneb.
- Ukse lukust avamise (1) või tagaluugi avamise (3) nupule vajutamisel, kui nutikas tagaluuk ei ole tuvastamise ja hoiatamise olekus, nutika tagaluugi funktsioon ei lülitu välja.
- Juhul kui olete lülitanud nutika tagaluugi elektroonilise võtme nupule vajutades väljalülitanud ja ukse avanud, saab nutika tagaluugi funktsiooni uste sulgemise ja avamisega uuesti sisselülitada.

Tuvastusala

- Nutikas tagaluuk toimib, kui elektrooniline võti on tagaluugist 50–100 cm kaugusel.
- Hoiatus lülitub välja kui elektrooniline võti viiakse tuvastamise ja hoiatamise oleku ajal tuvastuspiirkonnast välja.

✻ MÄRKUS

- Nutikas tagaluuk ei toimi järgmistel juhtudel:
  - Lähedal on A raadiosaatja (nt raadio- või lennujaama saatja), mis takistab saatja kasutamist.
  - Targa võtmepuldi läheduses kasutatakse raadiosaatjat või mobiiltelefoni;
  - Teie auto lähedal kasutatakse teise sõiduki elektroonilist võtit.
- Andurite töökaugus võib väheneda, kui:
  - Ühel küljel on ratas rehvi vahetamiseks või auto kontrollimiseks ülestõstetud.
  - Auto on kaldu või sillutiseta teele pargitud.

Aknad

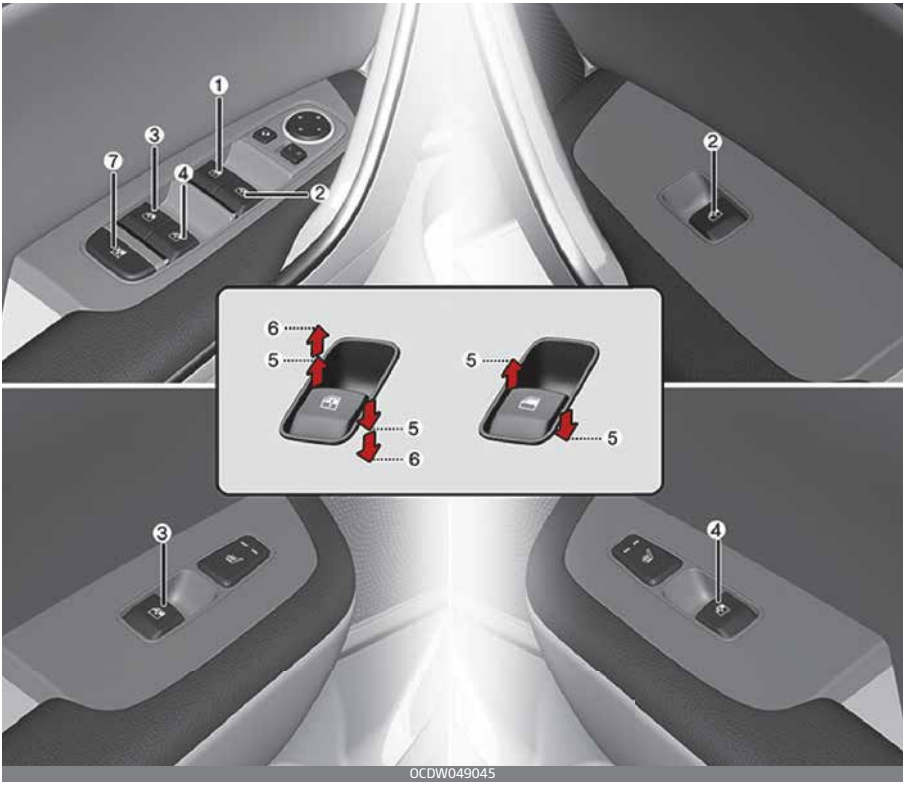

1. Juhiukse elektrilise aknatõstuki lüliti
2. Parempoolse esiukse elektrilise aknatõstuki lüliti
3. Vasakpoolse tagaukse elektrilise aknatõstuki lüliti
4. Parempoolse tagaukse elektrilise aknatõstuki lüliti
5. Akende avamine ja sulgemine
6. Elektrilise akna automaatne avamine*/sulgemine
7. Elektrilise akna lukustuslüliti*

* : kui on varustuses

MÄRKUS

Külma ja niiske kliima puhul ei pruugi elektrilised aknad jää tõttu korrektselt töötada.

Elektriliste tõstukitega aknad (mõnel mudelil)

Süütelukk peab elektriliste akende kasutamiseks olema asendis ON (sees).

Igal uksel on elektrilise akna lüliti, mis juhib ukse akent. Juhipool on elektriliste akende lukustuslüliti, mis blokeerib tagumiste akende kasutamise. Elektrilisi aknaid saab kasutada umbes 10 minuti jooksul pärast süütevõtme eemaldamist või keeramist asendisse ACC või LOCK (lukk). Aga esiuste avamise korral ei saa elektrilisi aknaid 10 minuti jooksul alates süütevõtme eemaldamisest kasutada. (mõnel mudelil)

Kui akent ei saa takistava eseme tõttu sulgeda, eemaldage see ja sulgege aken.

✻ MÄRKUS

Kui sõidu ajal on tagumised aknad või katuseluuk (kui kuulub varustusse) avatud (või osaliselt avatud), võib sõidukis tekkida tuuletõmme või -müra. See müra on normaalne nähtus ja selle vähendamiseks või kõrvaldamiseks toimige järgmiselt. Kui müra tekib ajal, mil üks või mõlemad tagumised aknad on avatud, avage mõlemad esiaknad umbes ühe 2,5 cm võrra. Kui müra tekib avatud katuseluugi korral, sulgege veidi katuseluugi avatud asendit.

⚠ HOIATUS

Ärge paigaldage akende lähedale lisaseadmeid. Need võivad mõjutada vahelejäämiskaitse tööd.

Akende avamine ja sulgemine

Juhiuksel on pealüliti, millega saab kõiki aknaid juhtida.

OBDC049084RE

- Akna avamiseks või sulgemiseks vajutage vastava lüliti esiosa alla või tõmmake see üles esimesse asendisse (5).

Automaatne üles/alla aken (mõnel mudelil)

OBDC049092RE

- Kui vajutate või tõmbate elektrilise aknatõstuki lüliti hetkeks teise lülitusasendisse (6), avaneb või sulgub aken pärast lüliti vabastamist automaatselt lõpuni.
  Klaasi peatamiseks soovitud kõrgusel tõmmake lülitit põgusalt ülespoole või vajutage alla ning vabastage lüliti.

Kui elektriline aken ei tööta korralikult, tuleb automaatne elektriliste akende süsteem lähtestada järgmiselt.

- Keerake süütelüliti asendisse ON.
- Sulgege aken ja hoidke juhipoolset elektrilise akna lülitit veel vähemalt ühe sekundi jooksul üleval, kui aken on juba täielikult sulgunud.

Automaatne avanemine (kui on varustuses)

Kui akna sulgumist takistab mõni ese või kehaosa, tuvastab aken takistuse ja peatab akna sulgumise. Seejärel langeb aken umbes 30 cm, et võimaldada takistuse eemaldamist.

Kui aken tuvastab elektrilise akna lüliti ülemises asendis hoidmise ajal takistuse, peatub akna sulgumine ja aken avaneb umbes 2,5 cm.
Kui elektrilise akna lülitit hoitakse uuesti ülemises asendis viie sekundi jooksul pärast seda, kui automaatne akna vahelejäämiskaitse on akna avanud, siis automaatne akna vahelejäämiskaitse ei tööta.

✻ MÄRKUS

Juhiakna automaatne vahelejäämiskaitse töötab ainult siis, kui kasutatakse automaatse sulgemise funktsiooni, tõmmates lüliti täiesti üles. Automaatne vahelejäämiskaitse ei tööta, kui aken suletakse elektrilise akna lüliti esimesse asendisse tõstmisega.

⚠ HOIATUS

Vigastuste või sõiduki kahjustuste vältimist kontrollige enne akende sulgemist alati takistuste olemasolu. Kui aknaklaasi ja ülemise akna kanali vahele jääb alla 4 mm läbimõõduga ese, ei pruugi automaatne vahelejäämiskaitse takistust tuvastada ning aken ei peatu ega muuda liikumissuunda.

⚠ HOIATUS

Automaatne vahelejäämiskaitse ei tööta elektriliste akende süsteemi lähtestamise ajal.

Kehavigastuste ja auto kahjustamise vältimiseks kontrollige enne akende sulgemist kindlasti üle, et kellegi kehaosad ega esemed kogemata akende vahele ei jääks.

Reisijaakende blokeerimislüliti (mõnel mudelil)

- Juht saab tagaustel olevad elektriliste aknatõstukite lülitid välja lülitada, vajutades juhiuksel oleva elektriliste akende lukustusnupu lukustatud asendisse (alla vajutatud).
- Juhiuksel oleva pealülitiga saab juhtida kõigi uste elektrilisi aknaid, kui lukustusnupp on alla vajutatud.
- Eesmise kaassõitja juhtseadmega saab juhtida eesmise kaassõitja elektrilist akent.
- Tagumiste kaassõitjate juhtseadmetega ei saa juhtida tagumisi elektrilisi aknaid.

⚠ ETTEVAATUST

- Elektriliste akende süsteemi võimaliku kahjustamise vältimiseks ärge avage või sulgege korraga kahte või rohkemat akent. See pikendab ka kaitsme tööiga.
- Ärge proovige kasutada juhiuksel olevat pealülitit ja eraldi ukse akna lülitit samaaegselt vastassuunas. Sel juhul aken seiskub ja seda ei saa enam avada ega sulgeda.

⚠ HOIATUS

Aknad

- ÄRGE KUNAGI jätke süütevõtit järelevalveta lastega sõidukisse, kui mootor töötab.
- ÄRGE KUNAGI jätke lapsi sõidukisse järelevalveta. Isegi väga väikesed lapsed võivad tahtmatult põhjustada sõiduki liikumist, akende vahele kinni jääda või muul viisil ennast või teisi vigastada.
- Enne akna sulgemist veenduge alati, et kellegi käsi, pea või muud takistused ei oleks akna liikumisteel.
- Ärge lubage lastel elektriliste akendega mängida. Hoidke juhiuksel olev elektriliste akende lukustusnupp lukustatud asendis (alla vajutatud). Lapse tahtmatu akna

avamise või sulgemise tagajärjel võib tekkida raske vigastus.
- Ärge hoidke pead, käsi ega muid kehaosi sõidu ajal aknast väljas.

Akende kaugjuhtimisega sulgemine (mõnel mudelil)

Võtme kokkupanemine

OBDC049447RE

Elektrooniline võti

OBDC049446RE

Kui sõiduk on välja lülitatud ja ukse lukustusnuppu (1) vajutatakse kolm sekundit või kauem, lukustatakse uks ja aken hakkab sulguma.

Aken sulgub seni, kuni vajutatakse lukustusnuppu (1), ja peatub nupu vabastamisel.

⚠ ETTEVAATUST

- Kui sõiduki aken suletakse kaugjuhtimispuldi abil, kuid kaugjuhtimispuldi ja sõiduki vahemaa muutub, võib akna sulgumine peatuda. Kasutage seda funktsiooni kindlasti sõidukile piisavalt lähedal nägemisulatuses.
- Kui akna sulgumine mingi takistuse tõttu peatub, lakkab see töötamast, kuid ülejäänud kolme akna sulgumine jätkub. Veenduge, et ülejäänud aknad on täiesti suletud

Kapott

Kapoti avamine

OCDW049047

1. Kapoti avamiseks tõmmake armatuurlaua all asuvat avamishooba. Kapott peab veidi avanema.

⚠ HOIATUS

Enne kapoti avamist peatuge tasasel pinnal, jätke mootor seisma, seadke käigukang automaatkäigukasti/topeltsiduriga käigukasti korral asendisse P (parkimine) ja manuaalkäigukasti korral 1. käigu asendisse või asendisse R (tagasikäik) ning rakendage seisupidur.

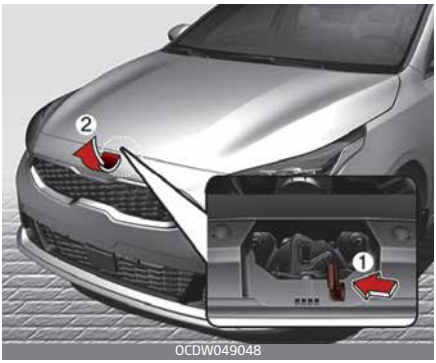

OCDW049048

2. Astuge auto ette, kergitage veidi kapotti, tõmmake tuuleriivi hooba (1) ja tõstke kapott üles (2).

OCDW049049

3. Võtke välja tugivarras.
4. Hoidke kapott tugivarda abil avatuna.

⚠ HOIATUS

Kuumad osad

Võtke kinni tugivarda kummiga kaetud osast. Sedasi väldite põletusi, kui mootor on kuum.

Kapoti avanemise hoiatussignaal (mõnel mudelil)

Hoiatusteade kuvatakse LCD-ekraanile ja kõlab helisignaal.

OCDW049105

Hoiatussignaal töötab kui auto sõidab kiirusel alates 3 km/h avatud kapotiga.

Kapoti sulgemine

1. Enne kapoti sulgemist kontrollige järgmist.
   - Kõik mootoriruumis olevad täiteavade korgid peavad olema korralikult paigaldatud.
   - Mootoriruumist tuleb eemaldada kindad, kaltsud või muu kergestisüttiv materjal.
2. Kinnitage tugivarras selle klambri külge, et vältida varda kolisemist.
3. Langetage kapotti, kuni see on umbes 30 cm kõrgusel suletud asendist, ja laske kapotil alla kukkuda. Veenduge, et see lukustuks oma kohale.
4. Kontrollige, kas kapott on korralikult lukustatud. Kui kapotti saab natuke kergitada, ei ole see korralikult lukustunud.
   Avage see uuesti ja sulgegi suuremat jõudu kasutades.

⚠ HOIATUS

- Enne kapoti sulgemist veenduge, et kõik takistused oleks kapoti liikumisteelt eemaldatud. Kui kapoti sulgemisel on kapoti liikumisteel mõni takistus, võib see põhjustada varakahju või tekitada raske kehavigastuse.
- Ärge jätke mootoriruumi kindaid, kaltse või muid kergestisüttivaid materjale. See võib põhjustada tulekahju.

⚠ HOIATUS

- Enne sõidu alustamist kontrollige alati, et kapott oleks kindlalt lukustatud. Kui see ei ole lukustatud, võib kapott sõidu ajal avaneda ja nähtavuse täielikult blokeerida ning põhjustada avarii.
- Mootoriruumi kontrollimisel tuleb tugivarras alati täielikult kapotis olevasse avasse sisestada. See takistab kapoti allakukkumist ja teie võimalikku vigastamist.
- Ärge liigutage sõidukit, kui kapott on üles tõstetud. Sellisel juhul on vaade blokeeritud ja kapott võib alla kukkuda või saada kahjustada.

Kütusepaagi luuk

Tankeluugi avamine

1. Kütusepaagi luugi avamiseks vajutage kütusepaagi luugi servale kella kolme asendis.

✻ MÄRKUS

Kütusepaagi luuk avaneb ja sulgeb ainult siis, kui kõik uksed on lukust lahti.

✻ MÄRKUS

Kui kütusepaagi luuk ei avane, kuna selle ümber on tekkinud jää, siis koputage õrnalt luuki või vajutage sellele, et jää lõhkuda ja luuk avada. Ära kangutage luuki. Vajaduse korral pihustage luugi ümber sobivat jäässulatajat (ärge kasutage radiaatori antifriisi) või liigutage sõiduk sooja kohta ja laske jääl sulada.

2. Täielikult avamiseks tõmmake kütusepaagi luuk (1) välja.
3. Kütusepaagi korgi (2) eemaldamiseks keerake seda vastupäeva. Paagist võib kosta susinat, kui rõhk kütusepaagis ühtlustub.
4. Pange kütusepaagi kork tankimise ajaks luugi siseküljel asuvasse hoidikusse.

⚠ HOIATUS

Enne tankimist tuleb kindlasti kontrollida, millist kütust sõidukis kasutatakse. Kui tangite diislit bensiinimootoriga sõidukisse või bensiini diiselmootoriga sõidukisse, võib see mõjutada kütusesüsteemi ja sõidukit tõsiselt kahjustada.

Tankeluugi sulgemine

1. Korgi paigaldamiseks keerake seda päripäeva kuni see kinni "klõpsatub". See annab märku, et kork on kindlalt kinni keeratud.
2. Sulgege kütusepaagi luuk ja vajutage sellele õrnalt ning veenduge, et see oleks korralikult suletud.

⚠ HOIATUS

Tankimine

- Kui rõhu all olev kütus pritsib välja, võib see sattuda teie riietele või nahale ning põhjustada tulekahju- ja põletusohtu. Avage kütusepaagi kork alati ettevaatlikult ja aeglaselt. Kui korgi vahelt pääseb kütust välja või kostab susinat, oodake enne korgi täielikku lahtikeeramist seni, kuni see lõppeb.
- Pärast tankimisotsiku automaatset väljalülitumist tankimise ajal ei tohi enam kütust lisada.
- Kontrollige alati, kas kütusepaagi kork on tugevalt kinni keeratud, et kütus ei saaks õnnetuse korral paagist välja voolata.

⚠ HOIATUS

Ohud tankimisel

Autokütused on tuleohtlikud. Tankimisel tuleb hoolikalt jälgida järgmiseid juhiseid. Nende juhiste mittejärgimise tagajärjeks võib olla tõsine tervisekahjustus, tõsine põletus või tulekahju või plahvatuse tõttu surma saamine.

- Lugege ja järgige kõiki tankla hoiatusi.
- Enne tankimist vaadake, kus asub tanklas selle olemasolul hädaolukorras bensiini kinnikeeramiskraan.
- Enne tankimisotsiku puudutamist peaksite välistama võimaliku staatilise elektri tekkimise, puudutades mõnda teist sõiduki metallosa, mis on täitetorust, otsikust ja muudest bensiini allikatest ohutus kauguses.
- Ärge sisenege sõidukisse pärast tankimise alustamist, kuna võite mis tahes staatilist elektrit tekitava eseme või riide (polüester, satiin, nailon jne) puudutamisel, hõõrumisel või libisemisel tekitada staatilise elektri. Staatiline elekter võib süüdata kütuseaurud ja põhjustada äkilise põlemise. Kui peate uuesti sõidukisse sisenema, tuleb jälle välistada ohtliku staatilise elektri teke, puudutades mõnda sõiduki metallosa, mis asub kütusepaagi täitetorust, tankimisotsi-

kust või muust bensiiniallikast eemal.

- Heakskiidetud kaasaskantava kütusekanistri kasutamisel asetage see enne tankimist kindlasti maapinnale. Kanistrist tekkiv staatiline elekter võib süüdata kütuseaurud ja põhjustada tulekahju.
  Kui tankimine on alanud, tuleb säilitada sõidukiga kokkupuude kuni tankimise lõpetamiseni.
  Kui tangite kütust plastkanistrisse, siis kasutage ainult tunnustatud kaasaskantavaid kanistreid, mis on ette nähtud kütuse hoidmiseks ja transportimiseks.
- Ärge kasutage tankimise ajal mobiiltelefone. Mobiiltelefonide elektrivool ja/või elektroonilised häired võivad süüdata kütuseaurud ning põhjustada tulekahju.
- Tankimise ajal tuleb mootor alati välja lülitada. Mootoriga seotud elektriliste komponentide tekitatud sädemed võivad süüdata kütuseaurud ja põhjustada tulekahju. Kui tankimine on lõppenud, kontrollige enne mootori käivitamist, et kütusepaagi kork ja luuk oleksid kindlalt suletud.
- ÄRGE kasutage tikke ega välgumihklit ja ÄRGE SUITSETAGE ega jätke tanklas põlevat sigaretti autosse, eriti tankimise ajal. Autokütus on väga tuleohtlik ja süttimisel võib põhjustada tulekahju.
- Kui tankimise ajal tekib tulekahju, lahkuge sõiduki lähedusest ja võtke kohe ühendust tankla juhiga ning võtke seejärel ühendust kohaliku tuletõrjega. Järgige kõiki nende poolt antavaid juhiseid ja ettevaatusabinõusid.

⚠ ETTEVAATUST

- Tankige kütust vastavalt 1. Peatüki alapeatükile “Kütus”.
- Kui kütusepaagi täiteava kork vajab vahetamist, veenduge, et kasutaksite oma sõidukile mõeldud varuosi.
  Vale kütusepaagi kork võib põhjustada tõsiseid kütusesüsteemi või heitekontrollisüsteemi tõrkeid. Täpsemaks infoks soovitab Kia pöörduda Kia volitatud esindaja poole.
- Ärge ajage kütust sõiduki välispindadele. Mis tahes värvitud pindadele aetud kütus võib värvi kahjustada.
- Pärast tankimist veenduge, et kütusepaagi kork oleks kindlalt paigaldatud, et vältida õnnetuse korral kütuse lekkimist.

Katseluuk (mõnel mudelil)

OCDW049052

Kui teie sõiduk on varustatud katuseluugiga, saate katuseluuki liigutada või kallutada ülemisel konsoolil asuva katuseluugi juhthoovaga.

Enne katuseluugi avamist või sulgemist peab süütevõti olema sisselülitatud asendis.

Katuseluuki saab avada ja sulgeda umbes 10 minuti jooksul alates süütevõtme eemaldamisest või süütelüliti keeramisest asendisse „ACC“ või „LOCK“ (või „OFF“).

Kui siiski esiuks on avatud, ei saa katuseluuki avada isegi 10 minuti jooksul.

⚠ HOIATUS

- Enne katuseluugi kasutamist veenduge, et pea, muud kehaosad ja esemed ei oleks ees.
- Ärge jätke järelevalveta lastega mootorit tööle ega võtmeid sõidukisse. Järelvalveta lapsed võivad kasutada katuseluuki, mis võib põhjustada tõsiseid vigastusi.

Päikesevari

Päikesevarju avamine

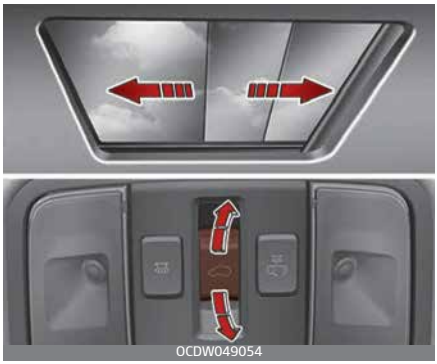
OCDW049054

- Vajutage katuseluugi hoob tagasi esimesse asendisse.
  Liikumise mis tahes ajal peatamiseks vajutage korraks päevavarju lülitit.

Päikesevarju sulgemine suletud katuseluugiga

- Vajutage katuseluugi hoob ettepoole esimesse asendisse.
  Liikumise mis tahes ajal peatamiseks vajutage korraks päevavarju lülitit.

✻ MÄRKUS

Päikesevarju kortsud on normaalsed.

Katuseluugi liigutamine edasi-tagasi

Kui päikesevari on suletud

OCDW049083

- Vajutage katuseluugi juhthoob tagasi teise asendisse, nii päikesevari kui ka katuseluugi klaas avanevad täielikult.
  Katuseluugi poolel teel peatamiseks liigutage korraks katuseluugi hooba.

Kui päikesevari on avatud

- Vajutage päikesevarju hoob tagasi esimesse või teisse asendisse, katuseluugi klaas avaneb.
  Katuseluugi poolel teel peatamiseks liigutage korraks katuseluugi hooba.

✻ MÄRKUS

Avaned ja sulgub ainult katuseluugi esimene klaas.

Katuseluugi kallutamine

Kui päikesevari on suletud

OCDW049084

- Kui vajutate katuseluugi hooba ülespoole, katuseluuk avaneb ja katuseluugi klaas kaldub üles.
  Katuseluugi poolel teel peatamiseks liigutage korraks katuseluugi hooba.

Kui päikesevari on avatud

- Kui tõmbate katuseluugi hooba ülespoole, kaldub katuseluugi klaas üles.
  Katuseluugi poolel teel peatamiseks liigutage korraks katuseluugi hooba.

Katuseluugi sulgemine

Ainult katuseluugi sulgemine

OCDW049085

- Vajutage katuseluugi hoob ettepoole või alla esimesse asendisse, katuseluuk sulgub automaatselt. Katuseluugi poolel teel peatamiseks liigutage korraks katuseluugi hooba.

Katuseluugi ja päikesevarju sulgemine

- Vajutage katuseluugi hoob ettepoole või alla esimesse asendisse. Katuseluuk ja päikesevari sulguvad automaatselt.
  Katuseluugi poolel teel peatamiseks liigutage korraks katuseluugi hooba.

Automaatne tagasikäik

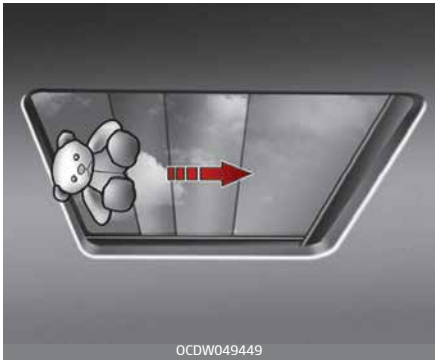
OCDW049449

Kui mis tahes ese või kehaosa jääb automaatselt sulguva katuseluugi vahele, muudab see suunda ja seejärel peatub.

Kui libiseva klaasi ja katuseluugi raami vahel on väike takistus, automaatse tagasiliikumise funktsioon ei tööta. Enne katuseluugi sulgemist tuleb alati kontrollida, et kõik reisijad ja esemed on katuseluugist eemal.

⚠ ETTEVAATUST

- Ärge vajutage rohkem katuseluugi juhthooba, kui katuseluuk on täiesti avatud, suletud või kaldus. Mootori või süsteemi osad võivad kahjustada saada.
- Katuseluugi kahjustumise vältimiseks eemaldage korrapäraselt juhtsiinist mis tahes mustus, mis võis sinna koguneda.
- Kui proovite avada katuseluugi temperatuuril alla külmumistemperatuuri või kui katuseluuk on

kaetud lume või jääga, võivad klaas või mootor kahjustuda.
- Sõidukist lahkudes kontrollige, et katuseluuk oleks täielikult suletud. Vastasel juhul võib vihm või lumi autosse sattuda ja salong märjaks saada. Samuti võivad vargad autosse pääseda.
- Ärge laske pagasil sõitmise ajal ulatuda katuseluugist välja.
- Pärast sõiduki pesemist või vihma pühkige vesi enne katuseluugi kasutamist ära.
- Ärge tõmmake ega lükake päikesevarju käega, kuna see võib päikesevarju kahjustada või põhjustada talitlushäireid.
- Tolmustes keskkondades sõites sulgege katuseluuk. Tolm võib põhjustada sõiduki süsteemi talitlushäireid.

⚠ HOIATUS

- Õnnetuste ärahoidmiseks ärge lubage lastel katuseluugiga mängida.
- Ärge hoidke pead, käsi ega muid kehaosi sõidu ajal katuseluugist väljas.
- Tõsise vigastuse või surma vältimiseks ärge hoidke oma pead, käsi ega keha sõidu ajal katuseluugist väljas.
- Katuseluugi sulgemisel veenduge, et kehaosad ei oleks libiseva luugi liikumisulatuses. Kehaosad võivad jääda kinni või saada muljuda.
- Katuseluuk on valmistatud klaasist, seega õnnetuse korral võib see puruneda. Kui teie turvavöö ei ole kinnitatud, võite purunenud klaasist välja ulatuda ja saada viga või surma. Kõikide reisijate ohutuseks kasutage sobivat turvavarustust (nt turvavöö, CRS jne).
- Ärge kunagi reguleerige katuseluuki ega päikesevarju sõitmise ajal. Nii võite kaotada kontrolli auto üle ja tekitada tõsiseid vigastusi, surma või varalist kahju põhjustava avarii.
- Ärge kasutage katuseluuki, kui kasutate pagasi transportimiseks katuseraami. See võib põhjustada pagasi lahti tulemist ja juhi häirimist.
- Ärge istuge katuseluugi peal. See võib sõidukit kahjustada.

Katuseluugi algseisundi taastamine (lähtestamine)

OCDW049086

Järgmiste tingimuste ilmnemisel võib olla vaja katuseluuk lähtestada.

- Aku on tühjenenud või lahti ühendatud või katuseluugi kaitse on välja vahetatud või lahti ühendatud.
- Katuseluugi juhthoob ei tööta korralikult.

1. Käivitage mootor.
2. Sulgege katuseluuk ja päevavari täielikult kui need on avatud.
3. Vabastage katuseluugi hoob.
4. Vajutage katuseluugi hoob sulgemiseks ettepoole (umbes 10 sekundit), kuni päikesevari veidi liigub. Seejärel vabastage lüliti.
5. Vajutage katuseluugi hoob ettepoole sulgemise suunas, kuni katuseluuk liigub uuesti järgmiselt.
   Päikesevari avaneb → klaas avaneb kallutatult → klaasi raam avaneb → klaasi raam sulgub → päikesevari sulgub

Seejärel vabastage lüliti.

Nüüd on katuseluuk taasaktiveeritud ja ühe puutega avamine ja sulgemine peaks olema taastatud.

MÄRKUS

Kui te katuseluuki ei lähtesta, ei pruugi see korrektselt toimida.

Lahtise katuseluugi hoiatus (mõnel mudelil)

OCDW049106

Kui katuseluuk ei ole täielikult suletud, süütevõtme eemaldamisel (elektroonilise võtme puhul mootori väljalülitamisel) kõlab paari sekundi jooksul hoiatussignaal ja LCD-ekraanil kuvatakse hoiatuspilt. Sõidukist lahkudes sulgege katuseluuk kindlalt.

Rool

Elektriline roolivõimendi (EPS)

Elektriline roolivõimendi (EPS) kasutab roolimise hõlbustamiseks elektrimootorit. Kui mootor on välja lülitatud või kui roolivõimendi ei tööta, on sõidukit endiselt võimalik roolida, kuid see nõuab roolimisel lisajõudu.

Roolivõimendit juhib roolivõimendi juhtplokk, mis reguleerib elektrimootorit olenevalt roolireduktorile avalduvast jõust, rooliratta asendist ja sõidukiirusest.

Rooliratas muutub sõiduki kiiruse suurenemisel raskemaks ja sõiduki kiiruse vähenedes kergemaks, et rooliratast oleks võimalik paremini juhtida.

Kui rooli on raskem või kergem keerata kui tavaliselt, laske roolivõimendi kvalifitseeritud asjatundjal üle vaadata. Kia soovitab pöörduda Kia volitatud esindaja/teenusepartneri poole.

✻ MÄRKUS

Sõiduki tavakasutuse ajal võib esineda järgnev.

- EPS-i hoiatustuli ei põle.
- Roolimiseks on vaja kasutada suuremat jõudu kohe süütelüliti sisselülitamisel. See juhtub, kui süsteem teostab EPS-süsteemi diagnostikat. Kui diagnostika on lõppenud, naaseb rool tavaolekusse.
- Roolivõimendi relee võib pärast süütelüliti keeramist asendisse „ON“ või „LOCK“ valimist klõpsuvat heli tekitada.
- Sõiduki peatumisel või madala sõidukiirusega võib olla kuulda mootori müra.
- Kui elektriline roolivõimendisüsteem ei tööta korralikult, süttib näidikuplokil hoiatustuli. Rooliratta juhtimine võib muutuda raskeks või see töötab ebanormaalselt. Sel juhul laske süsteemi kvalifitseeritud asjatundjal kontrollida.
  Kia soovitab pöörduda Kia volitatud esindaja/teenusepartneri poole.
- Rool muutub raskemaks, kui rooliratast pööratakse pidevalt mitteliikuva sõidukiga. Samas mõne minuti pärast naaseb see tavaolekusse.
- Kui kasutate rooliratast madalal temperatuuril, võib esineda ebanormaalne müra. Temperatuuri tõusmisel müra kaob. See on normaalne seisund.
- Laadimissüsteemi hoiatustule süttimisel või madala pinge puhul (kui generaator (või aku) ei tööta korralikult või on rikkis), võib rool muutuda raskeks ja autot on raske juhtida.

Kalle ja teleskooprool

Rooli asendit saab enne sõitmahakkamist reguleerida.

Samuti saab rooli tõsta, et anda sõidukist väljumisel ja sellesse sisenemisel jalgadele rohkem ruumi.

Rooliratas tuleb paigutada nii, et teil oleks võimalik mugavalt sõita ja samal ajal oleks võimalik armatuurlaua hoiatustulesid ja -näidikuid näha.

⚠ HOIATUS

- Ärge kunagi reguleerige roolinurka sõidu ajal. Võite kaotada roolimise üle kontrolli ja põhjustada tõsise tervisekahjustuse, surma või õnnetusi.
- Pärast reguleerimist lükake rooli nii üles kui ka alla, et olla kindel, et see on paigale lukustatud.

Roolinurga muutmiseks tehke järgmist.

- Tõmmake lukustuse vabastuhoob alla, (1) reguleerige rool soovitud nurga alla (2) ja kõrgusele (3, kui kuulub varustusse), seejärel tõmmake lukustuse vabastushoob rooli paigale lukustamiseks üles.
  Seadke rool soovitud asendisse kindlasti enne sõitmise alustamist.

Soojendusega rool (mõnel mudelil)

Kui süütelüliti on asendis ON, soojendatakse pärast roolisoojenduse lüliti vajutamist rooli. Lülitil süttib tuli.

- Roolisoojenduse välja lülitamiseks vajutage uuesti nupule. Lülitil kustub tuli.
  Roolisoojendus lülitub automaatselt umbes 30 minutit pärast sisselülitamist välja.
  Kui te lülitate süüte 30 minutit peale roolisoojenduse nupule vajutamist välja, on roolisoojendus järgmisel süütelüliti "ON" asendi valimisel väljalülitatud.

⚠ ETTEVAATUST

- Ärge paigaldage rooli kasutamiseks ühtegi käepidet. See kahjustab roolisoojenduse süsteemi.
- Ärge puhastage soojendusega rooli orgaaniliste ühenditega, nagu värvivedeldi, benseen, alkohol või bensiin. Nii võite roolisoojendi pinda kahjustada.
- Kui rooli pinda on kahjustatud terava esemega, võib see vigastada ka roolisoojendust.

Signaal

OCDW049435

Signaali andmiseks tehke järgmist.

- Vajutage roolirattal sarve sümboleid.
  Selle korralikult töötamise tagamiseks kontrollige signaali regulaarselt.

✻ MÄRKUS

Helisignaali kasutamiseks vajutage ala, mis on näidatud roolirattal signaali sümboliga (vt joonist). Helisignaal töötab ainult selle piirkonna vajutamisel.

⚠ ETTEVAATUST

Ärge lööge kasutamiseks helisignaali kõvasti ega lööge seda rusikaga. Ära vajutage helisignaali teravaotsalise esemega.

Peeglid

Salongi tahavaatepeegel

Reguleerige tahavaatepeegel läbi tagaakna vaatamiseks keskele. Tehke seda enne sõidu alustamist.

⚠ HOIATUS

Juhi vaateväli

Ärge vedage tagaistmel ega tagariiulil pagasit, mis piirab juhi vaatevälja.

⚠ HOIATUS

Ärge reguleerige tahavaatepeeglit sõiduki liikumise ajal. Nii võite kaotada kontrolli auto üle, mis võib põhjustada inimohvritega õnnetuse.

⚠ HOIATUS

Ärge muutke tahavaatepeeglit ega paigaldage laia peeglit. See võib põhjustada vigastuse, kas õnnetuse ajal või turvapadja avanemisel.

Sumeasendiga tahavaatepeegel (mõnel mudelil)

- Muutke peegli asend hoova (1) abil päevasesse asendisse.
- Pimedas sõites tõmmake hoob (2) taha (sumeasendisse), et tagasõitjate tuled ei saaks teid pimestada.

Pidage meeles, et ööasendis on tahavaate selgus väiksem.

* (1) : päevaasend, (2) : ööasend

Isetumenev peegel (ECM) (mõnel mudelil)

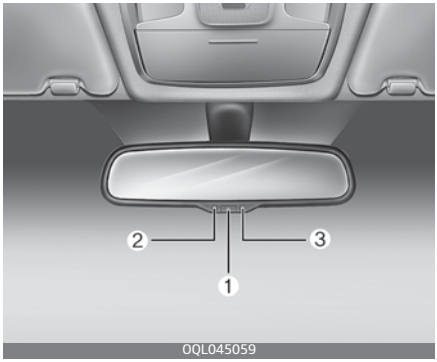

Elektriline tahavaatepeegel kontrollib automaatselt öösel või madala

valgusega sõitmistingimustes, et tagasõitjate tuled ei saaks teid pimestada. Peeglisse paigaldatud andur (3) tunnetab sõiduki ümber oleva valguse taset ja kontrollib automaatselt teie taga olevate sõidukite tulede pimestamist.

Kui mootor töötab, kontrollib tahavaatepeeglisse paigaldatud andur automaatselt pimestamist.

Kui käigukang on viidud tagasikäigule (R), läheb peegel juhi sõiduki tahavaate parandamiseks automaatselt kõige heledamale seadistusele.

⚠ ETTEVAATUST

Peegli puhastamisel kasutage klaasipuhastusvahendiga niisutatud paberit või muud sarnast materjali. Ärge pihustage klaasipuhastusvahendit otse peeglile. See võib põhjustada vedela puhastusvahendil peegli korpusesse sisenemist.

Elektrilise tahavaatepeegli kasutamiseks

Automaatrežiim lülitub alati sisse koos süütega.

- Vajutage sisse-/väljalülitamise nuppu (1), et lülitada automaatse tumendamise funktsioon välja. Peegli märgutuli (2) lülitub välja.
- Vajutage siss-/väljalülitamise nuppu (1), et lülitada automaatse tumendamise funktsioon sisse. Peegli märgutuli (2) süttib.

Väline tahavaatepeegel

Enne sõitmist reguleerige kindlasti peegli nurgad.

Teie sõiduk on varustatud nii vasakkui ka parempoolsete väliste peeglitega. Peegleid saab kaugjuhtimislülitiga reguleerida eemalt. Peeglikarbid on võimalik pöörata taha, et vältida nende kahjustamist automaatse autopesu või kitsas tänavas sõitmise ajal.

⚠ HOIATUS

Tahavaatepeeglid

- Väline tahavaatepeegel on kumer. Peeglis nähtavad objektid on lähemal kui need paistavad.
- Kasutage sõidurida vahetades sisemist tahavaatepeeglit või otsest vaatlust, et teha kindlaks järgneva sõiduki tegelik kaugus.

⚠ ETTEVAATUST

Ärge kraapige jääd peegli pinnalt, see võib klaasi pinda kahjustada. Kui jää peaks peegli liikumist takistama, ärge kasutage peegli reguleerimiseks jõudu. Jää eemaldamiseks kasutage jäätõrjespreid või väga sooja veega käsna või pehmet riiet.

⚠ ETTEVAATUST

Kui peegel on jäässe kinni jäänud, ärge reguleerige peeglit jõuga. Kasutage külmunud mehhanismi vabastamiseks heakskiidetud jäätõrjespreid (mitte radiaatori antifriisi) või liigutage auto sooja kohta ja laske jääl sulada.

⚠ HOIATUS

Ärge reguleerige ega voltige väliseid tahavaatepeegleid sõiduki liikumise ajal. Nii võite kaotada kontrolli auto üle, mis võib põhjustada inimohvritega õnnetuse.

Kaugjuhtimispult

Elektriline

0CDW049058

Peegli elektriline kaugjuhtimislüliti võimaldab reguleerida parema ja vasaku tahavaatepeegli asendit. Kummagi peegli asendi reguleerimiseks peab süütelüliti olema asendis ACC.

Kummagi peegli asendi reguleerimiseks tehke järgmist.

- Lükake valikulüliti (1) peegli valimiseks asendisse „L“ (vasak) või „R“ (parem) ning vajutage regulaatori vastavat (▲) serva, et kallutada peeglit ülespoole, allapoole, paremale või vasakule.

⚠ ETTEVAATUST

- Peeglite liikumine peatub, kui need jõuavad maksimaalse reguleerimiskaldeni, mehhanismi mootor jätkab aga tööd seni, kuni vajutatakse lülitit. Ärge vajutage lülitit kauem kui vaja, mootor võib saada kahjustada.
- Ärge proovige välist tahavaatepeeglit käsitsi reguleerida. See võib osi kahjustada.

Välise tahavaatepeegli kokkuklappimine

elektriline (mõnel mudelil)

OCDW049060

- Peeglite sissepööramiseks (vastu keret) vajutage pööramislülitit.
- Peeglite väljapööramiseks (tööasendisse) vajutage lülitit uuesti.
- Targa võtmepuldiga mudelid
  - Peeglid klapitakse kokku või lahti, kui uksed lukustatakse või avatakse lukust targa võtmepuldiga. (mõnel mudelil)
  - Peeglid klapitakse kokku või lahti, kui uksed lukustatakse või avatakse lukust, vajutades nuppu välisel ukselingil. (mõnel mudelil)
  - Peegel pöörab autole elektroonilise võtmega liginemisel välja (kõik uksed on suletud ja lukud). (mõnel mudelil)

⚠ ETTEVAATUST

Elektriline väline tahavaatepeegel töötab ka siis, kui süütelukk on lukus või väljas asendis. Samas aku tarbetu tühjenemise vältimiseks ärge reguleerige peegleid mittetöötava mootoriga kauem kui vaja.

⚠ ETTEVAATUST

Juhul kui see on elektriline väline tahavaatepeegel, ärge pöörake seda käsitsi. See võib põhjustada mootori rikke.

Käsitsi (kui kuulub varustusse)

OCDW049059

Välise tahavaatepeegli klappimine,

- Hoidke peegli korpusest kinni ja seejärel keerake see sõiduki tagaosa poole.

Näidikuplokk

Tüüp A

OCDW049100

Tüüp B

OCDW049101

Tüüp C

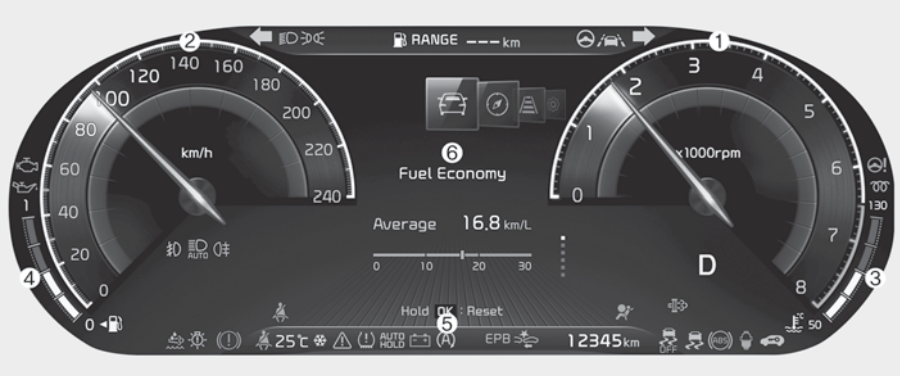

OCDW049453

* Teie auto näidikuplokk võib joonisel näidatust erineda.

1. Tahhomeeter
2. Spidomeeter
3. Mootori jahutusvedeliku temperatuuri näidik
4. Kütusenäidik
5. Hoiatus- ja märgutuled
6. LCD-ekraan

Lisateavet vt "Mõõturid" leheküljel 4-61 ja "Hoiatus- ja märgutuled" leheküljel 4-83.

Näidikuploki kasutamine

Näidikuploki valgustuse reguleerimine

OCDW049064

⚠ HOIATUS

Ärge kunagi reguleerige näidikuplokki sõidu ajal. Nii võite kaotada kontrolli auto üle ja tekitada surma, tõsiseid vigastusi või varalist kahju põhjustava avarii.

Näidikuploki eredust saab reguleerida ereduse reguleerimislülititega ("+" või "–") kui süütelüliti või ENGINE START/STOP (mootori start/stopp) lüliti on asendis "ON" või tagatuled on sisse lülitatud.

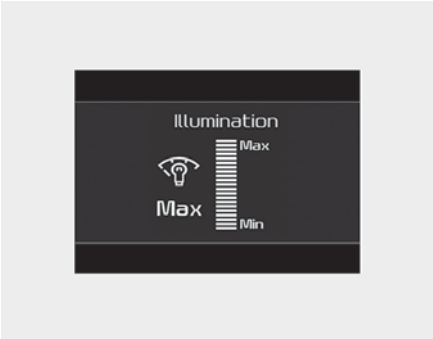

OCDW049107

- Ereduse lüliti (“+” või “–”) allhoidmisel muutub eredus jätkuvalt.
- Ereduse maksimaalse või minimaalse taseme saavutamisel kõlab alarm.

LCD-ekraani kasutamine

LCD-ekraani režiime saab muuta roolinuppude abil.

OCDW049436

OCDMH049452

1. MODE-lüliti teekonna ekraanirežiimide muutmiseks
2. ∧/∨: MOVE-kerimislüliti valiku tegemiseks
3. OK: lüliti SET/REST valikute tegemiseks ja tühistamiseks

* LCD-režiimide kohta vt "LCD-ekraan (mõnel mudelil)" leheküljel 4-68.

Mõõturid

Spidomeeter

Tüüp A (km/h)

OCDW049066

Tüüp A (miili tunnis, km/h)

OCDW049068

Tüüp B (km/h)

OCDW049454

Spidomeeter näitab sõidukiirust kas miili tunnis (MPH) või kilomeetrit tunnis (km/h).

Tahhomeeter

Tüüp A (bensiin)

OCDW049067

Tüüp A (diisel)

OCDW049069

Tüüp B (bensiin)

OCDW049455

Tüüp B (diisel)

OCDW049472

Tahhomeeter näitab ligikaudset mootori pöörete arvu minutis (p/min).

Kasutage õigete käiguvahetushetkede valimiseks tahhomeetrit ja vältige mootori jõnksutamist.

⚠ ETTEVAATUST

Ärge kasutage mootorit PUNASES TSOONIS oleva tahhomeetriga. See võib mootorit tõsiselt kahjustada.

Mootori jahutusvedeliku temperatuuri näidik

Tüüp A

Tüüp B

Jahutusvedeliku temperatuuri näidik näitab süütelüliti asendis või režiimis "ON" (sees) mootori jahutusvedeliku temperatuuri.

⚠ ETTEVAATUST

Kui näidiku osuti on märgi “130/H” lähedal, on mootor ülekuumenud ja võib viga saada.

Ärge jätkake ülekuumenenud mootoriga sõitmist. Kui sõiduk on üle kuumenenud, vt "Mootori ülekuumenemine" leheküljel 7-8.

⚠ HOIATUS

Ärge kunagi eemaldage radiaatorikorki kuuma mootoriga. Mootori jahutusvedelik on surve all ja võib tõsiselt põletada. Enne jahutusvedeliku mahutisse lisamist oodake, kuni mootor on jahtunud.

Kütusenäidik

Kütusenäidik näitab ligikaudset kütusepaagis olevat kütusekogust.

Tüüp A

Tüüp B

OCDW049457

MÄRKUS

- Kütusepaagi mahutavus on toodud ptk "Soovituslikud määrdeained ja nende kogused" leheküljel 9-13.
- Kütusenäidikut täiendab madala kütusetaseme hoiatustuli, mis süttib, kui kütusepaak on peaaegu tühi.
- Kallakutel või kurvides võib kütuse paagis liikumise tõttu kütusenäidiku osuti kõikuda või madala kütusetaseme hoiatusnäidik võib tavapärasest varem süttida.

HOIATUS

Kütusenäidik

Kütuse otsalõppemine võib sõidukis olijad ohtu seada.

Pärast hoiatustule süttimist või kui mõõturi näidik läheneb tasemele "0", peate võimalikult kiiresti peatuma ja tankima.

ETTEVAATUST

Vältige väga madala kütusetasemega sõitmist. Kütuse lõppemine võib põhjustada mootori töötakti vahelejätmist, kahjustades katalüüsmuundurit.

Läbisõidumõõdik

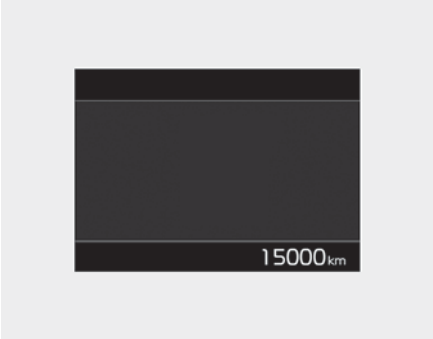

OCDW049108

Ekraanil näidatakse auto läbisõitu.Läbisõidunäit aitab ka tähtajalist hooldust meeles pidada.

- Läbisõidumõõdiku vahemik: 0–1 599 999 km.

Välistemperatuuri näidik

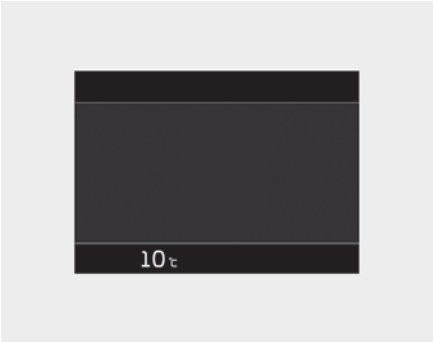

OCDW049109

See näidik näitab hetke välistemperatuuri 1 °C (1 °F) kaupa.

- Temperatuurivahemik: – 40 °C ~ 60 °C (– 40 °F ~ 140 °F)

Välistemperatuurinäit ei pruugi koheselt muutuda, et vältida juhi tähelepanu kõrvalejuhtimist.

Temperatuuriühiku °C või °F muutmiseks.

Temperatuuriühikut (°C või °F) saab LCD-ekraani "User settings" režiimis muuta.

* Lisateavet vt "LCD-ekraan (mõnel mudelil)" leheküljel 4-68.

Käiguvahetuse märgutuli

Automaatkäigukasti käiguvahetuse märgutuli (mõnel mudelil)

OCDW049110

See näidik näitab, milline automaatkäigukasti käiguvahetuse käik on valitud.

- Parkimisasend: P
- Tagurdamisasend R
- Neutraalasend: N
- Sõiduasend: D

Manuaalrežiim

- Üles vahetamine ▲2, ▲3, ▲4, ▲5, ▲6
- Alla vahetamine: ▼1, ▼2, ▼3, ▼4, ▼5

Automaatkäigukasti käiguvahetuse märgutuli manuaalrežiimis (mõnel mudelil)

See indikaator näitab manuaalrežiimis, milline käik on hetkel kõige kütusesäästlikum.

Tüüp A

OCDW049127

Tüüp B

OCDW049128

- Üles vahetamine ▲2, ▲3, ▲4, ▲5, ▲6
- Alla vahetamine: ▼1, ▼2, ▼3, ▼4, ▼5

Näide:

- ▲3: Näitab, et soovitav on lülitada sisse 3. käik (käigukang on 2. või 1. käigul).
- ▼3: Näitab, et soovitav on lülitada sisse 3. käik (käigukang on 4., 5. või 6. käigul).

Süsteemi rikke korral ei näita märgutuli midagi.

Manuaalkäigukasti käiguvahetuse märgutuli (mõnel mudelil)

See näidik näitab, milline käik tuleks valida, et sõit oleks võimalikult säästlik.

OCDW049111

- Üles vahetamine ▲2, ▲3, ▲4, ▲5, ▲6
- Alla vahetamine: ▼1, ▼2, ▼3, ▼4, ▼5*

Näide:

- ▲3: Näitab, et soovitav on lülitada sisse 3. käik (käigukang on 2. või 1. käigul).
- ▼4: Näitab, et soovitav on lülitada sisse 4. käik (käigukang on 5. või 6. käigul).

Süsteemi rikke korral ei näita märgutuli midagi.

Topeltsiduriga käigukasti käigunäidik (mõnel mudelil)

OCDW049120

See märgutuli näitab, milline käik on valitud.

- Parkimisasend: P
- Tagurdamisasend: R
- Neutraalasend: N
- Sõiduasend: D1, D2, D3, D4, D5, D6, D7

Manuaalrežiim

- Üles vahetamine ▲2, ▲3, ▲4, ▲5, ▲6, ▲7
- Alla vahetamine: ▼1, ▼2, ▼3, ▼4, ▼5, ▼6

Topeltsiduriga käigukasti näidik manuaalrežiimis (mõnel mudelil)

Tüüp A

OCDW049127

Tüüp B

OCDW049128

See indikaator näitab manuaalrežiimis, milline käik on hetkel kõige kütusesäästlikum.

- Üles vahetamine ▲2, ▲3, ▲4, ▲5, ▲6, ▲7
- Alla vahetamine: ▼1, ▼2, ▼3, ▼4, ▼5, ▼6

Näide:

- ▲3: Näitab, et soovitav on lülitada sisse 3. käik (käigukang on 2. või 1. käigul).
- ▼3: Näitab, et soovitav on lülitada sisse 3. käik (käigukang on 4., 5., 6. või 7. käigul).

Süsteemi rikke korral ei näita märgutuli midagi.

LCD-ekraan (mõnel mudelil)

Ülevaade

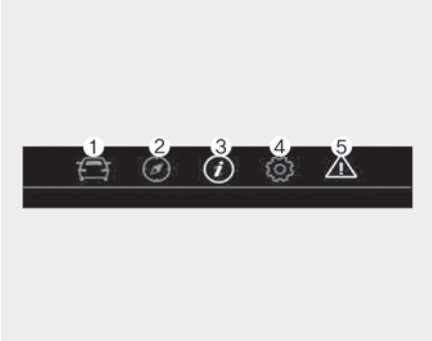

OBD048141L

LCD-ekraanil kuvatakse juhi jaoks erinevat infot.

- Sõiduinfo
- LCD-režiimid
- Hoiatussõnumid

Sõiduinfo (pardakompuuter)

Pardaarvuti on mikroarvuti juhitav juhtimise teabesüsteem, mis kuvab juhtimisega seotud teavet.

✻ MÄRKUS

Osa infost salvestatakse teekonna-näidikus (näit. keskmine kütuse-kulu) juhuks, kui aku lahti ühendatakse.

Tühjenemiseni jäänud vahemaa näidik

OCDW049445

- Distants paagi tühjenemiseni on arvestuslik vahemaa, mida saab paagis oleva kütusekogusega veel läbida.
  - Vahemaa: 1 ~ 9 999 km või 1 ~ 9 999 mi.
- Kui hinnanguline vahemaa on alla 1 km, kuvab pardaarvuti ekraanile „---“.

✻ MÄRKUS

- Distants paagi tühjenemiseni võib olla ebatäpne, kui sõiduk ei ole tasasel pinnal või kui akutoide on vahepeal katkestatud.
- Tankevälp sõltub ka tegelikust sõiduvahemaast.
- Kui tangite alla 6 liitri kütust, ei pruugi pardakompuuter tankimist arvesse võtta.
- Kütusekulu ja vahemaa tühjene-miseni võivad olenevalt kasutus-tingimustest, sõiduviisidest ja auto seisukorrast suurel määral varieeruda.

Teekonna kompuutri režiimid

Välja arvatud MHEV

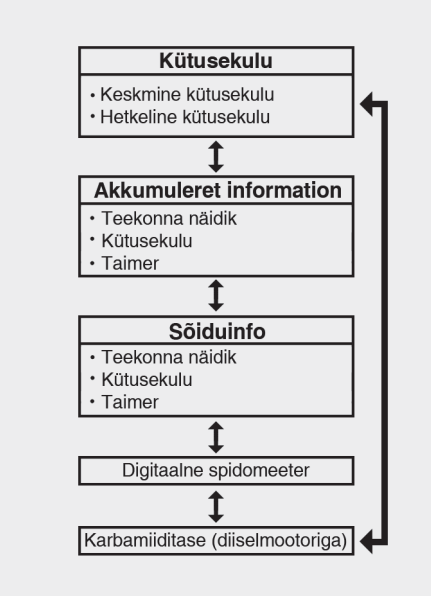

OCDMH040001ET

MHEV

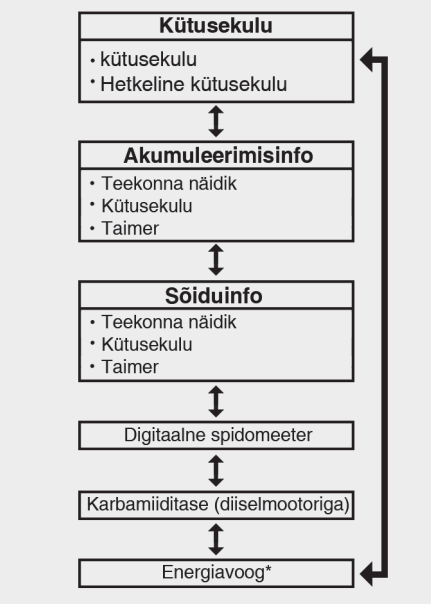

* olemasolul

Sõidurežiimi muutmiseks kerige MOVE lülitiga (∧ / ∨) sõidurežiimide vahel.

Kütusekulu

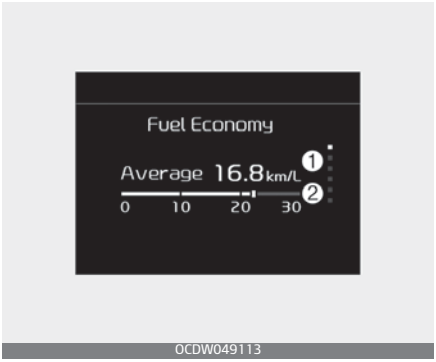

Keskmine kütusekulu (1)

- Ekraanil näidatakse keskmist kütusekulu alates näidu viimasest nullimisest.
  - Kütusekuluvahemik: 0 ~ 99,9 L/100 km või MPG
- Näidu saab nullida nii käsitsi kui automaatselt.

Käsitsi nullimine

Keskmise kütusekulu näidu käsitsi nullimiseks hoidke roolilülitit „OK“ üle sekundi sees, kui ekraanil kuvatakse keskmine kütusekulu.

Automaatne lähtestamine

Keskmise kütusekulu automaatseks nullimiseks tankimisel valige LCD-ekraanil kasutajaseadetes „Fuel economy auto reset” (Kütusekulu automaatse lähtestamise) režiim (vt "LCD-ekraan (mõnel mudelil)" lehe-küljel 4-68).

- OFF – võite määrata käsitsi vaikeseade teekonna lüliti lähtestusnupuga.
- Sõidu ajal - auto määrab automaatselt nullimise 4 tundi peale süüte väljalülitamist.
- Peale tankimist - peale üle 6 l kütuse tankimist ja üle 1 km/h sõitmist nullitakse automaatselt.

✻ MÄRKUS

Täpsemalt arvutatud keskmist kütusekulu ei kuvata, kui pärast süütelüliti või nupu ENGINE START/STOP (mootori start/stopp) sisselülitamist ei sõideta üle 10 sekundi või 50 m.

Hetke kütusekulu (2)

- Ekraanil näidatakse viimaste sekundite kütusekulu kui auto kiirus on üle 10 km/h.
  - Kütusekuluvahemik: 0,0 – 30 L/100 km

Sõiduinforežiim

OCDW049114

Kuvab alates läbisõidu/kütusesäästu/määratud ajahetkest kogutud andmeid.

- Kogunenud andmed arvutatakse alles peale vähemalt 300 m sõitmist.
- Vajutades „OK" nupule üle 1 sekundi peale andmete kuvamist, antud andmed lähtestatakse.
- Andmeid kogutakse isegi kui auto ei sõida, aga mootori töötab.

Ühe sõidukorra andmete režiim

OCDW049115

Sõiduandmeid kuvatakse üks kord ühe käivitustsükli kohta.

- Kütusekulu arvutatakse alles peale vähemalt 300 m sõitmist.
- Kui juhiuks avatakse pärast mootori väljalülitamist või möödub 3 minutit pärast mootori taaskäivitamist, lähtestatakse sõiduinfo.
- Vajutades „OK" nupule üle 1 sekundi peale andmete kuvamist, antud andmed lähtestatakse.
- Andmeid kogutakse isegi kui auto ei sõida, aga mootori töötab.

Digital speedometer (Digitaalne spidomeeter)

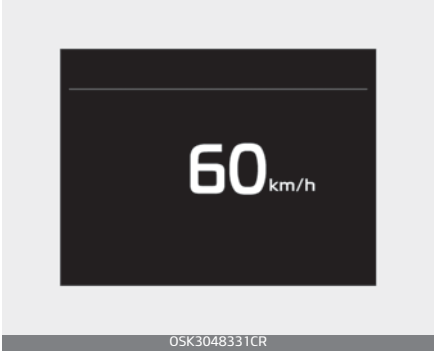

OSK3048331CR

See režiim kuvab auto sõidukiirust.

Karbamiiditaseme näidik (Smartstream D1.6 MHEV puhul)

OCDW059162

Selles režiimis kuvatakse karbamiidipaaki jäänud karbamiidi kogust.

Energiavoog (Smartstream D1.6 MHEV puhul) (mõnel mudelil)

Kia hübriidajam teavitab juhti erinevate sõidurežiimide energiavoost. Sõidu ajal on energiavoog määratud 3 režiimiga.

Vehicle Stop

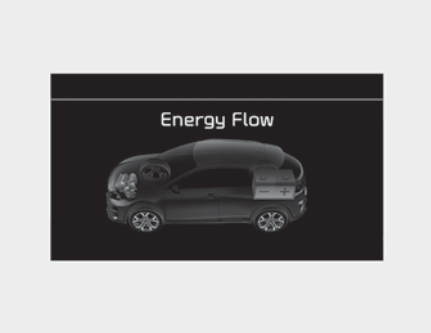

OCDMH049600

Sõiduk on peatatud. (Energiavoog puudub)

Engine Generation/Regeneration

OCDMH049601

Bensiinimootor ja regeneratiivpidurisüsteem laeb kõrgepingeakut. (Bensiinimootor & rattad → Aku)

Power Assist

OCDMH049602

Auto sõidab nii elektri- kui bensiinimootori jõul.
(Aku ja bensiinimootor → Rattad)

LCD-režiim

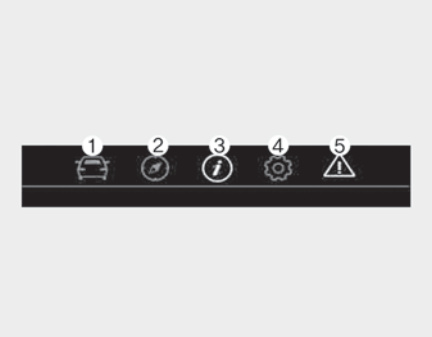

OBD048141L

1. Pardaarvuti režiim
   Selles režiimis kuvatakse sõiduinfot nagu teekonnanäidik, kütusesääst jne.
   * Lisateavet vt "Sõiduinfo (pardakompuuter)" leheküljel 4-69.
2. Teejuhatamise (TBT)-režiim (mõnel mudelil)
   Sellel režiimil näitab ekraan navigatsioonisüsteemi infot.
3. Juhiabisüsteemid
   - : See režiim kuvab navigatsioonisüsteemi funktsioonid.
     - Kohanduv kiirushoidik, nutikas kiirusepiiraja, sõidurea hoidmise abisüsteem
     - Juhi tähelepanu hajumise hoiatussüsteem
     - Rehvirõhk
   - : See režiim kuvab rehvirõhku.
4. Kasutajaseadete režiim (mõnel mudelil)
   Selles režiimis saate muuta uste, tuledega jne seotud seadeid. Kasutaja seadistuste režiimi menüüvalikud võivad sõltuvalt auto varustusest varieeruda. Infomeelelahutussüsteemi kui kuulub varustusse võivad kasutajaseadete menüüd ja üksused erineda. Vaadake infomeelelahutussüsteemi kasutusjuhendit.
5. Üldhoiatuse režiim
   See režiim annab hoiatuse allolevate funtksioonide kohta.
   - Esikokkupõrke vältimissüsteemi rike (mõnel mudelil)
   - Esikokkupõrke vältimissüsteemi radar on pime (mõnel mudelil)
   - Pimenurga hoiatussüsteemi rike (mõnel mudelil)
   - Pimenurga hoiatussüsteemi radar on pime (mõnel mudelil)

- Automaatsete kaugtulede (HBA) rike (mõnel mudelil)
- Tuli ei tööta.
- LED-esitulede rike (mõnel mudelil)
- Kohanduva kiirushoidiku rike (mõnel mudelil)
- Kohanduva kiirushoidiku andur on pime (mõnel mudelil)
- Mootoriõli

* LCD režiimide juhtimise kohta vt "LCD-ekraani kasutamine" lehe-küljel 4-60.

Hooldusrežiim

Service in

Arvestab ja kuvab hooldusvahe-mikke (km või päevades).

Kui läbisõit jõuab 1 500 km või 30 päevani, kuvatakse igal süütelüliti või nupu ENGINE START/STOP (mootori start/stopp) sisselülitami-sel paariks sekundiks sõnum "Service in" (Hoolduseni jäänud).

Service required

Kui te autot ettenähtud hooldusva-hemikus ei hoolda, kuvatakse igal süütelüliti või nupu ENGINE START/STOP (mootori start/stopp) sisselü-litamisel paariks sekundiks sõnum "Service required" (Nõutav hoolda-mine).

Hooldusandmete nullimiseks:
- Vajutage OK-nupule üle 1 sekundi.

MÄRKUS

Järgnevatel juhtudel võib hooldusva-hemikuni jääv aeg olla ebakorrektne:
- Aku lahtiühendamisel.
- Kaitsmelüliti on välja lülitatud.
- Aku on tühi.

Kasutaja seadistuste režiim (mõnel mudelil)

Selles režiimis saate muuta uste, tuledega jne seotud seadeid.

Kasutaja seadistuste režiimi menüüvalikud võivad sõltuvalt auto varustusest varieeruda. Infomeele-lahutussüsteemi kui kuulub varus-tusse võivad kasutajaseadete menüüd ja üksused erineda. Vaa-dake infomeelelahutussüsteemi kasutusjuhendit.

HOIATUS

Ärge reguleerige sõidu ajal kasutaja-seadeid. Võite kaotada roolimise üle kontrolli ja põhjustada tõsiseid tervi-sekahjustusi või õnnetusi.

Seadete muutmiseks P-käigu sissélülitamine/Seadete muutmiseks seisupiduri rakendamine

See hoiatus kuvatakse kui proovite sõidu ajal kasutajaseadete seadet reguleerida.

- Automaatkäigukast/topeltsiduriga käigukast

Teie enda ohutuse mõttes vahetage kasutajaseaded peale auto parkimist, rakendades parkimispiduri ja lükates käigukangi P (Park) asendisse.

- Manuaalkäigukast

Turvalisuse tagamiseks vahetage kasutajaseadeid peale seisupiduri rakendamist.

Kiirmenüü (mõnel mudelil)

Selles režiimis saate muuta SCC reageerimise, juhti abistava süsteemi, juhi tähelepanu hoiatuse jne sätteid.

- SCC reageerimine
- Juhiabisüsteem
- Juhi tähelepanu hajumise hoiatussüsteem
- Hoiatuse ajastus
- Sõidurea turvalisus
- Edasisuunas liikumise turvalisus
- Pimenurga hoiatussüsteem (Blind-spot safety)

Kasutaja seadistuste režiimi menüüvalikud võivad sõltuvalt auto varustusest varieeruda.

Juhiabisüsteemid (mõnel mudelil)

- Kohanduva kiirushoidiku tundlikkus (mõnel mudelil)
  - Kohanduva kiirushoidiku tundlikkuse valimine (kiire, normaalne, aeglane).

* Lisateavet vt "Kohanduv kiirushoidik (SCC) (mõnel mudelil)" leheküljel 6-125.

- Juhiabisüsteem (mõnel mudelil)
  - Valige funktsioonid. (Juhtiva auto väljasõidu hoiatussüsteem, sõidurajal püsimise abisüsteem, kiirusepiiraja)
- Juhi tähelepanu hoiatus (DAW) (mõnel mudelil)
  - Juhi tähelepanu hoiatussüsteemi tundlikuse reguleerimiseks.
  - Kõrge tundlikkus / normaalne tundlikkus / väljas

* Lisateabe saamiseks vt "Juhi tähelepanu hoiatus (DAW) (mõnel mudelil)" leheküljel 6-117.

- Hoiatuse ajastus (mõnel mudelil)
  - Valige hoiatuse aeg (tavaline/hilisem)
- Edasisuunas liikumise turvalisus (mõnel mudelil)
  - Valige funktsioonid. (Aktiivne abi / ainult hoiatus / väljas)
- Sõidurea turvalisus (mõnel mudelil)
  - Valige funktsioonid. (Sõidurea hoidmine / sõidurajalt kõrvalekaldumise hoiatus / väljas)

- Pimenurga hoiatussüsteem (Blind-spot safety) (mõnel mudelil)
  - Valige funktsioonid. (Ainult hoiatus / väljas)
- Ohutus parkimisel (mõnel mudelil)
  - Valige funktsioonid. (Tagurdamisfunktsioon sees/väljas)

Uks

- Automaatne lukustamine
  - Enable on Shift (Luba käiguvahetusel) (v.a manuaalkäigukasti puhul): kõik uksed lukustatakse automaatselt, kui automaatkäigukasti hoob liigutatakse asendist P (parkimine) asendile R (tagurdamine), N (neutraalasend) või D (edasikäik) (kui mootor on sisse lülitatud).
  - Enable on Speed (Luba kiirusel): kõik uksed lukustuvad kiiruse 15 km/h saavutamisel automaatselt.
  - Disable (Keela): uste automaatlukustus lülitub välja.
- Auto Unlock (Automaatne lukust avamine)
  - On shift to P (Parkimisasendile lülitamisel) (v.a manuaalkäigukasti puhul): kõik uksed avatakse automaatselt lukust, kui automaatkäigukasti hoob lülitatakse asendisse P (parkimine) (kui mootor on sisse lülitatud).
  - Vehicle Off/On key out (Sõiduki sisse/välja lülitamine võtme eemaldamisel) (kui kuulub varustusse): kõik uksed avanevad automaatselt süütevõtme süütelülitist eemaldamisel või nupu ENGINE START/STOP (mootori start/stopp) viimisel väljalülitatud asendisse.
  - Disable (Keela): uste automaatne lukust avamine lülitub välja.
- Elektriline tagaluuk (universaali, luukpära ja linnamaasturi mudelid) (mõnel mudelil)
  - Selle valimisel on elektrilise tagaluugi funktsioon sisselülitatud.

* Lisateavet vt "Elektriline tagaluuk (mõnel mudelil)" leheküljel 4-27.

- Nutikas tagaluuk (universaali, luukpära ja linnamaasturi mudelid) (mõnel mudelil)
  - Selle valimisel on nutika tagaluugi funktsioon sisse lülitatud. Kui elektrilise tagaluugi funktsioon ei ole sisselülitatud, ei saa te seda funktsiooni aktiveerida.

* Lisateavet vt "Nutikas tagaluuk (mõnel mudelil)" leheküljel 4-32.

Tuled

- Lühikese suunamärguande indikaator
  - Väljas: ühe puudutusega käivitatav suunatulede vilkumisfunktsioon lülitatakse välja.

  - 3, 5, 7 Flashes (3, 5, 7 vilgutust): selle valimisel vilgub suunatuli suunatule kangi kergel liigutamisel 3, 5 või 7 korda.

* Lisateavet vt "Tuled" leheküljel 4–126.

- Ümbritsev valgus (mõnel mudelil)
  - Selle valimisel on mugavusvalgustuse funktsioon sisse lülitatud.
- Head Lamp Delay
  - Selle valimisel on esitulede viivituse funktsioon sisse lülitatud.

Sound

- Parkimisabisüsteemi helisignaal
  - PDW helitugevuse reguleerimine. (Tase 1–3)
- Welcome Sound (Tervitussignaal) (mõnel mudelil)
  - Selle valimisel on tervitusfunktsioon lülitatud sisse.

Convenience (Sõidumugavust lisavad seadistused)

- Istmele lihtne juurdepääs (mõnel mudelil)
  - Off (Väljas): istmete lihtsustatud ligipääsu funktsioon on välja lülitatud.
  - Normal/Extended (Normaalne/pikendatud): selle valimisel liigub juhiiste automaatselt 7,6 cm taha (Extended), et lihtsustada autosse sisenemist ja väljumist.
  - Keerates süütelüliti OFF asendist ACC, ON või START asendisse, liigub juhiiste algasendisse.

Lisateavet vt "Juhiistme asendimälu (elektrilise istme puhul) (mõnel mudelil)" leheküljel 3-8.

- Welcome Mirror/Light (Tervitustule funktsioon peeglil) (mõnel mudelil)
  - Ukse lahtilukustamisel: välised tahavaatepeeglid klapitakse lahti ja tervitusvalgustus süttib automaatselt
  - On driver approach (Juhi lähenemisel): külgpeeglid pööratakse välja ja tervitusvalgustus süttib automaatselt, kui autole lähenetakse elektroonilise võtmega (kui kuulub varustusse).
- Wireless charging system (Juhtmevaba laadimissüsteem) (mõnel mudelil)
  - Selle valimisel on juhtmevaba laadija sisselülitatud.
- Klaasipuhasti/tulede ekraan (mõnel mudelil)
  - Selle valimisel on klaasipuhasti / tulede ekraan lülitatud sisse.
- Auto Rear Wiper (reverse) (Auto tagaklaasipuhastaja (tagurdamine)) (mõnel mudelil)
  - Selle valimisel on tagaklaasipuhasti funktsioon lülitatud sisse.
- Gear position pop-up (Käiguvahetuse hüpikaken) (mõnel mudelil)

  - Selle valimisel on klaasipuhasti ja tulede hüpikaken sisse lülitatud.
- Libeda tee hoiatus (mõnel mudelil)
  - Selle valimisel on kiirusepiirangute kuvamise funktsioon sisse lülitatud.

Service interval (Hooldusintervall)

- Luba hooldusvälp
  Saate hooldusintervalli funktsiooni sisse või välja lülitada.
- Adjust Interval (Intervalli muutmine)
  Intervalli määramiseks läbisõidu või perioodi põhjal.
- Reset (Algseadete lähtestamine)
  Hooldusintervalli lähtestamine.

Other features

- Keskmise kütusekulu automaatne nullimine
  - Väljas: kütusenäidikut ei nullita.
  - Pärast käivitamist / pärast tankimist: kütusenäidik nullitakse automaatselt pärast tankimist.
- Fuel Economy Unit (Kütusekulu ühik)
  - Valige kütuse mõõtühik. (Km/l, l/100 km)
- Temperature Unit (Temperatuuriühik)
  - Valige temperatuuriühik. (°C, °F)
- Tire Pressure Unit (Manomeeter) (mõnel mudelil)
  - Rehvirõhu mõõtühiku valimine (psi, kPa, Bar)

Language (keel)

Keele valimine

Reset

Menüüd saate lähtestada kasutajaseadete režiimis. Kõik kasutajaseadete režiimi menüüd peale keele ja hooldusintervalli lähtestatakse.

Hoiatussõnumid

Juhi hoiatamiseks ilmuvad LCD-ekraanile hoiatusteated. See asub näidikuploki keskel.

Hoiatus võib ilmuda sõltuvalt näidikuploki tüübist erineval kujul ja osadel juhtudel ei pruugi seda üldse kuvada. Hoiatus kuvatakse sümbolina, sümboli ja tekstina või ainult tekstina.

Door, Hood, Tailgate Open (Uks, kapott, tagaluuk avatud)

OCDW049118

- See hoiatus kuvatakse, näidates milline uks või kapott või tagaluuk on avatud.

Katuseluuk avatud (mõnel mudelil)

OCDW049106

- See hoiatus ilmub ekraanile, kui auto katuseluuk on mootori seiskamise hetkel lahti.

Pesuvedeliku tase madal

See hoiatusteade kuvatakse siis, kui pesuvahend on mahutist peaaegu otsas.

Täitke paak uuesti klaasipesuvedelikuga.

Kontrollige 48V süsteemi (mõnel mudelil)

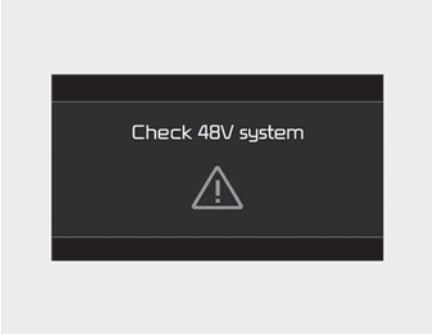

OCDMH049603

See hoiatus põleb hübriidajami rikke korral.

Hoiduge autoga sõitmisest, kui see hoiatusteade on ekraanil.

Sel juhul soovitame lasta sõidukit kontrollida volitatud Kia edasimüüjal/esindajal.

„Engine has overheated" (Mootor on üle kuumenenud)

- See hoiatusteade ilmub ekraanile, kui mootori jahutusvedeliku temperatuur on üle 120 °C (248 °F). See tähendab, et mootor on ülekuumenenud ja võib kahjustada saada.

* Kui sõiduk on üle kuumenenud, vt "Mootori ülekuumenemine" lehe- küljel 7-8.

4

Low Key Battery (Võtme patarei tühi; võtmeta lukustus- ja käivitussüsteemiga sõidukid)

- See hoiatusteade ilmub ekraanile, kui elektroonilise võtme patarei on tühjenenud, kui lüliti ENGINE START/STOP (mootori start/stopp) muutub asendisse OFF (väljas).

Vajutage käivituslülitit rooli keeramise ajal (elektroonilise võtmega autod)

- See hoiatusteade ilmub ekraanile, kui nupu ENGINE START/STOP (mootori start/stopp) vajutamisel ei avane roolilukk tavapäraselt.
- Sel juhul keerake rooli nupu ENGINE START/STOP vajutamise ajal paremale-vasakule.

Steering wheel unlocked (elektroonilise võtmega autod)

- See hoiatusteade ilmub ekraanile, kui nupu ENGINE START/STOP (mootori start/stopp) väljalülitatud asendisse lülitamisel rool ei lukustu.

Check Steering Wheel Lock System (Kontrollige rooliluku süsteemi; võtmeta lukustus- ja käivitussüsteemiga sõidukid)

- See hoiatusteade ilmub ekraanile, kui nupu ENGINE START/STOP (mootori start/stopp) väljalülitatud asendisse lülitamisel ei lukustu rool tavapäraselt.

Press cluch pedal to start engine (elektroonilise võtme ja automaatkäigukastiga sõidukid)

- See hoiatusteade ilmub ekraanile, kui nupu ENGINE START/STOP (mootori start/stopp) korduval vajutamisel ilma siduripedaali vajutamata, lülitub lüliti kaks korda asendisse "ACC".
- Hoidke siduripedaali mootori käivitamise ajal all.

Key not in vehicle (elektroonilise võtmega autod)

- See hoiatusteade ilmub ekraanile, kui nupu ENGINE START/STOP (mootori start/stopp) vajutamisel ei ole elektrooniline võti sõidukis.
- Kandke elektroonilist võtit alati kaasas.

Võtit pole tuvastatud (elektroonilise võtmega autod)

- See hoiatusteade ilmub ekraanile, kui nupu ENGINE START/STOP (mootori start/stopp) vajutamisel elektroonilist võtit ei tuvastata.

Shift to P or N to start engine (elektroonilise võtmega autod)

- See teade ilmub, kui proovite käivitada mootorit välja ilma "P" või "N" käigukangiasendit sisselülitamata.

Press brake pedal to start engine (elektroonilise võtmega autod)

- See hoiatusteade ilmub ekraanile, kui nupu ENGINE START/STOP (mootori start/stopp) korduval vajutamisel ilma piduripedaali vajutamata, lülitub lüliti kaks korda asendisse "ACC".
- Hoidke piduripedaali mootori käivitamiseks all.

Battery discharging due to external electrical devices (aku tühjeneb täiendavate elektriseadmete tõttu) (mõnel mudelil)

Sõiduk suudab tuvastada aku enesetühjenemise ülemäärase voolu tõttu, mida tekitavad parkimise ajal volitamata elektriseadmed, nagu pardakaamerad.

Pange tähele, et sellised funktsioonid nagu ISG on piiratud ja tekkida võivad aku tühjenemise probleemid.

Kui hoiatus kuvatakse päras väliste elektriseadmete eemaldamist, laske oma sõiduk volitatud asjatundjal üle vaadata. Kia soovitab pöörduda Kia volitatud esindaja/hoolduspartneri poole.

Press start button again (elektroonilise võtmega autod)

- See hoiatusteade kuvatakse, kui nupu ENGINE START/STOP (mootori star/stopp) süsteemi probleemi tõttu ei saa seda nuppu kasutada.
- Sel juhul proovige süütelülitit mootori käivitamiseks uuesti vajutada.
- Kui hoiatusteade ilmub ekraanile igal nupu ENGINE START/STOP (mootori start/stopp) vajutamisel, laske sõiduk volitatud asjatundjal üle vaadata. Kia soovitab pöörduda Kia volitatud esindaja/teenusepartneri poole.

Vajutage START-nuppu võtmega (võtmeta lukustus- ja käivitussüsteemiga sõidukid)

- See hoiatusteade kuvatakse, kui vajutate nuppu ENGINE START/STOP (mootori start/stopp) hoiatussõnumi "Key not detected" (Võtit pole tuvastatud) kuvamisel.
- Samal ajal vilgub ka immobilisaatori märgutuli.

Kontrollige DAW-süsteemi (mõnel mudelil)

- See hoiatusteade kuvatakse, kui juhi tähelepanu hoiatusega esineb probleem. Sel juhul laske sõiduk kvalifitseeritud asjatundjal üle vaadata. Kia soovitab pöörduda Kia volitatud esindaja/teenusepartneri poole.

* Lisateabe saamiseks vt "Juhi tähelepanu hoiatus (DAW) (mõnel mudelil)" leheküljel 6-117.

Kontrollige pimeda nurga hoiatussüsteemi (mõnel mudelil)

- See hoiatusteade kuvatakse, kui pimeda nurga hoiatussüsteemiga on probleem. Sel juhul laske sõiduk kvalifitseeritud asjatundjal üle vaadata. Kia soovitab pöörduda Kia volitatud esindaja/teenusepartneri poole.

* Lisateabe saamiseks vt "Pimenurga kokkupõrkehoiatus (BCW) (mõnel mudelil)" leheküljel 6-102.

Icy Road Warning (Libeda tee hoiatus) (mõnel mudelil)

OCDW049119

See hoiatus hoiatab juhti libeda tee puhul.

Järgnevatel tingimustel vilgub hoiatustuli (kaasarvatud temperatuurinäidik) 5 korda ja jääb seejärel põlema, samuti kõlab ka ühekordne hoiatussignaal.

- Välistemperatuur on umbes 4 °C.

*** MÄRKUS**

Sel juhul peate olema veelgi tähelepanelikum ja hoiduma liigsest kiirusest, järsust kiirendamisest, äkkpidurdustest või järskudest pööretest.

Madal mootoriõli

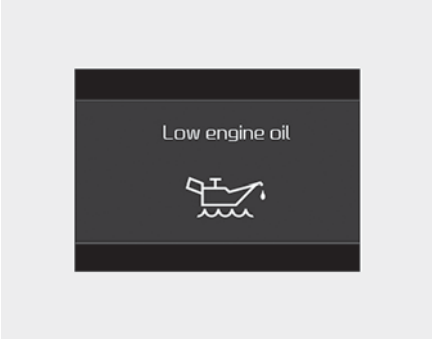

OCDW049121

See hoiatusteade kuvatakse, kui mootoriõli taset tuleks kontrollida.

Hoiatusteate kuvamisel kontrollige mootoriõli taset võimalikult kiiresti ja lisage vastavalt vajadusele mootoriõli.

Kallake soovitatud õli aeglaselt täiteavasse. (Õli täitekogus: ligikaudu 0,6 l–1,0 l)

Kasutage ainult ettenähtud mootoriõli (vt "Soovituslikud määrdeained ja nende kogused" leheküljel 9-13).

Jälgige, et õlitase jääks õlivardal F märgini.

✻ MÄRKUS

- Peale õli lisamist ligikaudu 50 km sõitmisel hoiatusteade kustub.
- Pöörake süüde 10 sekundi jooksul kolm korda asendist OFF (väljas) asendisse ON (sees) ja vastupidi, hoiatusteade kustub automaatselt.

⚠ ETTEVAATUST

Kui hoiatusteade kuvatakse pidevalt pärast mootoriõli lisamist ja ligikaudu 50 km sõitmist, laske sõiduk esimesel võimalusel volitatud asjatundjal üle vaadata. Kia soovitab pöörduda Kia volitatud esindaja/teenusepartneri poole. Isegi kui seda hoiatusteadet pärast mootori käivitamist ei kuvata, tuleb mootoriõli perioodiliselt kontrollida ja lisada.

Hoiatus- ja märgutuled

Hoiatustuled

✻ MÄRKUS

Hoiatustuled

Veenduge, et pärast mootori käivitamist on kõik hoiatustuled välja lülitatud. Kui mõni tuli on endiselt süttinud, viitab see olukorrale, mis vajab tähelepanu.

4

Turvapatjade hoiatustuled

See hoiatustuli põleb järgmistel juhtudel:

- Kui lülitate süütelüliti või nupu ENGINE START/STOP asendile ON (sees).
  - Hoiatustuli süttib umbes 6 sekundiks ja seejärel kustub.
- SRS-süsteemi rikke korral.
  Sel juhul laske sõiduk kvalifitseeritud asjatundjal üle vaadata. Kia soovitab pöörduda Kia volitatud esindaja/teenusepartneri poole.

Turvavöö hoiatustuli

Turvavöö hoiatustuli teavitab juhti ja kaassõitjat kinnitamata turvavööst.

* Lisainfot vt "Turvavööd" leheküljel 3-19.

Seisupiduri ja pidurivedeliku hoiatustuli

See hoiatustuli põleb järgmistel juhtudel:

- Kui lülitate süütelüliti või nupu ENGINE START/STOP asendile ON (sees).
  - Hoiatustuli süttib umbes 3 sekundiks
  - Seisupiduri kasutamisel jääb tuli põlema.
- Kui seisupidur on rakendatud.
- Kui pidurivedeliku anuma vedelikutase on madal.
  - Kui hoiatustuli jääb parkimispiduri vabastamisel põlema, näitab see pidurivedeliku madalat taset.

Kui pidurivedeliku anuma vedelikutase on madal

1. Sõitke ettevaatlikult esimese turvalise peatumiskohani ja peatage auto.
2. Jätke mootor seisma, kontrollige pidurivedeliku taset ja lisage vajaduse korral pidurivedelikku (lisainfot vt "Piduri-/sidurivedelik (mõnel mudelil)" leheküljel 8-27). Seejärel kontrollige kõiki piduridetaile lekete osas. Kui leiate pidurisüsteemi lekke, hoiatustuli ei kustu või pidurid ei tööta korralikult, ärge autoga sõitke.
   Sel juhul laske sõiduk viia kvalifitseeritud asjatundja juurde ja laske üle vaadata. Kia soovitab pöörduda Kia volitatud esindaja/teenusepartneri poole.

Kahekordne diagonaalse ajamiharuga pidurisüsteem

Sõiduk on varustatud kahekordse diagonaalse kontuuriga pidurisüsteemiga. See tähendab, et isegi kui üks kaksiksüsteemidest ei tööta, pidurdavad kaks ratas ikkagi.
Ainult ühe kahekordse süsteemi töötamisel on sõiduki peatamiseks vaja pedaali sügavamale alla ja tugevemalt vajutada.
Lisaks pidurisüsteemi vaid osaliselt töötamise tõttu sõiduk ei peatu lühikese maa järel.
Kui pidurid sõidu ajal ei tööta, vahetage käik täiendavalt mootoriga pidurdamiseks madalamale käigule ja peatage sõiduk esimesel võimalusel ohutus kohas.

⚠ HOIATUS

Seisupiduri ja pidurivedeliku hoiatustuli

Sõiduki juhtimine sisselülitatud hoiatustulega on ohtlik. Kui seisupiduri ja pidurivedeliku hoiatustuli jääb seisupiduri vabastamisel põlema, näitab see madalat pidurivedeliku taset.

Sel juhul laske sõiduk kvalifitseeritud asjatundjal üle vaadata. Kia soovitab pöörduda Kia volitatud esindaja/teenusepartneri poole.

Blokeerumisvastase pidurisüsteemi (ABS) hoiatustuli

See hoiatustuli põleb järgmistel juhtudel:

- Kui lülitate süütelüliti või nupu ENGINE START/STOP asendile ON (sees).
  - Hoiatustuli süttib umbes 3 sekundiks ja seejärel kustub.
- ABS-pidurite rikke korral (Tavaline pidurisüsteem toimib endiselt, kuid ilma blokeerumisvastase süsteemita).
  Sel juhul laske sõiduk kvalifitseeritud asjatundjal üle vaadata. Kia soovitab pöörduda Kia volitatud esindaja/teenusepartneri poole.

Elektroonilise pidurdusjõu regulaatori (EBD) rikke hoiatustuli

Need kaks märgutuld süttivad sõidu ajal korraga:

- Sel juhul ei pruugi ABS-pidur ja ka tavaline pidurisüsteem laitmatult toimida.
  Sel juhul laske sõiduk kvalifitseeritud asjatundjal üle vaadata. Kia soovitab pöörduda Kia volitatud esindaja/teenusepartneri poole.

⚠ HOIATUS

Elektroonilise pidurdusjõu regulaatori (EBD) rikke hoiatustuli

Kui nii ABS kui seisupiduri ja pidurivedeliku hoiatustuled põlevad, ei tööta pidurisüsteem korrektselt ja võite sattuda ohtlikusse olukorda.

Sel juhul sõitke aeglaselt, vältides järske pidurdusi.

Laske sõiduk kvalifitseeritud asjatundjal esimesel võimalusel üle vaadata. Kia soovitab pöörduda Kia volitatud esindaja/teenusepartneri poole.

✻ MÄRKUS

Elektroonilise pidurdusjõu regulaatori (EBD) rikke hoiatustuli

Kui ABS-i hoiatustuli põleb või nii ABS-i kui ka seisupiduri ja pidurivedeliku hoiatustuled põlevad, ei pruugi kiirusmõõtur, odomeeter või sõidumõõtur töötada. Samuti võib süttida EPS-i hoiatustuli ja roolimisjõud võib suureneda või väheneda.

Sel juhul laske auto kvalifitseeritud asjatundjal niipea kui võimalik üle vaadata.

Kia soovitab pöörduda Kia volitatud esindaja/teenusepartneri poole.

Elektrilise roolivõimendi (EPS) hoiatustuli

See hoiatustuli põleb järgmistel juhtudel:

- Kui lülitate süütelüliti või nupu ENGINE START/STOP asendile ON (sees).
  - See märgutuli süttib korraks süütelüliti asendi või režiimi "ON" valimisel ja kustub mootori käivitamisel 3 sekundiks.
- EPS-süsteemi rikke korral. Sel juhul laske sõiduk kvalifitseeritud asjatundjal üle vaadata. Kia soovitab pöörduda Kia volitatud esindaja/teenusepartneri poole.

Rikke märgutuli (MIL)

See hoiatustuli põleb järgmistel juhtudel:

- Kui lülitate süütelüliti või nupu ENGINE START/STOP asendile ON (sees).
  - See jääb kuni mootori käivitamiseni põlema.
- Heitgaaside süsteemi rikke korral. Sel juhul laske sõiduk kvalifitseeritud asjatundjal üle vaadata. Kia soovitab pöörduda Kia volitatud esindaja/teenusepartneri poole.

MÄRKUS

Rikke märgutuli (MIL)

Kui mootori täiustatud kaitsesüsteem vähese mootoriõli tõttu rakendub, piiratakse mootori võimsust. Kui see kordub, süttib rikke märgutuli.

ETTEVAATUST

Smartstreami mootori puhul

Kui mootori täiustatud kaitsesüsteem vähese mootoriõli tõttu rakendub, piiratakse mootori võimsust. Kui see kordub, süttib rikke märgutuli.

ETTEVAATUST

Bensiinimootor

Kui rikke hoiatustuli (MIL) põleb, võib katalüsaator viga saada ning mootori võimsus võib langeda.

Sel juhul laske auto kvalifitseeritud asjatundjal niipea kui võimalik üle vaadata. Kia soovitab pöörduda Kia volitatud esindaja/teenusepartneri poole.

⚠ ETTEVAATUST

Diiselmootor

Kui rikke hoiatustuli (MIL) vilgub, võib kütusesüsteemis olla viga, mis vähendab mootori võimsust, suurendab müra ja halvendab heitgaase.

Sel juhul laske mootori juhtsüsteemi kvalifitseeritud asjatundjal üle vaadata. Kia soovitab pöörduda Kia volitatud esindaja/teenusepartneri poole.

Laadimissüsteemi hoiatustuli

See hoiatustuli põleb järgmistel juhtudel:

- Kui lülitate süütelüliti või nupu ENGINE START/STOP asendile ON (sees).
  - See jääb kuni mootori käivitamiseni põlema.
- Generaatori või elektrilise laadimissüsteemi rikke korral.

Generaatori või elektrilise laadimissüsteemi rikke korral.

1. Sõitke ettevaatlikult esimese turvalise peatumiskohani ja peatage auto.
2. Jätke mootor seisma ja kontrollige, kas generaatoririhm on terve ja piisavalt pingul.
   Kui rihm on korralikult reguleeritud, võib probleem olla elektrilises laadimissüsteemis.
   Sel juhul laske auto kvalifitseeritud asjatundjal niipea kui võimalik üle vaadata.
   Kia soovitab pöörduda Kia volitatud esindaja/teenusepartneri poole.

Õlirõhu hoiatustuli

See hoiatustuli põleb järgmistel juhtudel:

- Kui lülitate süütelüliti või nupu ENGINE START/STOP asendile ON (sees).
  - See jääb kuni mootori käivitamiseni põlema.
- Teavitab liiga madalast mootori õlirõhust.
- Sõitke ettevaatlikult esimese turvalise peatumiskohani ja peatage auto.
- Lülitage mootor välja ja kontrollige mootori õlitaset (lisateavet vaadake osast "Mootoriõli (bensiinimootor)" leheküljel 8-28, "Mootoriõli (diiselmootor)" leheküljel 8-32.
  Kui tase on liiga madal, siis lisage vastavalt vajadusele mootoriõli.
- Kui märgutuli jääb pärast õli lisamist põlema või õli pole käepärast, siis soovitame auto kvalifitseeritud asjatundjal üle vaadata. Kia soovitab pöörduda Kia volitatud esindaja poole.
  Pideva hoiatustulega sõitmine võib põhjustada mootori rikkeid.

✻ MÄRKUS

- Kui mootoriõli rõhk ebapiisava mootoriõli jms tõttu väheneb, süttib mootori õlirõhu hoiatustuli.
- Smartstreami mootori puhul rakendatakse täiustatud mootori kaitsesüsteem, mis piirab mootori võimsust. Mootori õlirõhu taastamisel kustub mootori õlirõhu hoiatustuli ja täiustatud mootori kaitsesüsteem lülitub välja.

Madala kütusetaseme hoiatustuli

See hoiatustuli põleb järgmistel juhtudel:
Kütusepaak on peaaegu tühi.

Kui kütusepaak on peaaegu tühi:
Tankige esimesel võimalusel.

⚠ ETTEVAATUST

Madal kütusetase

Kui märgutuli põleb või kütusenäidiku näit on allpool taset "0", võib mootor hakata töötakte vahele jätma ning katalüsaator võib kahjustuda. (mõnel mudelil)

Rehvirõhu kontrollsüsteemi hoiatustuli

See hoiatustuli põleb järgmistel juhtudel:
- Kui lülitate süütelüliti või nupu ENGINE START/STOP asendile ON (sees).
  - Hoiatustuli süttib umbes 3 sekundiks ja seejärel kustub.
- Kui rehvirõhk ühes või mitmes rehvis on langenud märgatavalt allapoole ettenähtud taset (Madala rehvirõhuga rehvide asukoht kuvatakse LCD-ekraanil).

* Lisainfot vt "Rehvirõhu kontrollsüsteem (TPMS) (Tüüp A) (mõnel mudelil)" leheküljel 7-9 ja "Rehvirõhu kontrollsüsteem (TPMS) (Tüüp B) (mõnel mudelil)" leheküljel 7-15.

Kui hoiatustuli jääb peale u 60 sekundilist vilkumist põlema või püsivalt 3 sekundiliste intervallidega vilkuma:
- TPMS süsteemis on rike. Sel juhul laske auto kvalifitseeritud asjatundjal niipea kui võimalik üle vaadata. Kia soovitab pöörduda Kia volitatud esindaja/teenusepartneri poole.

* Lisainfot vt "Rehvirõhu kontrollsüsteem (TPMS) (Tüüp A) (mõnel mudelil)" leheküljel 7-9 ja "Rehvirõhu kontrollsüsteem (TPMS) (Tüüp B) (mõnel mudelil)" leheküljel 7-15.

⚠ HOIATUS

Ohutu peatumine

- Rehvirõhu kontrollsüsteem ei suuda hoiatada välisteguritest tingitud järsu rõhulanguse eest.
- Kui tunnete, et auto on ebastabiilne, siis võtke viivitamata jalg gaasipedaalilt, vajutage õrnalt ja vähehaaval piduripedaali ning sõitke aeglaselt ohutusse kohta.

Kütuseffiltri hoiatustuli (diiselmootoriga autod)

See hoiatustuli põleb järgmistel juhtudel:

- Kui lülitate süütelüliti või nupu ENGINE START/STOP asendile ON (sees).
  - Hoiatustuli süttib umbes 3 sekundiks ja seejärel kustub.
- Kütusefiltrisse on kogunenud vesi. Sel juhul tuleb kütusefilter veest tühjendada.

* Lisateavet vt "Kütusefilter (diiselmootor)" leheküljel 8-44.

⚠ ETTEVAATUST

Kütusefiltri hoiatustuli

- Kui kütusefiltri hoiatustuli süttib, võivad mootori võimsus, sõidukiirus ja mootori pöörlemissagedus väheneda.
- Kui sõidate põleva hoiatustulega, võivad mootoriosad (pihusti, üldsiin, kütuse kõrgsurvepump) viga saada. Sel juhul laske auto kvalifitseeritud asjatundjal esimesel võimalusel üle vaadata. Kia soovitab pöörduda Kia volitatud esindaja/teenusepartneri poole.

Esikokkupõrke vältimissüsteemi hoiatustuli (mõnel mudelil)

See märgutuli põleb:

- Esikokkupõrke ennetussüsteemi rikke korral.

Sel juhul laske sõiduk kvalifitseeritud asjatundjal üle vaadata. Kia soovitab pöörduda Kia volitatud esindaja/teenusepartneri poole.

Üldine hoiatustuli

See märgutuli põleb:

- Antud hoiatustuli hoiatab juhti järgnevatest olukordadest.
  - Esikokkupõrke vältimissüsteemi rike (mõnel mudelil)
  - Esikokkupõrke vältimissüsteemi radar on pime (mõnel mudelil)
  - Pimenurga hoiatussüsteemi rike (mõnel mudelil)
  - Pimenurga hoiatussüsteemi radar on pime (mõnel mudelil)
  - Automaatsete kaugtulede (HBA) rike (mõnel mudelil)
  - Tuli ei tööta.
  - LED-esitulede rike (mõnel mudelil)

- Kohanduva kiirushoidiku rike (mõnel mudelil)
- Kohanduva kiirushoidiku andur on pime (mõnel mudelil)
- Mootoriõli
- Mootoriõli puudujääk

Olukorra lahendamisel üldine hoiatustuli kustub.

Heitgaasisüsteemi (DPF) hoiatustuli (diiselmootoriga autod)

See hoiatustuli põleb järgmistel juhtudel:

- Diisliosakeste filtri rikke korral.
- Hoiatusetule põlemisel võib see lülituda välja:
  - kiirusel üle 60 km/h või
  - sõites mingi aja (25 min) 2. käiguga mootoripööretega 1 500 ~ 2 000 pööret minutis.

Kui hoiatustuli vaatamata toimingule vilgub (sel juhul kuvatakse LCD-ekraanil teade), soovitame lasta DPF-süsteem kvalifitseeritud asjatundjal üle vaadata. Kia soovitab pöörduda Kia volitatud esindaja/teenusepartneri poole.

⚠ ETTEVAATUST

Kütuseosakeste filtriga diiselmootor (kui kuulub varustusse)

Pikaajaline sõitmine vilkuva märgutulega võib filtrit kahjustada ja kütusekulu suurendada.

SCR märgutuli (diiselmootoriga autod)

See hoiatustuli põleb järgmistel juhtudel:

- Karbamiidipaak on peaaegu tühi.

Kui karbamiidipaak on peaaegu tühi.

- Lisage esimesel võimalusel karbamiidilahust.

* Lisateavet vt "Valikuline katalüütiline taandamine (mõnel mudelil)" leheküljel 8-130.

Heitgaasisüsteemi (GPF) hoiatustuli (bensiinimootoriga autod)

See hoiatustuli põleb järgmistel juhtudel:

- Bensiiniosakeste filtri (GPF) rikke korral.
- Hoiatusetule põlemisel võib see lülituda välja:
  - Autoga peab sõitma üle 30 minuti kiirusel alates 80 km/h.
  - Kontrollige, et järgnevad tingimused oleksid täidetud: ohutud teetingimused, vähemalt 3. Käik ja mootoripöörded 1 500 - 4 000 p/min.

Kui hoiatustuli vaatamata toimingule vilgub (sel juhul kuvatakse LCD-ekraanil teade), soovitame lasta GPF-süsteem kvalifitseeritud asjatundjal üle vaadata. Kia soovitab pöörduda Kia volitatud esindaja/teenusepartneri poole.

⚠ ETTEVAATUST

Kütuseosakeste filtriga bensiinimootor (kui kuulub varustusse)

Pikaajaline sõitmine vilkuva märgutulega võib heitgaasisüsteemi kahjustada ja kütusekulu suurendada.

LED-tulede hoiatustuli (mõnel mudelil)

See hoiatustuli põleb järgmistel juhtudel:

- Kui lülitate nupu ENGINE START/STOP sisse.
  - Hoiatustuli süttib umbes 3 sekundiks ja seejärel kustub.
- LED-tuledes on rike.

Sel juhul laske sõiduk kvalifitseeritud asjatundjal üle vaadata. Kia soovitab pöörduda Kia volitatud esindaja/teenusepartneri poole.

See hoiatustuli vilgub:

- LED-tuledega seotud osas on rike.

Sel juhul laske sõiduk kvalifitseeritud asjatundjal üle vaadata. Kia soovitab pöörduda Kia volitatud esindaja/teenusepartneri poole.

Elektroonilise seisupiduri (EPB) hoiatustuli EPB (mõnel mudelil)

See hoiatustuli põleb järgmistel juhtudel:

- Kui lülitate nupu ENGINE START/STOP sisse.
  - Hoiatustuli süttib umbes 3 sekundiks ja seejärel kustub.
  - EPB-süsteemis on rike.
    Sel juhul laske sõiduk kvalifitseeritud asjatundjal üle vaadata. Kia soovitab pöörduda Kia volitatud esindaja/teenusepartneri poole.

✻ MÄRKUS

Elektroonilise seisupiduri (EPB) hoiatustuli

Seisupiduri (EPB) hoiatustuli võib süttida kui elektroonilise stabiilsuskontrolli (ESC) märgutuli süttib näitamaks, et ESC ei toimi korrektselt (See i tähenda EPB riket).

Märgutuled

Elektroonilise stabiilsuskontrolli süsteemi (ESC) märgutuli

See märgutuli põleb:

- Kui lülitate süütelüliti või nupu ENGINE START/STOP asendile ON (sees).
  - Hoiatustuli süttib umbes 3 sekundiks ja seejärel kustub.
- ESC süsteemi rikke korral.
  Sel juhul laske sõiduk kvalifitseeritud asjatundjal üle vaadata. Kia soovitab pöörduda Kia volitatud esindaja/teenusepartneri poole.

See indikaatortuli vilgub:
niikaua, kuni elektroonilise stabiilsuskontrolli süsteem töötab.

* Lisateavet vt "Elektrooniline stabiilsuskontrolli süsteem (ESC)" leheküljel 6-60.

Elektrooniline stabiilsuskontroll OFF (ESC) märgutuli (kui kuulub varustusse)

OFF

See märgutuli põleb:

- Kui lülitate süütelüliti või nupu ENGINE START/STOP asendile ON (sees).
  - Hoiatustuli süttib umbes 3 sekundiks ja seejärel kustub.
- Kui lülitate elektroonilise stabiilsuskontrolli süsteemi välja, vajutades „ESC OFF“ lülitit.

* Lisateavet vt "Elektrooniline stabiilsuskontrolli süsteem (ESC)" leheküljel 6-60.

Automaatse seiskumise indikaator (mõnel mudelil)

See märgutuli süttib, kui ISG-süsteem (Idle Stop and Go) on mootori automaatselt seisanud.

Mootori automaatsel käivitumisel vilgub märgutuli 5 sekundi.

* Lisateavet vt "ISG (Idle Stop & Go) süsteem (mõnel mudelil)" leheküljel 6-156.

MÄRKUS

Kui mootor käivitub automaatselt ISG-süsteemiga, võivad mõned hoiatustuled (ABS, ESC, ESC OFF, EPS või seisupiduri hoiatustuli) mõneks sekundiks süttida. Selle põhjuseks on madal akupinge. See ei tähenda, et süsteemis on tõrge.

Märgutuli AUTO HOLD (automaatne paigalhoidmine) (mõnel mudelil)

See märgutuli põleb:

- **Valge** Automaatse paigalhoidmise süsteemi AUTO HOLD nupuga sisselülitamisel.
- **Roheline** Sõiduki peatamisel piduripedaali allavajutamisega aktiveeritud automaatse paigalhoidmisega.

- **Kollane** Automaatse paigalhoidmise süsteemi rikke korral. Sel juhul laske sõiduk kvalifitseeritud asjatundjal üle vaadata. Kia soovitab pöörduda Kia volitatud esindaja/teenusepartneri poole.

* Lisateavet vt "Automaatne paigalhoidmine (mõnel mudelil)" leheküljel 6-55.

Immobilisaatori märgutuli (elektroonilise võtmeta)

See märgutuli põleb:

- See märgutuli süttib kui süütelukku viiakse immobilsaatori juurde kuuluv süütevõti ja keeratakse mootori käivitamiseks asendisse ON.
  - Nüüd saate käivitada mootori.
  - Peale mootori käivitamist lülitub märgutuli välja.

See indikaatortuli vilgub:

- Kui elektroonilise immobilisaatorisüsteemis on tekkinud häire.
  Sel juhul laske sõiduk kvalifitseeritud asjatundjal üle vaadata. Kia soovitab pöörduda Kia volitatud esindaja/teenusepartneri poole.

Immobilisaatori märgutuli (elektroonilise võtmega)

See märgutuli põleb kuni 30 sekundit:

- Kui nupu ENGINE START/STOP asendis ACC olles või sisselülitamisel tuvastab sõiduk elektroonilise võtme sõidukis õigesti.
  - Nüüd saate käivitada mootori.
  - Peale mootori käivitamist lülitub märgutuli välja.

See märgutuli vilgub paar sekundit:

- Elektrooniline võti ei ole autos.
  - See tähendab, et mootorit ei ole võimalik käivitada.

Tuli põleb umbes 2 sekundit ja siis kustub:

- Kui nupu ENGINE START/STOP (mootori start/stopp) asendis ACC olles või sisselülitamisel sõiduk ei tuvasta elektroonilist võtit sõidukis õigesti.
  Sel juhul laske sõiduk kvalifitseeritud asjatundjal üle vaadata. Kia soovitab pöörduda Kia volitatud esindaja/teenusepartneri poole.

See indikaatortuli vilgub:

- Elektroonilise võtme patarei on tühi.
  - See tähendab, et mootorit ei ole võimalik käivitada. Samas on võimalik mootorit nupuga ENGINE START/STOP koos elektroonilise võtmega käivitada. (Lisateavet vt "Mootori

käivitamine" leheküljel 6-11, "Mootori käivitamine" leheküljel 6-17).

- Kui elektroonilise immobilisaatorisüsteemis on tekkinud häire. Sel juhul laske sõiduk kvalifitseeritud asjatundjal üle vaadata. Kia soovitab pöörduda Kia volitatud esindaja/teenusepartneri poole.

Suunatulede märgutuli

See indikaatortuli vilgub:

- Suunatulede sisselülitamisel. Kui mõni järgnevatest aset leiab, võib suunatulesüsteemis olla rike. Sel juhul laske sõiduk kvalifitseeritud asjatundjal üle vaadata. Kia soovitab pöörduda Kia volitatud esindaja/teenusepartneri poole.
  - Märgutuli ei vilgu vaid põleb.
  - Märgutuli vilgub palju kiiremini.
  - Märgutuli ei sütti üldse.

Lähitulede märgutuli (mõnel mudelil)

See märgutuli põleb

- Lähituled on sisselülitatud.

Kaugtulede märgutuli

See märgutuli põleb:

- Esituled on sisselülitatud ja kaugtulede asendis.
- kui suunatulede kang on tõmmatud tulede vilgutamiseks juhi poole fikseerimata asendisse.

Automaatsete kaugtulede märgutuli (mõnel mudelil)

AUTO

Hoiatustuli põleb:

- Kui kaugtuled on sisse lülitatud koos valguslülitiga automaatsete tulede asendis.
- Kui sõiduk tuvastab vastassuunas või samas suunas sõitva sõiduki, lülitab kaugtulede automaatlülituse süsteem kaugtulede asemel automaatselt sisse lähituled.

* Lisateavet vt "Automaatsed kaugtuled (HBA) (mõnel mudelil)" leheküljel 4-129.

Valgusindikaatori märgutuli

See märgutuli põleb:

- See märgutuli põleb koos põhituledega.

Esiudutulede märgutuli (mõnel mudelil)

See märgutuli põleb:
- Kui esiudutuled on sisselülitatud.

Tagaudutulede märgutuli (mõnel mudelil)

See märgutuli põleb:
- Tagaudutuled on sisselülitatud.

Hõõgküünalde märgutuli (diisel-mootoriga autod)

See märgutuli põleb:
- Mootori eelsoojendamisel või süütelüliti või nupu ENGINE START/STOP (mootori start/stopp) sisselülitamisel.
  - Mootor on võimalik käivitada pärast märgutule kustumist.
  - Märgutule põlemiskestus oleneb jahutusvedeliku temperatuurist, õhutemperatuurist ja aku olekust.

Kui märgutuli jääb põlema või vilkuma peale mootori käivitamist või sõitmisel, on tegemist süsteemi rikkega.
Sel juhul laske sõiduk kvalifitseeritud asjatundjal üle vaadata. Kia soovitab pöörduda Kia volitatud esindaja/teenusepartneri poole.

MÄRKUS

Mootori eelsoojendus

Kui mootor ei käivitu 10 sekundi jooksul pärast eelsoojenduse lõppemist, keerake süütelüliti või lüliti ENGINE START/STOP 10 sekundiks lukus või väljalülitatud asendisse ja seejärel sisse, et mootor uuesti eelsoojendada.

Sõidurajal püsimise abisüsteemi märgutuli (mõnel mudelil)

LKA märgutuli põleb, kui lülitate sõidurea hoiatussüsteemi sõidurea turvalisuse lülitiga sisse.

LKA funktsiooni probleemi korral hakkab märgutuli kollaselt põlema.

* Lisateavet vt "Sõidurajal püsimise abisüsteem (LKA) (mõnel mudelil)" leheküljel 6-95.

Tahavaatekaamera (RVM) (mõnel mudelil)

Tüüp A

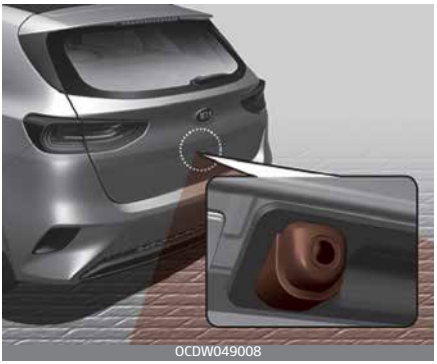
OCDW049008

Tüüp B

OCDW049093

Tüüp C

OCDW049428

OCDMH049079

Tahavaatemonitor on täiendav funktsioon, mis näitab infomeelelahutuse süsteemi ekraanil sõiduki taga olevat ala, et aidata teid parkimisel või sõitmisel.

- Parkimisabiga tahavaatemonitor lülitub sisse, kui mootor töötab ja käigukand on asendis "R" (tagurdamine).
- Parkimise abistamiseks kuvatakse ekraanil tagumine vaade (parkimisabi joon kaob) kui käiguvahetusnupp lülitakse asendilt "R" (tagurdamine) asendisse "D" (sõiduasend) ja sõiduki kiirus on alla 10 km/h.

⚠ ETTEVAATUST

- Tahavaatekaamera ei ole ohutusseade. See on ainult üks abivahend, mis aitab juhil märgata otse auto taga olevaid takistusi. Kaamera ei kata kogu sõiduki taga olevat ala.
- Ärge lootke kunagi aimult tahavaatemonitorile. Kuna tagurdamise ja parkimise ajal ei kuvata kaameras pimedaid nurki, peate alati kasutama meetodeid enda taha jääva piirkonna vaatamiseks, sealhulgas vaatama üle kummagi õla ja pidevalt kontrollima kõiki tahavaatepeegleid.
- Kokkupõrke vältimiseks vaadake enne sõiduki mis tahes suunas liigutamist alati oma sõiduki ümber veendumaks, et seal poleks objekte ega takistusi.
- Olge eriti ettevaatlik, kui liigute autoga kohas, kus auto ümber on palju erinevaid takistusi, eriti kõndivaid jalakäijaid (ja eriti lapsi).
- Kui kaamera objektiiv on kaetud võõra ainega, ei pruugi tahavaatekaamera korrektselt töötada. Hoidke kaamera objektiiv alati puhas.
  Kuid ärge kasutage puhastamiseks keemilisi lahuseid, nagu tugevatoimelised kõrge leeliselisuse tasemega puhastusvahendid või lenduvad orgaanilised lahustid (bensiin, atsetoon jne). See võib kaamera objektiivi kahjustada.
- Talvel pikka aega peatudes või siseparklasse parkides võib pilt heitgaasi tõttu ajutiselt udune olla.

Tagumine parkimisabisüsteem (PDW) (mõnel mudelil)

Tüüp A

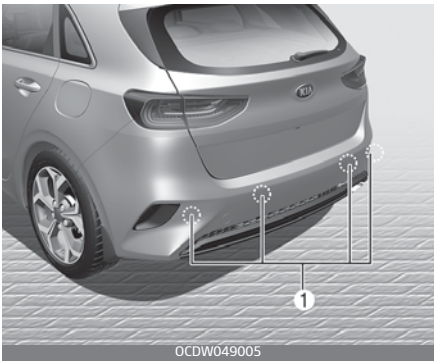

Tüüp B

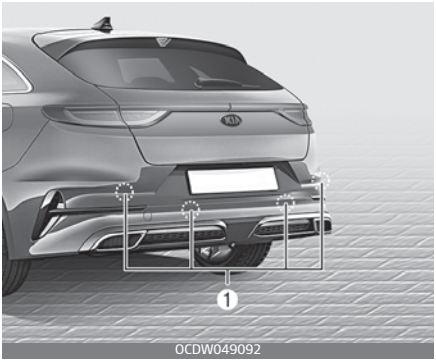

Tagumine parkimisabisüsteem abistab sõitjat tagurdamise ajal, andes märku, kui see tuvastab kuni 120 cm kaugusel olevaid takistusi.

See abifunktsioon suudab tuvastada takistusi ainult andurite tööraadiuse piires ega tuvasta takistusi kohtades, kuhu andureid ei ole paigaldatud.

⚠ HOIATUS

- Kokkupõrke vältimiseks vaadake enne sõiduki mis tahes suunas liigutamist alati oma sõiduki ümber veendumaks, et seal poleks objekte ega takistusi.
- Olge eriti ettevaatlik, kui liigute autoga kohas, kus auto ümber on palju erinevaid takistusi, eriti kõndivaid jalakäijaid (ja eriti lapsi).
- Pidage meeles, et kõiki takistusi pole alati ekraanil näha ning andurid ei pruugi kõiki takistusi nende kauguse, suuruse või materjali tõttu tuvastada. Kõik see vähendab andurite usaldusväärsust.

Tagumise parkimisabisüsteemi kasutamine

- Süsteem hakkab tööle, kui süüde on sees (asendis ON) ja autoga hakatakse tagurdama. Kuid kui sõiduki kiirus ületab 5 km/h, ei pruugi süsteem objekte tuvastada.
- Kui sõiduki kiirus ületab 10 km/h, ei hoiata süsteem objektide tuvastamisel.
- Kui samaaegselt tuvastatakse üle kahe takistuse, reageerib süsteem esimesena lähimale.

Hoiatushelide tüübid	Indikaator*
Kui ese on tagumisest kaitserauast 120–60 cm kaugusel: aeglane katkendlik helisignaal.	
Kui ese on tagumisest kaitserauast 60–30 cm kaugusel: kiire katkendlik helisignaal.	
Kui ese on tagumisest kaitserauast kuni 30 cm kaugusel: Kostab pidev helisignaal.	

* olemasolul

✻ MÄRKUS

- Sõltuvalt takistustest ja anduri seisundist võib tegelik hoiatusnäit tabelis toodust erineda. Kui märgutuli vilgub, soovitame laste sõidukit volitatud Kia edasimüüjal kontrollida.
- Kui helisignaali ei kõla või kui see kõlab "R" (tagurdamine) sisselülitamisel vaheldumisi, võib see viidata tagurdamise parkimisvahemaa hoiatussüsteemi rikkele. Kui see juhtub, soovitame lasta sõiduki esimesel võimalusel KIA volitatud edasimüüjal kontrollida.

Tagurdamise parkimisvahemaa hoiatussüsteemi ebasobivad tingimused

Tagumine parkimisabisüsteem ei pruugi korrektselt toimida järgmistel juhtudel:

- Niiskus on anduril külmunud.
- Andur on kaetud võõrollusega, nagu lumi või vesi, või anduri kate on blokeeritud.

Tagumine parkimisabisüsteemis võib esinda rike järgmisel juhtudel:

- sõidetakse konarlikel või ebatasase kattega teedel, näiteks kõvakatteta auklikel teedel, kallakutel, kruusa- või metsateedel;
- andurite tööd segab vali müra, sellised segajad võivad olla näiteks autode signaalid, mootorrataste tugev mootorimüra või veoautode õhkpidurid;
- sajab tugevalt vihma või pritsitakse suures koguses vett;
- andurite läheduses asuvad raadiosideseadmed või mobiiltelefonid;
- andur on lumega kaetud;
- autole on paigaldatud tehase varustusest erinevat lisavarustust või auto kaitseraua kõrgust või andurite paigaldusasendit on muudetud.

Süsteemi tööraadius võib väheneda, kui:

- Välistemperatuur on väga kuum või külm.

Parkimisandurid ei pruugi tuvastada järgmisi takistusi:

- Teravad või õhukesed takistused, nagu trossid, ketid või väikesed postid.
- Tuvastamatud esemed, mis on väiksemad kui 100 cm ja kitsamad kui 14 cm.
- Anduri sagedust neelavad materjalid nagu riided, poorsed materjalid või lumi.

Tagumise parkimisabisüsteemi ettevaatusabinõud

- Tagumine parkimisabisüsteem ei pruugi olenevalt kiirusest või takistuse kujust alati töötada.
- Kui kaitseraua kõrgust või andurite asendit on muudetud või kaitseraud või andurid on viga saanud, ei pruugi tagumine parkimisabisüsteem toimida. Andurite tööd võivad häirida ka kõik autole hiljem paigaldatud lisaseadmed ja lisavarustus.
- Andurid ei pruugi kuni 30 cm kaugusel olevaid takistusi õigesti või üldse tuvastada. Olge ettevaatlik!
- Kui andur on jääs või mustuse, lume või veega kaetud, ei pruugi andur tööle hakata enne, kui see on pehme riidelapiga ära puhastatud.
- Ärge kraapige, lööge ega vajutage andurit ühegi kõva esemega, mis võiks anduri pinda kahjustada. Andur võib puruneda.
- Ärge suunake survepesuri veejuga otse anduritele või neid ümbritsevale alale. Survepesuri tugev veejuga võib andureid kahjustada ning süsteem ei pruugi enam normaalselt töötada.

✻ MÄRKUS

- See funktsioon tuvastab takistusi ainult andurite tööpiirkonnas, see ei pruugi tuvastada objekte piirkondades, kuhu andureid pole paigaldatud. Samuti ei pruugi andurid tuvastada väikeseid või õhukesi objekte, nagu näiteks andurite vahel asuvad postid või objektid. Kontrollige alati tagurdades sõiduki taha jäävat ala.
- Teavitage kindlasti kõiki sõiduki juhte, kes ei ole funktsiooniga tuttavad, funktsiooni võimalustest ja piirangutest.

Enesediagnostika

Kui "R" (Tagurdamine) käigu sisselülitamisel toimub üks järgnevatest, võib tegu olla tagurdamise parkimisvahemaa hoiatussüsteemi rikkega.

- Te ei kuule hoiatusheli või kõlab katkendlik helisignaal.
- (vilgub) kuvatakse. (mõnel mudelil)
  Sel juhul laske funktsiooni kvalifitseeritud töökojas kontrollida. Kia soovitab pöörduda Kia volitatud esindaja/teenusepartneri poole.

⚠ HOIATUS

Teie sõiduki garantii ei kata ühtegi õnnetust, sõiduki kahjustust ega selles viibijate vigastust, mis on seotud tagumise parkimisabisüsteemi rikkega. Olge autoroolis alati tähelepanelik ja ettevaatlik!

Edasisõitmise/tagurdamise parkimisvahemaa hoiatussüsteem (PDW) (mõnel mudelil)

Ees

Taga (tüüp A)

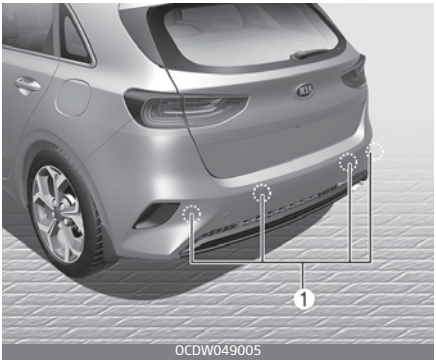

Taga (tüüp B)

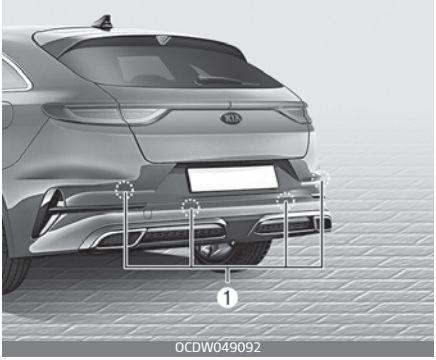

Edasisõitmise/tagurdamise parkimisandurid tuvastavad kuni umbes 100 cm kaugusel auto eest ja 120 cm kaugusel auto taga asuvaid takistusi.

See abifunktsioon suudab tuvastada takistusi ainult andurite tööraadiuse piires ega tuvasta takistusi kohtades, kuhu andureid ei ole paigaldatud.

⚠ HOIATUS

- Kokkupõrke vältimiseks vaadake enne sõiduki mis tahes suunas liigutamist alati oma sõiduki ümber veendumaks, et seal poleks objekte ega takistusi.
- Olge eriti ettevaatlik, kui liigute autoga kohas, kus auto ümber on palju erinevaid takistusi, eriti kõndivaid jalakäijaid (ja eriti lapsi).
- Pidage meeles, et kõiki takistusi pole alati ekraanil näha ning andurid ei pruugi kõiki takistusi nende kauguse, suuruse või materjali tõttu tuvastada. Kõik see vähendab andurite usaldusväärsust.

Eesmiste/tagumiste anduritega parkimisabisüsteem

Töötingimus

- Funktsioon lülitub sisse mootori töötamise ajal parkimisabi lüliti vajutamisel.
- Käigukangi asendisse "R" (tagurdamine) liigutamisel lülitub edasisõitmise/tagurdamise parkimisvahemaa hoiatussüsteemi lüliti automaatselt sisse ja käivitab edasisõitmise/tagurdamise parkimisvahemaa hoiatussüsteemi. Kui aga auto liigub kiiremini kui 10 km/h, ei hoiata funktsioon teid isegi juhul, kui on mõne takistuse tuvastanud. Kui auto sõidukiirus kerkib üle 20 km/h, lülitub funktsioon automaatselt välja. Funktsiooni sisselülitamiseks vajutage parkimisabi lülitit.
- Kui samaaegselt tuvastatakse üle kahe takistuse, reageerib süsteem esimesena lähimale.

Hoiatustulede ja -helide tüübid

Kaugus takistusest (tollides)		Hoiatuse märgutuli		Hoiatussignaal
		Ettepoole liikumisel	Tagurdamine	
100–60 cm	Ees		–	Kostab katkendsignaal
120–30 cm	Taga	–		Kostab katkendsignaal
60–30 cm	Ees			Sagedane katkendlik helisignaal
	Taga	–		Sagedane katkendlik helisignaal
30 cm	Ees			Kostab pidev helisignaal.
	Taga	–		Kostab pidev helisignaal.

✻ MÄRKUS

- Sõltuvalt takistustest ja anduri seisundist võib tegelik hoiatusnäit tabelis toodust erineda. Kui märgutuli vilgub, soovitame lasta süsteemi Kia volitatud edasimüüjal kontrollida.
- Kui helisignaali ei kõla või kui see kõlab käigu R (tagurdamine) sisselülitamisel vaheldumisi, võib see viidata sõitmise/tagurdamise parkimisabisüsteemi rikkele. Kui see juhtub, soovitame lasta sõiduki esimesel võimalusel Kia volitatud edasimüüjal kontrollida.

Edasisõitmise/tagurdamise parkimisvahemaa hoiatussüsteemi ebasobivad tingimused

Edasisõitmise/tagurdamise parkimisvahemaa hoiatussüsteem ei pruugi korrektselt toimida järgmistel juhtudel.

- Niiskus on anduril külmunud. (Jää sulamisel töötab see korrapäraselt.)
- Andur on kaetud võõrollusega, nagu lumi või vesi, või anduri kate on blokeeritud. (Võõrmaterjali eemaldamisel või kui andur ei ole enam blokeeritud, toimib see tavapäraselt.)
- Edasisõitmise/tagurdamise parkimisvahemaa hoiatussüsteemi lüliti on väljas.

Edasisõitmise/tagurdamise parkimisvahemaa hoiatussüsteemis võib esineda rike järgmistel juhtudel.

- sõidetakse konarlikel või ebatasase kattega teedel, näiteks kõvakatteta auklikel teedel, kallakutel, kruusa- või metsateedel;
- andurite tööd segab vali müra, sellised segajad võivad olla näiteks autode signaalid, mootorrataste tugev mootorimüra või veoautode õhkpidurid;
- sajab tugevalt vihma või pritsitakse suures koguses vett;
- anduri läheduses on juhtmevabad saatjad või mobiiltelefonid;
- andur on lumega kaetud;
- autole on paigaldatud tehase varustusest erinevat lisavarustust või auto kaitseraua kõrgust või andurite paigaldusasendit on muudetud.

Süsteemi tööraadius võib väheneda, kui:

- Välistemperatuur on väga kuum või külm.
- sõidetakse konarlikel või ebatasase kattega teedel, näiteks kõvakatteta auklikel teedel, kallakutel, kruusa- või metsateedel;
- andurite tööd segab vali müra, sellised segajad võivad olla näiteks autode signaalid, mootorrataste tugev mootorimüra või veoautode õhkpidurid;
- sajab tugevalt vihma või pritsitakse suures koguses vett;
- anduri läheduses on juhtmevabad saatjad või mobiiltelefonid;
- andur on lumega kaetud;
- autole on paigaldatud tehase varustusest erinevat lisavarustust või auto kaitseraua kõrgust või andurite paigaldusasendit on muudetud.

Parkimisandurid ei pruugi tuvastada järgmisi takistusi:

- Teravad või õhukesed takistused, nagu trossid, ketid või väikesed postid.
- Anduri sagedust neelavad materjalid nagu riided, poorsed materjalid või lumi.
- Tuvastamatud esemed, mis on väiksemad kui 100 cm ja kitsamad kui 14 cm.

Ettevaatusabinõud eesmiste ja tagumiste anduritega parkimisabisüsteemi kasutamisel

- Süsteemi hoiatussignaal ei pruugi kosta järjepidevalt – see sõltub sõidukiirusest ja tuvastatud takistuste kujust.
- Kui kaitseraua kõrgust või andurite asendit on muudetud, ei pruugi edasisõitmise/tagurdamise parkimisvahemaa hoiatussüsteem toimida. Andurite tööd võivad häirida ka kõik autole hiljem paigaldatud lisaseadmed ja lisavarustus.

- Andurid ei pruugi kuni 30 cm kaugusel olevaid takistusi õigesti või üldse tuvastada. Kasutage ettevaatlikult.
- Kui andur on jääs või mustuse, lume või veega kaetud, ei pruugi andur tööle hakata enne, kui see on pehme riidelapiga ära puhastatud.
- Ärge kraapige, lööge ega vajutage andureid. Andur võib puruneda.
- Ärge suunake survepesuri veejuga otse anduritele või neid ümbritsevale alale. Survepesuri tugev veejuga võib andureid kahjustada ning süsteem ei pruugi enam normaalselt töötada.

✻ MÄRKUS

- See funktsioon tuvastab takistusi ainult andurite tööpiirkonnas, see ei pruugi tuvastada objekte piirkondades, kuhu andureid pole paigaldatud. Samuti ei pruugi andurid tuvastada väikeseid või õhukesi objekte, nagu näiteks andurite vahel asuvad postid või objektid. Kontrollige alati tagurdades sõiduki taha jäävat ala.
- Teavitage kindlasti kõiki sõiduki juhte, kes ei ole funktsiooniga tuttavad, funktsiooni võimalustest ja piirangutest.

⚠ HOIATUS

Olge tähelepanelik, kui sõidate sõidukiga objektide lähedal, eriti jalakäijate ja eriti laste lähedal. Pange tähele, et andurid ei pruugi objekti vahemaa, suuruse või materjali tõttu osasid objekte tuvastada, mis kõik võib andurite tõhusust piirata. Enne sõiduki mis tahes suunas liigutamist veenduge alati, et mitte midagi ei takistaks sõidukit.

Enesediagnostika

Kui "R" (Tagurdamine) käigu sisselülitamisel toimub üks järgnevatest, võib tegu olla tagurdamise parkimisvahemaa hoiatussüsteemi rikkega.

- Te ei kuule hoiatusheli või kõlab katkendlik helisignaal.
- (vilgub) kuvatakse. (mõnel mudelil)

Sel juhul laske süsteemi kvalifitseeritud töökojas kontrollida. Kia soovitab pöörduda Kia volitatud esindaja/teenusepartneri poole.

⚠ HOIATUS

Teie sõiduki garantii ei kata ühtegi õnnetust, sõiduki kahjustust ega selles viibijate vigastust, mis on seotud parkimisandurite rikkega. Olge autoroolis alati tähelepanelik ja ettevaatlik!

Parkimisabi (PA) (mõnel mudelil)

Külgboksi parkimine

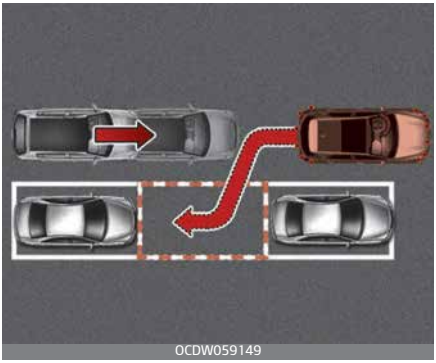

OCDW059149

Tagurpidi parkimine

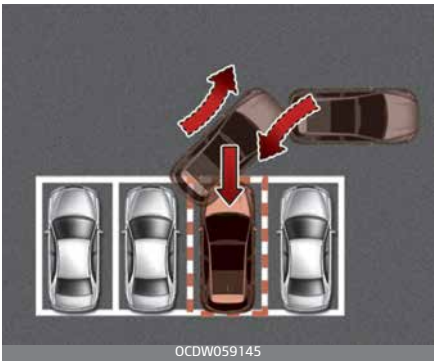

OCDW059145

Külgboksist väljumine

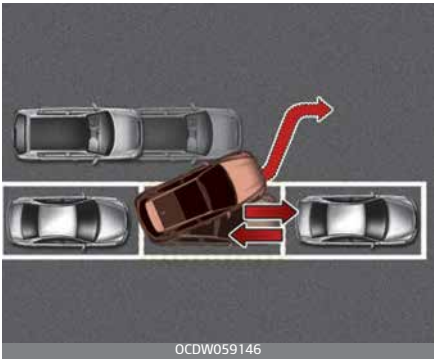

OCDW059146

Parkimisabi juhil külgboksi tagurdada, mõõtes andurite abil parkimiskoha suurust ning kontrollides rooli, võimaldades autot parkida pool-automaatselt, näidates samaaegselt LCD-ekraanil parkimisjuhiseid.

Lisaks abistab funktsioon parkimiskohalt lahkumisel (paralleelsel väljasõidul).

* Parkimise abisüsteemi helitugevust saab reguleerida. Täpsem teave "Kasutaja seadistuste režiim (mõnel mudelil)" leheküljel 4-74.

✻ MÄRKUS

- Auto ei pruugi peatuda jalakäijate või muude takistuste puhul, seega peab juht alati manööverdamist jälgima.
- Kasutage funktsiooni ainult kohtades, kus on parkimiseks piisavalt ruumi.
- Funktsioon ei toimi, kui planeeritava parkimiskoha ette ei ole pargitud autot või tegemist on diagonaalse parkimiskohaga.
- Pärast sõiduki süsteemi abil parkimist ei pruugi sõiduk parkida täpselt soovitud kohale. Näiteks ei pruugi auto ja seina vaheline kaugus olla see, mida soovisite.
- Lülitage funktsioon välja ja parkige vajadusel lõplikult käsitsi.
- Parkimise abisüsteemi esi- ja tagaanduri hoiatushelid aktiveeruvad parkimise abisüsteemi sisselülitamisega.
- Peale parkimiskoha leidmist lülitub parkimise abisüsteem välja, kui te vajutate selle lülitile.

⚠ HOIATUS

- Parkimisabi on ette nähtud ainult manööverdamise hõlbustamiseks. Juht peab veenduma, et auto ümber pole takistusi. Parkimise abisüsteemi toimimist võivad mõjutada mitmesugused tegurid ja keskkonnatingimused, seega on vastutus alati juhil.
- Kui rattaseadenurgad pole õiged, ei pruugi funktsioon tavapäraselt töötada. Sel juhul laske sõidukit kvalifitseeritud asjatundjal kontrollida. Kia soovitab pöörduda Kia volitatud esindaja/teenusepartneri poole.
- Kia soovitab kasutada Kia edasimüüja/teenusepartneri poolt soovitatud laiusega rehve ja velgesid. Kui kasutate erinevaid rehve või velgi, ei pruugi funktsioon korralikult toimida. Kui kasutate rehve või velgi, mille mõõdud erinevad Kia volitatud teeninduse poolt soovitatavatest mõõtudest, ei pruugi süsteem laitmatult toimida. Kasutage alati ettenähtud mõõdus rehve ja velgesid.

Töötingimus

Parem külg – külgboksi parkimine / vasak külg – külgboksi parkimine

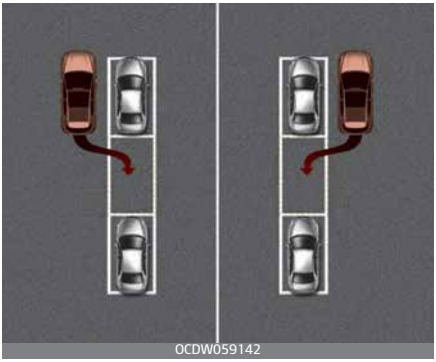

Parem külg – tagurpidi parkimine / vasak külg – tagurpidi parkimine

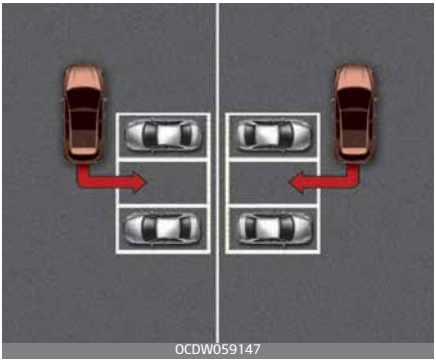

Vasak külg – külgboksist väljumine / parem külg – külgboksist väljumine

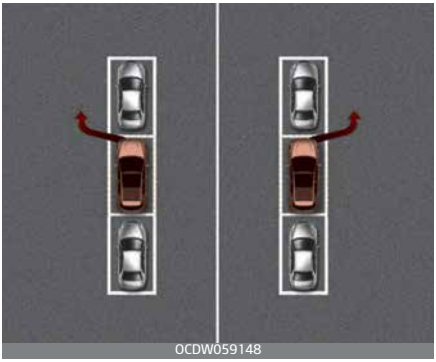

Funktsioon aitab parkida autot pargitud autode vahele või taha. Kasutage funktsiooni ainult siis, kui kõik järgnevalt toodud tingimused on täidetud.

- Kui parkimiskoht on sirge.
- Kui parkida on vaja külgboksi või tagurpidi (risti).
- Parkimiskoha ette on pargitud auto.
- Autoga manööverdamiseks on piisavalt ruumi.

Süsteemi toimimiseks ebasobivad tingimused

Ärge kunagi kasutage parkimisabi piiratud tingimustes.

- Parkimiskoht ei asetse sirgelt
- Tee on kaldus
- Veate koormat, mis ületab autost pikkust või laiust
- Parkimiskoht paikneb diagonaalselt
- Manööverdate tugevas vihmas

- Ümara või kitsa posti läheduses või posti ümbritsevate objektide, nagu tulekustuti jne, korral
- Andur on kaitserauda tabanud löögi tõttu vale asendis
- Maapind on konarlik
- Autole on paigaldatud rehviketid (lumeketid) või ajutine varuratas
- Rehvirõhk on nõutavast madalam või kõrgem
- Veate haagist
- Maapind on libe või ebatasane
- Parkimiskoha ette on pargitud buss või veok
- EPC rakendumise märgutuli jääb põlema.
- Esi- või tagaandurites on rike või need ei tööta korrektselt. (Täpsem teave "Parkimisabi (PA) (mõnel mudelil)" leheküljel 4-107.)
- Parkimiskoha ees seisab mootor- või jalgratas
- Läheduses on takistus nagu prügikast, jalgratas jne
- Kasutate ebasoovitatavate mõõtudega rattaid
- Rattaseadenurgad on valed
- Auto on tugevalt ühele küljele kaldu

⚠ HOIATUS

Ärge kasutage süsteemi järgmistes olukordades, sest nii võib parkimisabi ootamatult käituda ja põhjustada raskete tagajärgedega õnnetuse.

1. Kallakul parkimine

Kallakule parkides peab juht kasutama gaasipedaali ja piduripedaali. Kui juht ei oska gaasipedaali ja piduripedaali kasutada, võib sõidukiga juhtuda õnnetus.

2. Lumes parkimine

Lumi võib anduri tööd häirida või kui tee on parkimise ajal libe, võib

funktsioon välja lülituda. Samuti kui juht ei oska gaasipedaali ja piduripedaali kasutada, võib autoga juhtuda õnnetus.

3. Kitsas kohas parkimine

OCDW049011

Kui parkimiskoht on liiga väike, ei pruugi funktsioon seda tuvastada. Isegi siis kui funktsioon töötab, manööverdage ettevaatlikult.

4. Diagonaalselt parkimine

OCDW059150

Funktsioon on abiks külgparkimisel või tagurpidi parkimisel. Diagonaalselt parkimine pole saadaval. Isegi kui sõiduk saab parkimiskohta siseneda, ärge kasutage parkimise abisüsteemi. Funktsioon proovib parkida paralleelselt või tagurpidi (risti).

5. Parkimine ebatasasel teel

OCDW049012

Ebaühtlasel teel parkides peab juht kasutama pedaale (sidur, gaasipedaal või pidur). Vastasel juhul võib funktsioon sõiduki libisemisel välja lülitada ja võib juhtuda õnnetus.

6. Parkimine veoki taha

OCDW049013

Teie autost kõrgema sõiduki taha parkimisel võib juhtuda õnnetus. (nt buss, veoauto jne).
Ärge jääge lootma ainuüksi parkimisabile.

7. Takistus parkimiskohal

Parkimiskohta otsides võib takistus (nt post) funktsiooni häirida. Kuigi parkimiskoht on olemas, ei pruugi funktsioon parkimiskohta tuvastada.

8. Seina ääres olevalt parkimiskohalt välja sõitmine

Kitsalt seina ääres olevalt parkimiskohalt lahkumisel ei pruugi funktsioon korralikult toimida. Joonisel näidatuga sarnaselt parkimiskohalt lahkumisel peab juht takistusi jälgima.

Kuidas funktsioon toimib (parkimisrežiim)?

1. Lülitage parkimisabi sisse
   Käigukang peab olema asendis D (sõitmine).
2. Valige parkimisrežiim
   - Kui parkimisrežiim on valutud käigukandi N (Neutral) asendis peale mootori käivitamist, valitakse väljumisrežiim automaatselt ja valitakse parkimisrežiim.
3. (Valikuline) Otsige parkimiskoht (sõitke aeglaselt edasi).
4. (Valikuline) Otsing lõpetatud (anduri automaatne otsing).
5. Automaatsel roolimisel
   1) Liigutage käigukangi vastavalt LCD-ekraanil kuvatavatele juhistele.
   2) Sõitke aeglaselt, reguleerides kiirust piduripedaaliga.
6. Lõpetage parkimine.
7. Korrigeerige vajaduse korral auto asendit.

Kui funktsioon on enne parkimise abisüsteemi sisselülitamist parkimiskoha tuvastanud, võite jätkata 4. punktist (Otsing lõpetatud).

✻ MÄRKUS

- Kontrollige enne funktsiooni aktiveerimist, kas tingimused on selleks sobivad.
- Ohutuse mõttes kasutage alati piduripedaali, va sõitmisel.

1. Lülitage parkimisabi sisse

OCDMH049015

- Vajutage parkimisabi lülitile, lülitil süttib märgutuli.
- Parkimise abisüsteem lülitub sisse (lülitil põleb märgutuli). Takistuse tuvastamisel kostub hoiatussignaal.
- Süsteemi väljalülitamiseks vajutage parkimise abisüsteemi nuppu uuesti ja hoidke seda all kauem kui 1,5 sekundit.
- Parkimisabi lülitub süüte väljalülitamisel välja ega lülitu järgmisel süüte sisselülitamisel sisse.

2. Valige parkimisrežiim

- Valige külg- parkimise režiim parkimisabi nupule vajutades, kui käigukang on D (Drive) asendis.
- Kui funktsioon on enne parkimisabisüsteemi sisselülitamist parkimiskoha tuvastanud, kuvatakse “Parking search” (Parkimiskoha otsimine) või “Space found” (Koht leitud).
- Süsteemi sisselülitamisel valitakse automaatselt paremal asuv parkimiskoht.
- Parkimisabi nupule vajutamisel muutub režiim külgboksi parkimise režiimilt (parem → vasak) tagurpidi parkimise režiimile (parem → vasak). (vasakpoolne rool)
- Parkimisabi nupule vajutamisel muutub režiim külgboksi parkimise režiimilt (vasak → parem) tagurpidi parkimise režiimile (vasak → parem). (parempoolne rool)
- Nupu uuestivajutamisel lülitatakse funktsioon välja.

3. Parkimiskoha otsimine (valikuline)

Parem külg – Külgboksi parkimine

OCDW059042

Vasak külg – Külgboksi parkimine

OCDW059043

Parem külg – tagurpidi parkimine

OCDW059044

Vasak külg – tagurpidi parkimine

OCDW059045

- Sõitke aeglaselt edasi, hoides pargitud sõidukitega ligikaudu 50–150 cm vahemaad. Külgandurid otsivad parkimiskohta.
- Kui sõidate kiiremini kui 20 km/h, ilmub ekraanile teade, mis tuletab meelde, et peate kiirust vähendama.
- Kiirusel üle 30 km/h lülitub parkimise abisüsteem välja.

✻ MÄRKUS

- Tiheda liiklusega kohas lülitage sisse ohutuled.
- Kitsas parklas sõitke aeglaselt parkimiskohale lähemale.
- SPAS tuvastab parkimiskoha ainult siis, kui sinna tagurdamiseks on piisavalt ruumi.

✻ MÄRKUS

- Parkimiskohta otsides ei pruugi süsteem parkimiskohta leida, kui ühtegi sõidukit ei ole pargitud, parkimiskoht on saadaval pärast möödasõitmist või parkimiskoht on saadaval enne möödasõitmist.
- Funktsioon ei pruugi korralikult töötada järgmistes tingimustes.
  1. Andurid on jääs.
  2. Andurid on määrdunud.
  3. Kui manööverdate tugevas lumesajus või vihmas.
  4. Kui parkimiskoha lähedal on post või muu objekt

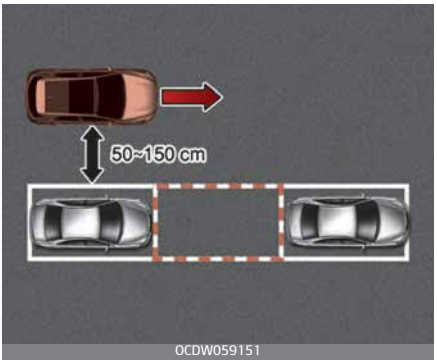

OCDW059151

✻ MÄRKUS

Sõitke aeglaselt edasi, hoides pargitud sõidukitega ligikaudu 50–150 cm vahemaad. Kui see ei jää vahemikku, ei ole süsteem võimeline parkimiskohta leidma.

⚠ ETTEVAATUST

Kui SPAS on parkimiskoha tuvastanud, siis uurige enne funktsiooni kasutamise jätkamist ümbrust.

Juht peab alati funktsiooni kasutamisel õnnetuste vältimiseks külgpeegli abil vahemaad ja takistusi kontrollima.

4. Parkimiskoha tuvastamine (valikuline)

Parem külg - Külgboksi parkimine

OCDW059046

Vasak külg - Külgboksi parkimine

OCDW059047

Parem külg – tagurpidi parkimine

OCDW059048

Vasak külg – tagurpidi parkimine

OCDW059049

Parkimiskoha leidmisel ilmub tühi kast, nagu ülemisel joonisel näidatud. Sõitke aeglaselt edasi, seejärel kuvatakse teade "Shift to R" (lülitage sisse tagasikäik).

5. Otsing lõpetatud

Parem külg - Külgboksi parkimine

OCDW059050

Vasak külg - Külgboksi parkimine

OCD058051

Parem külg – tagurpidi parkimine

OCD058052

Vasak külg – tagurpidi parkimine

OCD058053

Kui parkimiskohta otsides edasi sõidate, ilmub ekraanile ülal näidatud teade ja kostab helisignaal, kui otsi-

mine on lõpetatud. Peatage sõiduk ja viige käik asendisse R (tagurdamine).

⚠ ETTEVAATUST

- Liikuge alati aeglaselt, reguleerides kiirust piduripedaaliga.
- Kui parkimiskoht on liiga väike, võib parkimise abisüsteem automaatsel roolimisel välja lülituda. Ärge püüdke manööverdada liiga väikesele parkimiskohale.

6. Automaatsel roolimisel

OCD058063

- Kui tagasikäik (R) on sisse lülitatud, ilmub ekraanile joonisel näidatud teade. Rool liigub automaatselt.
- Kui hoiate roolist automaatse manööverdamise ajal tugevasti kinni, lülitub parkimise abisüsteem välja.
- Parkimise abisüsteem lülitub välja, kui sõiduki kiirus ületab 7 km/h.

⚠ HOIATUS

Ärge pange automaatse roolimise ajal kätt läbi rooliratta.

⚠ ETTEVAATUST

- Liikuge alati aeglaselt, reguleerides kiirust piduripedaaliga.
- Kontrollige enne sõitma hakkamist alati auto ümbrust.
- Kui auto ei liigu hoolimata sellest, et piduripedaal ei ole alla vajutatud, kontrollige enne gaasipedaali vajutamist auto ümbrust. Veenduge, et kiirus ei ületaks 7 km/h.
- Ärge paigaldage roolile ühtegi katet. See võib põhjustada funktsiooni tühistamise.

✻ MÄRKUS

- Ekraanile ilmuvate juhiste eiramisel võib parkimine ebaõnnestuda. Samas kui kostub parkimise abisüsteemi helisignaal (objekt on 30 cm kaugusel – pidev helisignaal), siis eemalduge pärast ümbruse kontrollimist aeglaselt takistusest.
- Kui kostab pidev helisignaal (auto on takistusest kuni 30 cm kaugusel), uurige enne manööverdamise jätkamist kindlasti auto ümbrust. Kui auto satub siiski takistusele liiga lähedale, hoiatust ei kõla.

- Teiste autodega kokkupõrgete vältimiseks ärge kiirendage liiga kiiresti.

Funktsiooni väljalülitamine manööverdamisel

- Vajutage parkimisabi lülitile ja hoidke seda, kuni funktsioon välja lülitub.
- Süsteemi väljalülitamiseks vajutage parkimise abisüsteemi nuppu uuesti ja hoidke seda all kauem kui 1,5 sekundit.
- Kui parkimise abisüsteem juhib rooli, vajutage parkimisabi nuppu.

Manuaalkäigukast

OCD058054

OCD058062

Automaatkäigukast

OCD058061

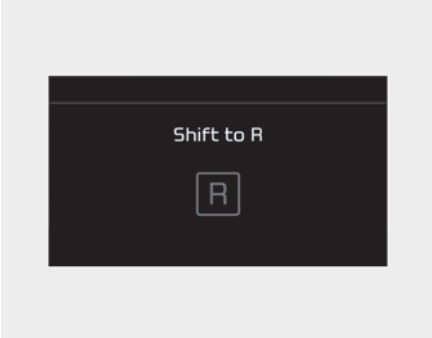

OCD058062

Käigukangi liigutamine automaatsel roolimisel

Kui ekraanile ilmub joonisel näidatud teade ja kostub helisignaal, siis liigutage käigukangi vastavalt ekraanil olevatele juhistele ja reguleerige kiirust piduripedaaliga.

⚠ ETTEVAATUST

Enne kui võtate jala piduripedaalilt, uurige kindlasti auto ümbrust.

⚠ HOIATUS

Manööverdage alati ettevaatlikult, et mitte sõita otsa teistele sõidukitele või jalakäijatele.

7. Parkimise abistamine on lõpetatud

OCD058055

Viige parkimine lõpule järgides LCD-ekraanile kuvatavaid juhiseid. Vajadusel roolige käsitsi ja viie sõiduki parkimine lõpule.

✻ MÄRKUS

Juht peab manööverdamisel piduripedaali kasutama.

Täiendavad juhised (teated)

OCD058065

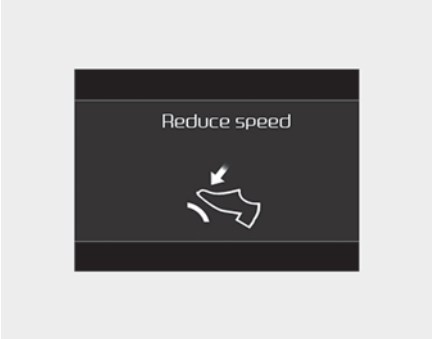

OCD058056

OCD058066

Parkimisabi töötamise ajal võivad ekraanile ilmuda lisateated.

Teated ilmuvad vastavalt olukorrale. Järgige parkimisabi töötamise ajal teadetes sisalduvaid juhiseid.

✻ MÄRKUS

- Järgmistel juhtudel lülitub parkimise abisüsteem välja. Parkige sõiduk käsitsi.
  - ABS-i rakendumisel.
  - TCS-i/ESC-i väljalülitamisel.
- Kui sõidate parkimiskohta otsides kiiremini kui 20km/h, ilmub ekraanile kiiruse vähendamist meelde tulevat teade „Reduce speed".
- Järgmistes tingimustes funktsioon ei aktiveeru.
  - TCS-i/ESC-i väljalülitamisel.

Funktsiooni tõrge

Tüüp A

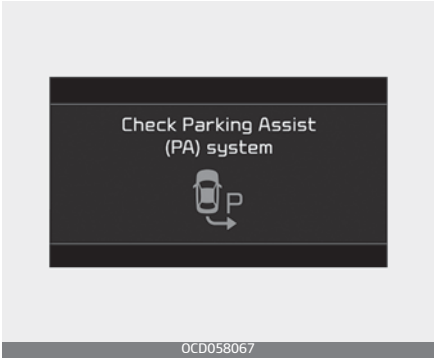

OCD058067

Tüüp B

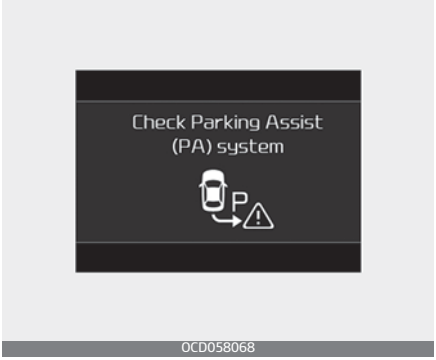

OCD058068

- Kui funktsiooni käivitamisel esineb sellega probleem, kuvatakse ülalolev teade. Lisaks sellele SPAS lülitil märgutuli ja antakse helisignaal.
- Kui probleem on ainult parkimisabi süsteemis, hakkab funktsioon tööle.
  Kui märkate mõnda probleemi, laske süsteem kvalifitseeritud asjatundjal üle vaadata. Kia soovitab pöörduda Kia volitatud esindaja/teenusepartneri poole.

Kuidas funktsioon toimib (väljumisrežiim)?

Väljumisrežiim töötab järgmistel tingimustel:

1. Lülitage parkimisabi sisse
   Käigukang peab olema P (Park) asendis.
2. Select Exit Mode
   - Kui parkimisrežiim on valutud käigukandi N (Neutral) asendis peale mootori käivitamist, vali-

takse väljumisrežiim automaatselt ja valitakse parkimisrežiim.

3. Check surroundings
4. Automaatsel roolimisel
   1. Liigutage käigukangi vastavalt LCD-ekraanil kuvatavatele juhistele.
   2. Sõitke aeglaselt, reguleerides kiirust piduripedaaliga.
5. Väljumine on lõppenud
   Korrigeerige vajaduse korral auto asendit.

✻ MÄRKUS

- Kontrollige enne süsteemi aktiveerimist, kas tingimused on selleks sobivad.
- Ohutuse mõttes kasutage alati piduripedaali, va sõitmisel.

1. Lülitage parkimisabi sisse

OCDMH049015

- Vajutage parkimisabi lülitile, lülitil süttib märgutuli.
- Parkimise abisüsteem lülitub sisse (lülitil põleb märgutuli).

Takistuse tuvastamisel kostub hoiatussignaal.

- Süsteemi väljalülitamiseks vajutage parkimise abisüsteemi nuppu uuesti ja hoidke seda all kauem kui 1,5 sekundit.
- Parkimisabi lülitub süüte väljalülitamisel välja ega lülitu järgmisel süüte sisselülitamisel sisse.

2. Select Exit Mode

Vasak külg – külgboksist väljumine

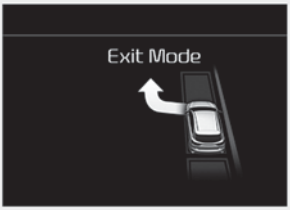

OCD058057

Parem külg – külgboksist väljumine

OCD058058

- Valige lülitiga parkimisrežiim, kui käigukang on P (Park) asendis ja piduripedaal allavajutatud.

- Süsteemi sisselülitamisel valitakse automaatselt vasakul asuv parkimiskoht.
- Paremal asuva parkimiskoha valimiseks vajutage parkimissüsteemi lülitit veel kord.
- Nupu uuestivajutamisel lülitatakse funktsioon välja.

3. Check surroundings

Vasak külg – külgboksist väljumine

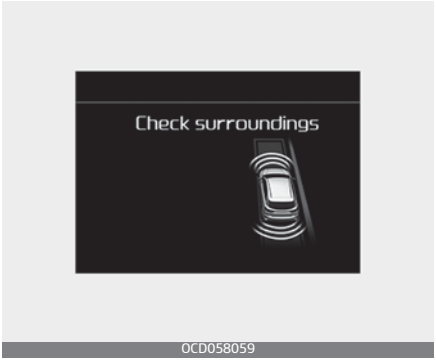

OCD058059

Parem külg – külgboksist väljumine

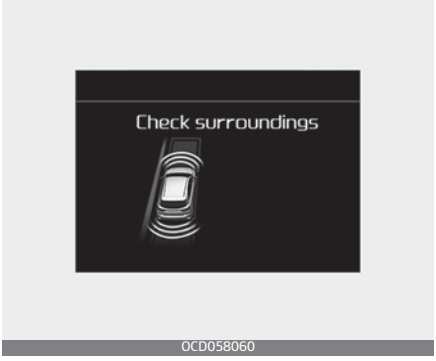

OCD058060

Parkimisabi kontrollib parkimiskohalt väljumiseks auto esi- ja tagaosa.

✻ MÄRKUS

- Kui ees või taga asuv auto on ümbruse kontrollimisel teie autole liiga lähedal, ei pruugi funktsioon laitmatult toimida.
- Funktsioon ei pruugi korralikult töötada järgmistes tingimustes.
  1. Andurid on jääs.
  2. Andurid on määrdunud.
  3. Kui manööverdate tugevas lumesajus või vihmas.
  4. Kui parkimiskoha lähedal on post või muu objekt.
- Kui parkimiskohal tuvastatakse takistus, mis võib põhjustada õnnetuse, võib funktsioon välja lülituda.
- Kui koht on väljasõitmiseks liiga väike, võib funktsioon väljalülituda.

⚠ ETTEVAATUST

- Kui parkimiskoha otsimine on lõppenud, siis uurige enne funktsiooni kasutamise jätkamist ümbrust.
- Väljumisrežiim võib ootamatult sisselülituda, kui käigukang on parkimisabi lüliti vajutamisel P (Park) või N (Neutral) asendis.

4. Automaatsel roolimisel

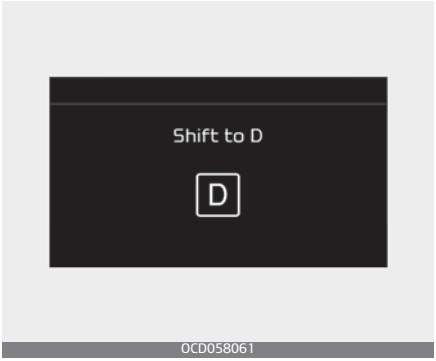

OCD058061

OCD058062

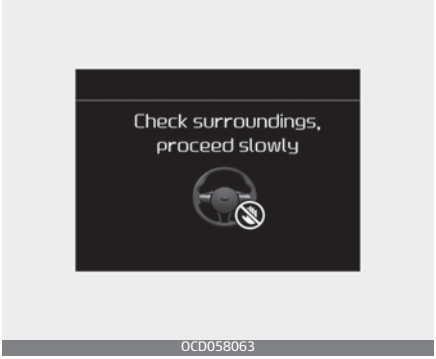

OCD058063

- Ülaltoodud teade kuvatakse, kui käigukang on asendis D (sõitmine) või R (tagurdamine), vastavalt objekti kaugusele esi- või tagaandurist.

Rool liigub automaatselt.

- Kui hoiate roolist automaatse manööverdamise ajal tugevasti kinni, lülitub parkimise abisüsteem välja.
- Funktsioon lülitatakse välja, kui sõiduki kiirus ületab 7 km/h.

⚠ HOIATUS

Ärge pange automaatse roolimise ajal kätt läbi rooliratta.

Funktsiooni väljalülitamine väljumisel

- Vajutage parkimisabi nuppu.
- Kui parkimise abisüsteem juhib rooli, vajutage parkimisabi nuppu.

⚠ ETTEVAATUST

Liikuge alati aeglaselt, reguleerides kiirust piduripedaaliga.

5. Väljumine on lõppenud

OCD058064

Parkimisplatsilt väljasõitmise abistamise lõpetamisel kuvatakse ülaltoodud teade.

Keerake rooli selles suunas kuhu sõidate ja roolige parkimiskohalt lahkumisel käsitsi.

⚠ ETTEVAATUST

- Parkimiskohalt lahkudes keerake rool võimalikult kaugele välja sõitmise suunas ja seejärel sõitke sõidukiga aeglaselt, vajutades gaasipedaali.
- Kui kostab pidev helisignaal (auto on takistusest kuni 30 cm kaugusel), uurige enne manööverdamise jätkamist kindlasti auto ümbrust. Kui auto satub siiski takistusele liiga lähedale, hoiatust ei kõla.
- Kui sõiduk on pargitud väikesele parkimiskohale seina äärde, lülitatakse funktsioon ohutuse mõttes välja.

Täiendavad juhised (teated)

OCD058065

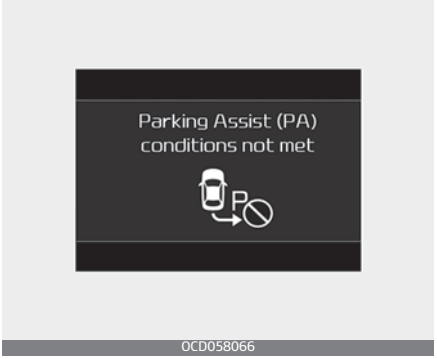

OCD058066

Parkimisabi töötamise ajal võivad ekraanile ilmuda lisateated.

Teated ilmuvad vastavalt olukorrale. Järgige parkimisabi töötamise ajal teadetes sisalduvaid juhiseid.

✻ MÄRKUS

- Järgmistel juhtudel lülitub parkimise abisüsteem välja. Parkige sõiduk käsitsi.
  - ABS-i rakendumisel.
  - TCS-i/ESC-i väljalülitamisel.
- Järgmistes tingimustes funktsioon ei aktiveeru

– TCS-i/ESC-i väljalülitamisel.

Funktsiooni tõrge

Tüüp A

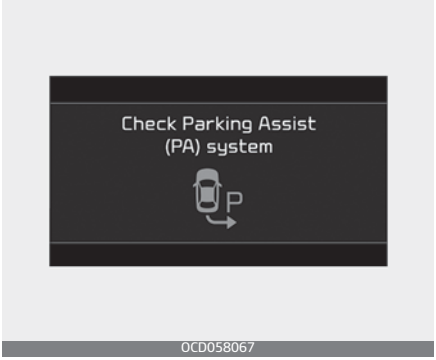

OCD058067

Tüüp B

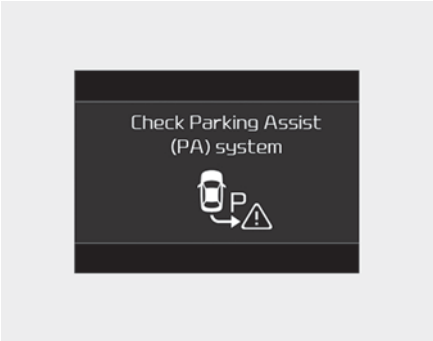

OCD058068

- Kui funktsiooni käivitamisel esineb sellega probleem, kuvatakse ülalolev teade.
  Lisaks sellele SPAS lülitil märgutuli ja antakse helisignaal.
- Kui probleem on ainult parkimisabi süsteemis, hakkab parkimisabi toimima.

Kui märkate mõnda probleemi, laske süsteem kvalifitseeritud asjatundjal üle vaadata. Kia soovitab pöörduda Kia volitatud esindaja/teenusepartneri poole.

⚠ ETTEVAATUST

Funktsioon ei pruugi korrektselt töötada, andes valesid sõnumeid, kui teiste autode andurid või müra segab andureid või tee segab signaalide vastuvõtmist.

Tuled

Aku säästmisfunktsioon

- Selle funktsiooni ülesandeks on vältida aku tühjenemist. Süsteem lülitab parkimistuled automaatselt välja, kui juht eemaldab süütevõtme (elektroonilise võtme puhul mootori väljalülitamisel) ja avab juhiukse.
- Selle funktsiooniga lülitatakse parkimistuled automaatselt välja, kui juht pargib öösel tee äärde. Et parktuled jääksid pärast süütevõtme eemaldamist või võtmeta lukustus- ja käivitussüsteemiga auto mootori seiskamist põlema, tehke järgmist:
  1. Avage juhipoolne uks.
  2. Lülitage parkimistuled roolisambal oleva tulede lülitiga välja ja uuesti sisse.

Mugavusvalgustus (mõnel mudelil)

Mootori väljalülitamisel jäävad põhituled ja/või tagatuled umbes 5 minutiks põlema Samas kui juhiuks avatakse ja suletakse, lülituvad esituled 15 sekundi möödudes välja.

Sel viisil põlema jäänud tulede kustutamiseks vajutage kaks korda kaugjuhtimispuldi lukustusnuppu või pöörake tulede lüliti väljalülitatud asendisse.

⚠ ETTEVAATUST

Kui juht väljub sõidukist läbi muu ukse (v.a juhiuks), aku säästmise funktsioon ei tööta ja autost väljumise mugavusvalgustuse funktsioon ei lülitu automaatselt välja. Seetõttu põhjustab aku tühjenemist. Sellisel juhul lülitage tuli enne sõidukist väljumist kindlasti välja.

Mugavusvalgustuse funktsioon autosse sisenemisel (mõnel mudelil)

Kui esitulede lüliti on sisse lülitatud või automaatses asendis ja kõik uksed (ja tagaluuk) on suletud ja lukustatud, saatjal (või elektrilisel võtmel) ukse avamisnupu vajutamisel lülituvad esituled umbes 15 sekundiks sisse.

Kui esitulede lüliti on automaatses asendis, saab funktsiooni kasutada ainult öösel.

Sel ajal ukse avamisnupu uuesti vajutamisel või saatjal (või elektroonilisel võtmel) ukse lukustusnupu vajutamisel lülituvad esituled kohe välja.

MÄRKUS

Liikluskorralduse muutus (Euroopa mudelid)

Lähitulede valgus jaotub asümmeetriliselt. Kui autoga sõidetakse parempoolse liiklusega riigist vasakpoolse liiklusega riiki või vastupidi, põhjustab selline asümmeetriline valgusjaotus vastutulijate pimestamist. Pimestamise vältimiseks näevad Euroopa Majanduskomisjoni (ECE) eeskirjad ette mitmete eri tehniliste lahenduste kasutamist (nt automaatne valgusrežiimi ümberlülitus, tuledele kleebitavad katted, valguse suunamine alla jne). Tänu oma erilisele ehitusele sellised auto esituled vastutulijaid ei pimesta. Seega peate vastassuunalise liiklusega riigis muutma esitulede seadistust.

Tulede seadistus

OCDW049438

Tulede lülitil on esitulede ja parkimistulede asend.

Tulede reguleerimiseks pöörake juhtkangi otsas olevat nuppu ühte järgmistest asenditest:

1. Väljalülitatud asend
2. Tulede automaatlülituse asend
3. Parkimistulede asend
4. Esitulede asend

Parkimistulede asend

OCDW049439

Kui tulede lüliti on parktulede asendis, põlevad park-, taga- ja numbrituled ning näidikuploki valgustus.

Esitulede asend

OCDW049440

Kui tulede lüliti on põhitulede asendis (3. asendis), põlevad , põhi-, park-, taga- ja numbrituled ning näidikuploki valgustus.

✻ MÄRKUS

Süütelüliti peab esitulede kasutamiseks olema sisse lülitatud.

Tulede automaatlülituse asend

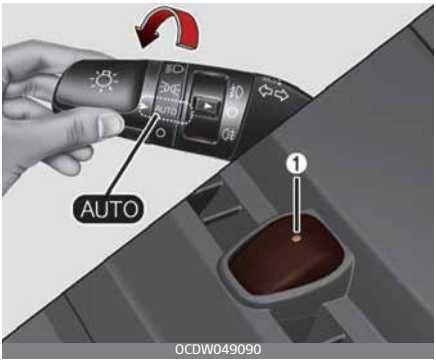

Kui tulede lüliti on automaatsete tulede asendis, lülituvad tagatuled ja esituled automaatselt sisse või välja sõltuvalt välisvalguse tugevusest.

Samas LED-tüüpi tagatuled jäävad välistest valgustingimustest olenemata siiski alati põlema.

⚠ ETTEVAATUST

- Ärge kunagi asetage midagi näidikupaneelil olevale andurile (1), see tagab parema automaattulede süsteemi juhtimise.
- Ärge puhastage andurit aknapesuvahendiga, puhastusvahend võib jätta kerge kile, mis võib anduri tööd häirida.
- Kui teie sõiduki esiklaas on toonitud või muud tüüpi metallkattekihiga, ei pruugi automaatne tulede süsteem korralikult töötada.

Kaugtulede kasutamine

Kaugtule sisselülitamiseks tehke järgmist.

- Lükake hoob endast eemale. Lähitulede jaoks tõmmake see tagasi.
  Kui kaugtuled on sisse lülitatud, kaugtulede näidik süttib. Aku tühjenemise vältimiseks ärge jätke tulesid mootori töötamise ajal pikaks ajaks sisselülitatuks.

⚠ HOIATUS

Ärge kasutage kaugtulesid teiste sõidukite läheduses. Kaugtulede kasutamine võib teise juhi nägemist takistada.

Esitulede vilgutamiseks tehke järgmist.

- Tõmmake hooba enda poole. Vabastamisel naaseb see tavapärasesse (lähitule) asendisse.

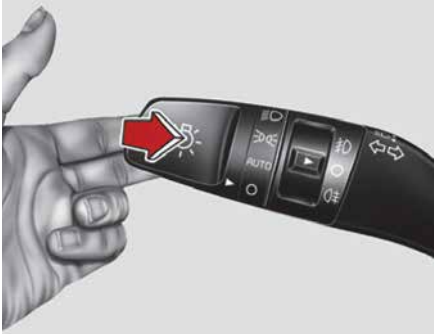

OCDW049443

Esitulede lüliti ei pea vilgutamise funktsiooni kasutamiseks sees olema.

Automaatsed kaugtuled (HBA) (mõnel mudelil)

Automaatsed kaugtuled on funktsioon, mis muudab lülitab automaatselt vastavalt teiste autode tulede eredusele ja teetingimustele tulesid lähi- ja kaugtulede vahel ümber.

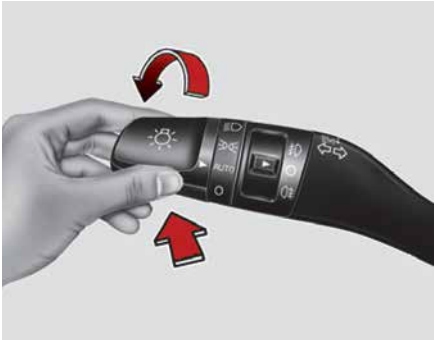

OCDW049437

Töötingimus

1. Lülitage tulede lüliti asendisse AUTO.
2. Lülitage kaugtuled sisse, lükates lüliti endast eemale.
   Süttib automaatsete kaugtulede (AUTO) indikaatortuli.
3. Kaugtulede automaatlülituse süsteem lülitub sisse, kui auto sõidab kiirusega üle 45 km/h.
   - Kui suunatulede lüliti on lükatud automaatsete kaugtulede asendist välja, lülituvad automaatsed kaugtuled välja ja kaugtuled on püsivalt sisselülitatud. Automaatsete kaugtulede (AUTO) märgutuli kustub.
   - Tõmmates suunatulede lülitit enda poole automaatsete kaugtulede töötamisel lülituvad automaatsed kaugtuled välja.
4. Kui tulede lüliti on esitulede asendis, lülituvad automaatsed kaugtuled välja ja lähituled on püsivalt sisselülitatud.

Kaugtuled lülituvad lähituledele järgmistes tingimustes.

- Automaatsed kaugtuled lülitatakse välja.
- Tulede lüliti ei ole asendis AUTO.
- Tuvastatakse eessõitva auto esituled.
- Tuvastatakse eessõitva auto tagatuled.
- Valges sõites ei ole kaugtuled vajalikud.
- Tuvastatakse tänavavalgustus või muu valgustus.
- Auto kiirus on alla 35 km/h.
- Tuvastatakse jalgratta või mootorratta esi- või tagatuled.

⚠ ETTEVAATUST

Funktsioon ei pruugi korralikult töötada järgmistes tingimustes.

- Vastutuleva või eessõitva auto tulesid ei tuvastata lambi rikke, varjatuse jne tõttu.
- Vastutuleva või eessõitva auto tuled on kaetud mustuse, lume või veega.
- Vastutuleva või eessõitva auto tulesid ei tuvastata heitgaaside, suitsu, udu, lume jne tõttu.
- Kui esiklaas on kaetud võõrollusega, nagu jää, tolm, udu või on kahjustatud.
- Eessõitva auto tuledega sarnase kujuga valgustuse korral.
- Udu, tugeva vihmasaju või lume tõttu on nähtavus halb.
- Esituli ei ole parandatud või asendatud volitatud edasimüüja juures.
- Esitulede suund ei ole õigesti reguleeritud.
- Sõites kitsal kurvilisel teel või ebaühtlasel teel.
- Allamäge või ülesmäge sõites.
- Eessõitev auto on kurvis või ristmikul osaliselt nähtav.
- Valgusfoori, peegeldava märgi, vilkuva märgi või peegli olemasolul.
- Halbade teeoludega, näiteks märg või lumega kaetud.
- Ees oleva sõiduki esituled on väljas, kuid udutuled on sisse lülitatud.
- Kurvi tagant ilmub sõiduk.
- Sõiduk on tühja rehvi või pukseerimise tõttu kaldus.
- Sõidurea hoidmise abisüsteemi (LKA) hoiatustuli põleb.

⚠ HOIATUS

- Ärge paigaldage esiklaasile lisaseadmeid, kleebiseid ega toonige klaasi.
- Laske esiklaas vahetada välja volitatud edasimüüja poolt.
- Ära eemaldage ega lööge automaatsete kaugtulede süsteemi osi.
- Olge ettevaatlik, et vesi ei satuks automaatsete kaugtulede seadmesse.

- Ärge paigaldage armatuurlauale valgust peegeldavaid esemeid, nagu peeglid, valge paber jne. Päikese peegeldamine võib süsteemis tõrke tekitada.
- Mõnikord ei pruugi automaatsete kaugtulede abisüsteem korralikult töötada, kontrollige alati ohutuse tagamiseks teetingimusi. Kui süsteem ei tööta korralikult, vahetage kaugtulede ja lähitulede vahel käsitsi.

Suunatuled ja reavahetuse märguanded

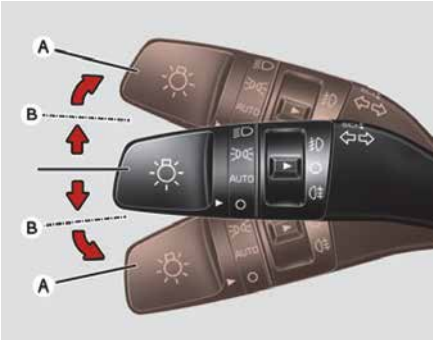

OCDW049444

Suunatulede toimimiseks peab süüde olema sisse lülitatud. Suunatulede sisselülitamiseks liigutage hooba üles või alla (A).

Armatuurlaual olevad rohelised nooled näitavad, milline suunatuli töötab. Pööramise lõppedes lülituvad need ise välja.

Kui märgutuli jätkab pärast pööramist vilkumist, lülitage hoob käsitsi väljalülitatud asendisse.

Sõiduraja vahetamisest märku andmiseks liigutage veidi suunatule hooba ja hoidke seda asendis (B). Vabastamisel naaseb hoob väljalülitatud asendisse.

Kui märgutuli jääb põlema ja ei vilgu, või kui see vilgub ebatavaliselt, võib üks suunatulelaternatest olla läbi põlenud ja see on vaja välja vahetada.

Ühe puudutusega sõiduraja vahetamise funktsioon

Ühe puudutusega käivitatav suunatulede vilkumisfunktsiooni kasutamiseks liigutage suunatulede hooba veidi ja laske siis lahti. Suunatuled vilguvad kolm, viis või seitse korda.

Saate ühe puudutusega sõiduraja vahetamise funktsiooni sisse/välja lülitada või valida vilkumiskordade arvu (kolm, viis või seitse) kasutajaseadete režiimis LCD-ekraanil. Lisateavet vt "Kasutaja seadistuste režiim (mõnel mudelil)" leheküljel 4-74.

✻ MÄRKUS

Kui märgutuli vilgub ebatavaliselt kiiresti või aeglaselt, võib pirn olla läbi põlenud või elektrilülitus on halb.

Esiudutuli (mõnel mudelil)

OCDW049446

Udutulesid kasutatakse paremaks nähtavuseks, kui nähtavus on udu, vihma või lume jne tõttu halb. Udutuled lülituvad sisse, kui udutulede lüliti (1) on sisse lülitatud pärast parkimistulede sisselülitamist.

Udutulede väljalülitamiseks tehke järgmist.

- Keerake udutulede lüliti (1) sisselülitatud asendisse.

⚠ ETTEVAATUST

Töötamisel tarbivad udutuled suurtes kogustes sõiduki elektrienergiat. Kasutage udutulesid ainult siis, kui nähtavus on halb.

Tagumised udutuled (mõnel mudelil)

OCDW049447

Tagumiste udutulede sisselülitamiseks pöörake tagumiste udutulede lüliti (1) sisselülitatud asendisse, kui esituled on sees.

Tagumised udutuled lülituvad samuti sisse, kui tagumiste udutulede lüliti lülitatakse sisse pärast esiudutulede lüliti sisselülitamist (kui kuulub varustusse) ja esitulede lüliti on parkimistulede asendis.

Tagumiste udutulede väljalülitamiseks tehke järgmist.

- Pöörake tagumiste udutulede lüliti uuesti sisselülitatud asendisse.

Päevatuled (mõnel mudelil)

Päevatuled võivad muuta teie sõiduki esiosa nägemise teistele lihtsamaks. Päevatuled võivad olla kasulikud paljudes erinevates sõidutingimustes ja see on eriti kasulik pärast koitu ning enne päikeseloojangut.

Päevatulede süsteem lülitub automaatselt välja järgmistes tingimustes.

1. Esituled on lülitatud sisse.
2. Mootor ei tööta.
3. Esiudutuled põlevad.
4. Seisupiduri rakendamine.

Esitulede kõrguse regulaator

Esitulede valgusvihu kõrguse muutmiseks kaassõitjate arvu ja pagasi raskuse alusel keerake esitulede kõrguse regulaatorit.

Mida suuremale numbrile regulaator keeratakse, seda madalamale suunatakse esitulede valgusvihk. Hoidke esitulede valgusvihk alati õigel tasemel või esituled võivad teisi liiklejaid pimestada.

Allpool on loetletud näited lüliti õigetest seadistustest. Allpool loetletust erineva pagasi raskuse korral reguleerige lüliti asendit vastavalt, et valgusvihk oleks kõige lähem loendis toodud seisundile.

Laadimistingimus	Regulaatori asend
Juht üksi	0
Juht + kaassõitja ees	0
Kõik istekohad täis (sh juht)	1
Kõik reisijad (sh juht) + suurim lubatud koormus	2
Juht + pagas (suurim lubatud kogus)	3

Klaasipuhastid ja -pesurid

Esiklaasipuhastid ja -pesurid

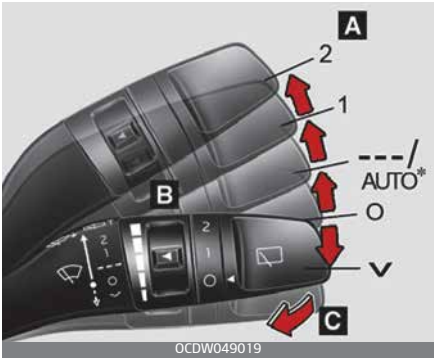

Tagaklaasipuhastid ja -pesurid

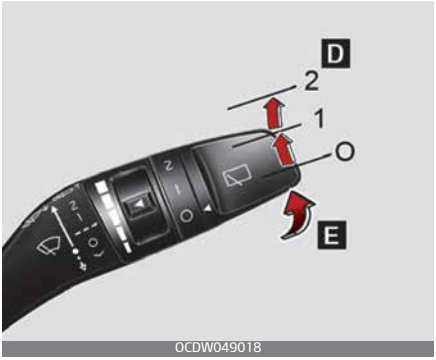

A: klaasipuhastite kiiruse reguleerimine (ees)

- ⋁ – ühekordne pühkimine
- 0 – Väljalülitus
- --- – Katkendlik pühkimine
  AUTO* – Klaasipuhastite automaatjuhtimine
- 1 – Aeglane pühkimine
- 2 – Kiire pühkimine

B: vaheldumisi pühkimise reguleerimine

C: lühikese pühkimisega pesu (ees)*

D: tagaklaasi puhasti/pesuri reguleerimine*

- 2 – Pidev pühkimine
- 1 – Katkendlik pühkimine*
- 0 – Väljalülitus

E: lühike pühkimine (taga)*

* olemasolul

Esiklaasi puhastid

Kui süütelüliti on sees, toimivad järgmiselt.

⋁ : Ühe pühkimistsükli jaoks liigutage hoob sellesse (MIST/ ⋁) asendisse ja laske see lahti. Hoides kangi selles asendis, töötavad klaasipuhastid pidevalt.

0 klaasipuhastid on välja lülitatud.

--- klaasipuhasti töötab vahelduvalt samade pühkimisintervallidega. Kasutage seda režiimi kerge vihma või udu korral. Kiiruse seadistuse muutmiseks keerake kiiruse reguleerimisnuppu.

1 klaasipuhasti tavaline kiirus

2 klaasipuhasti kiire kiirus

✻ MÄRKUS

Kui esiklaasil on paks kiht lund või jääd, soojendage esiklaasi enne klaasipuhastite kasutamist umbes 10 minutit või seni, kuni lumi ja/või jää on klaasilt kõrvaldatud. Enne klaasipuhasti ja -pesuri kasutamist lume ja/või jää eemaldamata jät-

mine võib klaasipuhasti ja -pesuri süsteemi kahjustada.

Automaatne juhtimine (mõnel mudelil)

OCDW049017

Esiklaasi ülaosas asuv vihmaandur (1) teeb kindlaks vihma tugevuse ja reguleerib vastavalt klaasipuhastite pühkimissagedust. Mida rohkem vihma sajab, seda kiiremini klaasipuhasti töötab. Kui vihm lõppeb, klaasipuhasti peatub.

Kiiruse seadistuse muutmiseks keerake kiiruse reguleerimisnuppu (1).

Kui süütelüliti sisselülitamisel on klaasipuhasti lüliti seatud režiimi AUTO, töötab klaasipuhasti süsteemi isekontrolli teostamiseks ühe korra. Kui klaasipuhasteid pole vaja, siis lülitage need välja.

⚠ ETTEVAATUST

Kui süütelüliti on sisse lülitatud ja tuuleklaasipuhasti lüliti on režiimis AUTO, olge järgmistes olukordades ettevaatlik, et vältida käte või teiste kehaosade vigastamist.

- Ärge puudutage tuuleklaasi ülemist osa, mis on vihmaanduri poole.
- Ärge pühkige esiklaasi ülaserva niiske või märja lapiga.
- Ärge suruge tuuleklaasi.

⚠ ETTEVAATUST

- Sõiduki pesemisel seadke klaasipuhasti lüliti väljalülitatud asendisse (O), et peatada automaatpuhasti töö.
  Kui lüliti on sõiduki pesemise ajal asendis AUTO, võib klaasipuhasti tööle hakata ja kahjustada saada.
- Ärge eemaldage tuuleklaasi ülemises osas kaasreisija poolel asuva anduri katet. Süsteemi osad võivad saada kahjustada ja see ei pruugi kuuluda sõiduki garantii alla.
- Talvel lülitage klaasipuhastid enne mootori käivitamist välja. Vastasel juhul võivad klaasipuhastid tööle hakata ja jää võib klaasipuhastiharjasid kahjustada. Enne tuuleklaasipuhastite kasutamist eemaldage alati kogu lumi ja jää ning sulatage tuuleklaas korralikult.

- Esiklaasi toonimisel jälgige, et esiklaasi üleval keskel asuvale andurile ei satuks mingit vedelikku. See võib seotud osi kahjustada.

Esiklaasi pesur

Väljalülitatud asendis (0) tõmmake hooba õrnalt enda poole, et pritsida klaasipesuvedelikku tuuleklaasile ja käitada klaasipuhasteid 1–3 tsüklit.

Kasutage seda funktsiooni määrdunud tuuleklaasi korral.

Pihustamine ja klaasipuhasti töö jätkub, kuni vabastate hoova.

Kui klaasipesur ei tööta, kontrollige klaasipesuvedeliku taset. Kui vedeliku tase ei ole piisav, peate lisama klaasipesuri mahutisse sobivat mitte-abrasiivset tuuleklaasi klaasipesuvedelikku.

Mahuti täiteava asub kapoti all sõitjapoolsel küljel.

⚠ ETTEVAATUST

Klaasipesuri pumba võimaliku kahjustuse vältimiseks ärge kasutage klaasipesurit, kui vedeliku mahuti on tühi.

⚠ HOIATUS

Ärge kasutage klaasipesurit külmutustemperatuuril ilma esiklaasi eelnevalt soojendamata. Klaasipuhasti lahus võib tuuleklaasil jäätuda ja teie nägemist takistada.

⚠ ETTEVAATUST

- Klaasipuhastite või tuuleklaasi võimaliku kahjustuse vältimiseks ärge kasutage klaasipuhasteid, kui tuuleklaas on kuiv.
- Klaasipuhastiharjade kahjustamise vältimiseks ärge kasutage bensiini, petrooleumi, värvilahustit ega muid lahusteid nende peal ega läheduses.
- Klaasipuhasti hoobade ja muude osade kahjustamise vältimiseks ärge proovige klaasipuhasteid käsitsi liigutada.
- Klaasipuhastite ja -pesurite süsteemi võimaliku kahjustamise vältimiseks kasutage talvel ja külmade ilmadega külmumiskindlat klaasipesuvedelikku.

Esitulede pesur (mõnel mudelil)

Kui sõiduk on varustatud esitulede pesuriga, töötavad need klaasipesuri kasutamisega samal ajal. Samas kui seda funktsiooni üks kord kasutatakse, esitulede pesur 15 minuti jooksul uuesti ei tööta. See töötab, kui esituled on sisse lülitatud ja süütelüliti või lüliti ENGINE START/STOP (mootori start/stopp) on sisse lülitatud.

Pesuvedelikku saab pihustatakse ka esituledele.

MÄRKUS

- Kontrollige esitulede pesurit aegajalt veendumaks, et pesuvedelik pihustub ühtlaselt.
- Esitulede pesurit saab kasutada peale eelmist kasutamist 15 minuti möödudes.

Tagaklaasipuhasti ja -pesuri lüliti

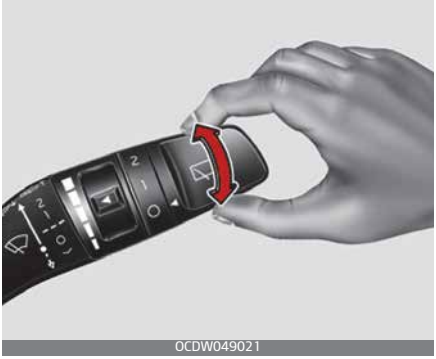

OCDW049021

Tagaklaasi puhasti ja pesuri lüliti asub klaasipuhastite ja -pesurite lülituskangi otsal. Tagaklaasipuhasti ja -pesuri kasutamiseks pöörake lüliti soovitud asendisse.

HI / 2 – Tavaline klaasipuhasti töö

LOW / 1 – Vahelduv klaasipuhasti töö (mõnel mudelil)

OFF / 0 – Klaasipuhasti ei tööta

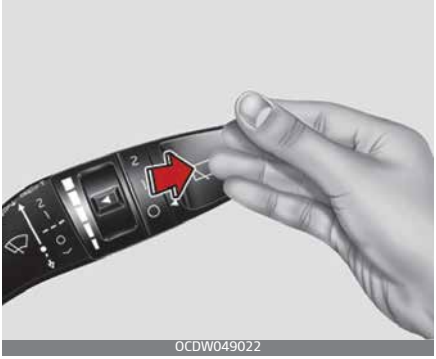

OCDW049022

- Tagaklaasile pesuvedeliku pihustamiseks ja tagaklaasipuhasti 1–3 tsükli käivitamiseks lükake hooba eemale.
  Pihustamine ja klaasipuhasti töö jätkub, kuni vabastate hoova.

Soojendusega pesuridüüs (mõnel mudelil)

Soojendusega pesuridüüsi funktsioon sulatab otsikud külma ilmaga.

Pesuridüüsi soojendus lülitub süütelüliti "ON" asendi valimisel või mootori töötamisel automaatselt sisse ja välja.

- Lülitub sisse, kui välistemperatuur on alla 5 °C ja välja, kui see on üle 10 °C.

- Pesuvedeliku sulamiskiirus võib olla sisselülitatud süütelülitiga olla aeglasem, kui töötava mootoriga.
- Süüte "ON" asendis lülitub süsteemi 20-minutilise töötamise järel aku kaitsmiseks välja.
- Mootori töötamisel sulab pesuvedelik umbes 5 kuni 10 minutiga.
- Kui mootori käivitatakse töötemperatuuril, jääb otsik sisselülitamiseks isegi 20 minuti möödudes.

MÄRKUS

Allpool toodud tingimustel ei pruugi otsik korrektselt töötada.

- Pesuvedelik pesuvedeliku paagis on külmunud.
- Välistemperatuuri andur on rikkis.

Sisevalgusti

ETTEVAATUST

Ärge kasutage sisevalgusteid mittetöötava mootoriga pikemat aega. See võib põhjustada aku tühjenemist.

HOIATUS

Ärge kasutage sisevalgusteid pimedas sõites. Kuna sisevalgustid võivad takistada vaadet, võib juhtuda õnnetus.

Kaardituli

Tüüp A

OBDC049403RE

Tüüp B

OCDMH049494

- (1): Lülitile vajutamisel kaardilugemislamp süttib ja kustub.
- (2):
  - Ukse avanemisel süttivad kaardilugemislamp ja sisevalgusti. Ligikaudu 30 sekundi pärast valgustid kustuvad.
  - Kui uksed tehakse lukust lahti kaugjuhtimispuldi või elektroonilise võtme abil, süttivad kaardilugemislamp ja sisevalgusti umbes 30 sekundiks, eeldusel, et ühtki ust ei ole veel avatud.
  - Kui avate mõne ukse süütelüliti asendis „ACC“ või „LOCK/OFF“, jäävad kaardilugemislamp ja sisevalgusti umbes 20 minutiks põlema.
  - Kui avate mõne ukse süütelüliti asendis „ACC“ või „LOCK/OFF“, jäävad kaardilugemislamp ja sisevalgusti pidevalt põlema.
  - Kui aga mis tahes uks avatakse süütelüliti asendis "ON", jäävad kaardilugemislamp ja sisevalgusti püsivalt põlema.
  - DOOR-režiimi väljalülitamiseks vajutage uuesti DOOR-lülitile (2).

MÄRKUS

Korraga ei saa valida DOOR- ja ROOM-režiimi.

(3): Lülitile vajutamisel kaardilugemislamp süttib.

(4): Lülitile vajutamisel kaardilugemislamp kustub.

Salongituli

ODEEV068148NR

Isiklik lamp (mõnel mudelil)

OCDW049082

- : Lambid põlevad püsivalt.

Pakiruumi valgustus

Tüüp A

OCDW049024

Tüüp B

OCDW049475

Pakiruumi valgus süttib tagaluugi avamisel.

ETTEVAATUST

Pakiruumi valgus on nii kaua sees, kui tagaluuk on avatud. Aku tühjenemise vältimiseks sulgege tagaluuk kindlalt pärast pagasiruumi kasutamist.

Meikimisvalgusti (mõnel mudelil)

OBDC049062RE

Vajutage peegli valgustuse sisse- või väljalülitamiseks vastavat lüliti poolt.

- : selle nupu vajutamisel lülitub tuli põlema.
- ○ : selle nupu vajutamisel tuli kustub.

⚠ ETTEVAATUST

Meikimisvalgusti

Kui sisevaatepeegli valgustit ei kasutata, viige lüliti alati väljalülitatud asendisse. Kui päikesesirm suletakse ilma valgusti väljalülitamiseta, võib see akut tühjendada või kahjustada päikesesirmi.

Kindalaeka valgusti (mõnel mudelil)

OCDW049025

Kindalaeka valgusti süttib kindalaeka avamisel.

⚠ ETTEVAATUST

Aku tühjenemise vältimiseks sulgege kindalaegas, kui te seda ei kasuta.

Sulataja

⚠ ETTEVAATUST

Tagaklaasi sisepinnale paigaldatud juhtide kahjustamise vältimiseks ei tohi akna puhastamiseks kunagi kasutada teravaid vahendeid ega abrasiive sisaldavaid aknapuhastusvahendeid.

✻ MÄRKUS

Kui soovite eemaldada esiklaasilt jääd ja udu, vt "Esiklaasi soojendus ja udu kõrvaldamine" leheküljel 4–165.

Tagaklaasi soojendus

Tagaklaasisoojendi soojendab tagaklaasi, et eemaldada sellelt udu, härmatis või õhuke jää. Tagaklaasisoojendi toimib mootori töötades.

OCDW049301

Tagaklaasi sulataja aktiveerimiseks tehke järgmist.

- Vajutage tagaklaasi sulataja nuppu.

Kui tagaklaasisoojendi on sisselülitatud, põleb lülitil märgutuli. Kui tagaklaasil on palju lund, siis eemaldage see enne tagaklaasisoojendi sisselülitamist. Tagaklaasisoojendi lülitub välja umbes 20 minuti möödudes alates sisselülitamisest või süüte väljalülitamisel. Kui soovite klaasisoojenduse välja lülitada, vajutage uuesti tagaklaasi soojenduse lülitit.

Välise tahavaatepeegli soojendi (mõnel mudelil)

Kui teie sõiduk on varustatud väliste tahavaatepeeglite soojenditega, käivituvad need tahavaatepeegli soojendi käivitamisega üheaegselt.

✻ MÄRKUS

Tagaklaasisoojendi võib lülituda välja järgnevates tingimustes.

- Mootori temperatuur on alla 25 °C ja auto kiirus 1–10 km/h „D“ või „R“ käigul. Kui auto peatub või kiirus ületab 10 km/h, lülitub tagaklaasisoojendi uuesti sisse.

Manuaalne kliimaseade (mõnel mudelil)

Tüüp A

OCDW049317

Tüüp B

OCDW049318

1. Ventilaatori kiiruse reguleerimislüliti
2. Temperatuuri regulaator
3. Konditsioneeri lüliti A/C (mõnel mudelil)
4. Tagaklaasi soojenduse lüliti
5. Õhuvoolu allika lüliti
6. Režiimi valimise lüliti

⚠ ETTEVAATUST

Puhuri kasutamine sisselülitatud süütelülitiga võib põhjustada aku tühjenemist. Kasutage puhurit, kui mootor töötab.

Soojendamine ja õhu konditsioneerimine

OCDW049319

1. Käivitage mootor.
2. Valige režiimi valikulülitiga soovitud režiim.
   Tõhusaks kütmiseks või jahutamiseks:
   - Soojendus:
     Jahutus:
3. Valige temperatuuri juhtnupuga soovitud temperatuur.
4. Valige õhu sissevõtu juhtnupuga väline (värske) õhk.
5. Valige ventilaatori kiiruse regulaatoriga soovitud kiirus.
6. Kui soovite õhku konditsioneerida, lülitage õhukonditsioneeri (kui kuulub varustusse) süsteem sisse.

Režiimi valik

Režiimivaliku lüliti juhib ventilatsioonisüsteemi õhuvoo suunda.

Õhku saab suunata salongi alaossa, armatuurlaua väljunditele või tuuleklaasile. Asendite ülakeha, üla- ja alaosa, salongi alaosa, alaosa ja sulatus ning sulatusõhk kujutamiseks kasutatakse viit sümbolit.

Õhuvoo tugevuse reguleerimiseks võite valida astme 2–3 samal ajal.

- nägu ( ) + põrand ( ) režiim
- nägu ( ) + sulatamine ( ) režiim
- põrand ( ) + sulatamine ( ) režiim
- nägu ( ) + põrand ( ) + sulatamise ( ) režiim

Suund näole (B, D, F)

Õhuvool suunatakse ülakehale ja näole. Samuti saab iga õhuava juhtida, et õhuvoolu sobivalt suunata.

Suund põrandale (C, D, E, F)

Enamust õhuvoost suunatakse salongi alaossa ja väike osa esiklaasile ning külgakendele.

Sulatuse tase (A, C, D, E, F)

Enamik õhuvoost suunatakse sõitjateruumi alaossa ja esiklaasile, väike osa külgakende jäätõrjeks.

Max sulatamise tase (A, D)

Enamust õhuvoost suunatakse esiklaasile ja väike osa külgakendele.

4

Näidikuploki õhuavad

Ventilatsiooniavad on võimalik reguleerimisrattaga eraldi avada ja sulgeda. Ventilatsiooniava sulgemiseks pöörake see alla maksimaalsesse asendisse.
Samuti saate ventilatsiooniavade juhthooba kasutades reguleerida nende ventilatsiooniavade õhuvoolu suunda, nagu on näidatud.

Temperatuuri reguleerimine

Temperatuuri reguleerimislüliti võimaldab reguleerida ventilatsioonisüsteemist tuleva õhu temperatuuri.

OCDW049322

Sõitjateruumi õhutemperatuuri muutmiseks tehke järgmist.

- Pöörake lüliti soojaks ja kuumaks õhuks paremale või jahedamaks õhuks vasakule.

Õhu sissevõtu valikulüliti

Õhu sissevõtu valikulülitit kasutatakse välise (värske) õhu või õhuringluse režiimi valimiseks.

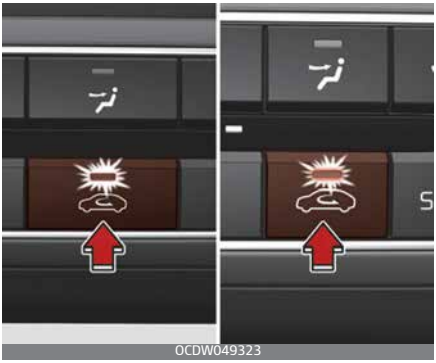
OCDW049323

Õhu sissevõtu juhtnupuga režiimi muutmine

- Vajutage juhtnuppu.

Õhuringluse režiim

Kui valitud on õhuringluse režiim, tõmmatakse sõitjateruumi õhk läbi küttesüsteemi ja kuumutatakse või jahutatakse olenevalt valitud funktsioonist.

Välise (värske) õhu režiim

Kui valitud on välise (värske) õhu režiim, siseneb õhk väljastpoolt sõidukisse ja seda kuumutatakse või jahutatakse olenevalt valitud funktsioonist.

✻ MÄRKUS

Kütteseadme pikaajaline töö õhuringluse režiimis (ilma kliimaseadmeta) võib tekitada udu esiklaasile ja külgakendele ning sõitjateruumis olev õhk võib muutuda läppunuks.

Peale selle muutub kliimaseadme pikaajalise õhuringluse režiimis kasutamise tõttu sõitjateruumi õhk liiga kuivaks.

⚠ HOIATUS

- Salong võib pikaajalisel tsirkulatsiooni kasutamisel niiskeks minna.
- Ärge magage sõidukis, kui kliimaseade või küttesüsteem on sisse lülitatud. See võib tervist raskelt

kahjustada või põhjustada surma, kuna hapnikusisaldus väheneb ja/ või kehatemperatuur langeb.
- Kliimaseadme kasutamise jätkamine õhuringluse režiimis võib põhjustada uimasust või unisust ja sõiduki juhitavuse kao. Valige õhu sissevõtu juhtnupuga väline (värske) õhk nii sageli kui võimalik.

Ventilaatori kiiruse reguleerimine

Süütelüliti peab ventilaatori kasutamiseks olema sisse lülitatud.

OCDW049324

Ventilaatori kiiruse reguleerimislüliti võimaldab juhtida ventilatsioonisüsteemist tuleva õhu kiirust.

Ventilaatori kiiruse muutmiseks tehke järgmist.
- Pöörake lüliti kiiremaks kiiruseks paremale või aeglasemaks kiiruseks vasakule.

Ventilaatorite väljalülitamine

OCDW049326

Ventilaatorite väljalülitamine.
- Pöörake ventilaatori juhtnupp asendisse "0".

Kliimaseade (A/C) (mõnel mudelil)

OCDW049325

Kliimaseadme sisselülitamiseks vajutage nuppu A/C (märgutuli süttib).
- Kliimaseadme väljalülitamiseks vajutage nuppu uuesti.

Süsteemi kasutamine

Ventilatsioon

1. Valige režiim .
2. Valige õhu sissevõtu juhtnupuga väline (värske) õhk.
3. Valige temperatuuri juhtnupuga soovitud temperatuur.
4. Valige ventilaatori kiiruse regulaatoriga soovitud kiirus.

Soojendus

1. Valige režiim .
2. Valige õhu sissevõtu juhtnupuga väline (värske) õhk.
3. Valige temperatuuri juhtnupuga soovitud temperatuur.
4. Valige ventilaatori kiiruse regulaatoriga soovitud kiirus.
5. Kui soovite õhku kuivatada, siis lülitage kliimaseade (kui kuulub varustusse) sisse.
   - Kui esiklaas tõmbub uduseks, valige asend .

Kasutamise näpunäited

- Kui ventilatsioonisüsteemi kaudu satub sõidukisse tolmu või ebameeldivat lõhna, sättige õhu sissevõtu juhtnupp ajutiselt tagasi õhuringluse režiimile. Kui ärritus on möödas, valige kindlasti juhtnupuga jälle värske õhu režiim, et sõidukis oleks värsket õhku. See aitab juhil erksana püsida ja ennast mugavalt tunda.
- Kütte-/jahutussüsteemi õhk tõmmatakse sisse läbi esiklaasi ees olevate võrede. Kandke hoolt, et võre poleks tõkestatud lehtede, lume, jää ega muude takistustega.
- Esiklaasi sisemisel poolel udu vältimiseks valige õhu sissevõtu jaoks värske õhu režiim ja sobiv ventilaatori kiirus, lülitage sisse kliimaseade ning määrake temperatuuriregulaatoriga soovitud temperatuur.

Kliimaseade

Kia kliimaseade on täidetud keskkonnasäästliku jahutusagendiga*.

1. Käivitage mootor. Vajutage kliimaseadme nuppu.
2. Valige režiim .
3. Valige õhu sissevõtu juhtnupuga värske õhk või õhuringlus.
4. Muutke vastavalt vajadusele ventilaatori kiirust ja temperatuuri, et tunneksite end autos hästi.

* Sõiduki tootmise ajal teie riigis kehtinud seaduste kohaselt on sõiduki kliimaseade täidetud külmaainega R-134a või R-1234yf. Kliimaseadme jahutusagendi andmed leiate mootoriruumis asuvalt sildilt. Täpsem teave "Külmaaine kleebis (mõnel mudelil)" leheküljel 9-21.

⚠ ETTEVAATUST

- Süsteemi parima töövõime ja kasutusohutuse tagamiseks peavad kliimaseadet hooldama ainult vastava väljaõppe saanud atesteeritud tehnikud.
- Kliimaseadme jahutusagendiga seotud hooldustöid võib teha ainult hästi ventileeritud kohas.
- Kliimaseadme aurustit (jahutuselementi) ei tohi kunagi asendada mõnelt teiselt kasutatud või avariiliselt sõidukilt pärinevaga. Uued asendamiseks kasutatavad MAC aurustid peavad olema sertifitseeritud (ja märgistatud) standardi SAE J2842 kohaselt.

✻ MÄRKUS

- Kui kasutate kliimaseadet ja sõidate ülesmäge või asute tihedas liikluses, kui välistemperatuur on kõrge, siis jälgige temperatuurinäidikut. Kliimaseadme töö võib põhjustada mootori ülekuumenemist. Jätkake puhuri kasutamist, kuid lülitage kliimaseade välja, kui temperatuurinäidik näitab mootori ülekuumenemist.
- Kui avate aknad niiske ilmaga, võib kliimaseade sõidukis veepiisku tekitada. Kuna liigsed veepiisad võivad kahjustada elektriseadmeid, tuleks kliimaseadet kasutada ainult siis, kui aknad on suletud.

Nõuandeid konditsioneeri kasutamiseks

- Kui auto oli palava ilmaga pargitud otsese päikesepaiste kätte, avage mõneks hetkeks aknad, et kuum õhk autost välja lasta.
- Selleks, et akende siseküljed ei tõmbuks niiske või vihmase ilmaga uduseks, kasutage õhu kuivatamiseks kliimaseadet.
- Kliimaseadme töötamise ajal võib aeg-ajalt märgata mootoripöörete kerget muutust, kui kliimaseadme kompressor läbib töötsükleid. See on süsteemi töö tavaline nähtus.
- Kasutage kliimaseadet iga kuu vaid paar minutit, et tagada süsteemi maksimaalne töövõime.
- Kliimaseadme kasutamisel võite sõiduki reisijapoolsel küljel märgata puhta vee maha tilkumist (või sellest tekkinud loiku). See on süsteemi töö tavaline nähtus.
- Kliimaseadme käitamine õhuringluse režiimis võimaldab maksimaalset jahutust, kuid selle režiimi pidev töö võib põhjustada sõiduki sees läppunud õhku.
- Jahutamise ajal võib aeg-ajalt täheldada uduse õhu voolu, kuna sisse tõmmatakse ja kiiresti jahutatakse niisket õhku. See on süsteemi töö tavaline nähtus.

Kliimaseadme õhufilter (mõnel mudelil)

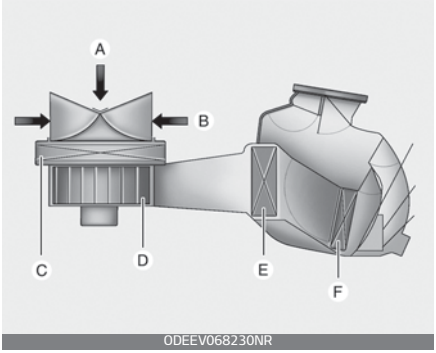

ODEEV068230NR

A: välisõhk

B: ringluses õhk

C: kliimaseadme filter

D: puhur

E: aurusti

F: kütteelement

Kindalaeka taha paigaldatud kliimaseadme õhufilter filtreerib tolmu või muid saasteaineid, mis tulevad sõidukisse väljastpoolt läbi küttesüsteemi ja kliimaseadme.

Kui filtrile koguneb aja jooksul tolmu või muid saasteaineid, võib õhuvool ventilatsiooniavadest väheneda, põhjustades niiskuse kogunemise esiklaasi siseküljele isegi siis, kui on valitud välise (värske) õhu režiim. Sellisel juhul laske kliimaseadme õhufilter välja vahetada asjatundlikus töökojas. Kia soovitab pöörduda Kia volitatud esindaja/teenusepartneri poole.

✻ MÄRKUS

- Vahetage filtrit hooldusgraafiku kohaselt. Kui sõidukit juhitakse rasketes tingimustes, näiteks tolmustel või konarlikel teedel, on vaja kliimaseadme filtrit sagedamini kontrollida ja välja vahetada.
- Kui õhu voolukiirus väheneb järsku, siis laske asjatundlikul autotöökojal süsteem üle vaadata. Kia soovitab pöörduda Kia volitatud esindaja/teenusepartneri poole.

Konditsioneeri külmaaine andmesilt

A-tüübi näide

OCDW069042

B-tüübi näide

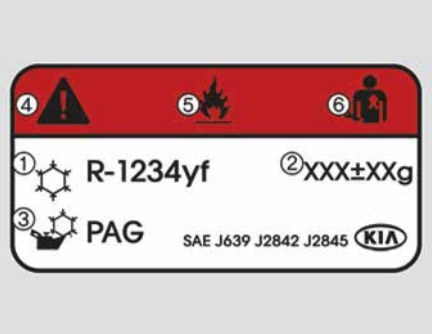

OCDW069043

* Teie auto silt võivad joonisel näidatust erineda.

Allpool leiate jahutusagendi sildi sümbolite kirjelduse.

1. Jahutusagendi klassifikatsioon
2. Jahutusagendi kogus
3. Kompressori määrdeaine klassifikatsioon
4. Ettevaatust
5. Tuleohtlik külmaaine
6. Kliimaseadme süsteemi tuleb lasta hooldada registreeritud tehnikul.
7. Hooldusjuhend

Õhukonditsioneeri jahutusagendi andmed leiate mootoriruumis asuvalt sildilt.

* Täpsem teave "Külmaaine kleebis (mõnel mudelil)" leheküljel 9-21.

Kliimaseadme külmaaine ja kompressori määrdeõli koguse kontroll

Kui külmaaine kogus on liiga väike, siis konditsioneeri jõudlus langeb. Kuid ka ületäitmine mõjutab kliimaseadet halvasti.

Seetõttu laske häirete korral kvalifitseeritud asjatundjal süsteem üle vaadata. Kia soovitab pöörduda Kia volitatud esindaja/teenusepartneri poole.

⚠ HOIATUS

R-134a jahutusagendiga varustatud sõidukid*

Kuna külmaainet hoitakse väga suure rõhu all, tohivad kliimaseadet hooldada ainult koolitatud ja sertifitseeritud tehnikud. Konditsioneeri hooldamisel on väga tähtis, et süsteemi lisataks õige kogus õiget tüüpi õli ja külmaainet.

Muidu võib see kahjustada sõidukit ja vigastada inimesi.

⚠ HOIATUS

R-1234yf jahutusagendiga varustatud sõidukid*

Kuna külmaaine on kergestisüttiv ja väga kõrge rõhu all, tohivad kliimaseadet hooldada ainult koolitatud ning sertifitseeritud tehnikud.

Konditsioneeri hooldamisel on väga tähtis, et süsteemi lisataks õige kogus õiget tüüpi õli ja külmaainet. Kõik külmaained tuleb nõuetekohaste seadmetega taastada. Külmaainete vallandamine õhku on inimestele ja keskkonnale kahjulik. Nende hoiatuste eiramine võib lõppeda tõsiste vigastustega.

* : Sõiduki tootmise ajal teie riigis kehtinud seaduste kohaselt on sõiduki kliimaseade täidetud külmaainega R-134a või R-1234yf. Kliimaseadme jahutusagendi andmed leiate mootoriruumis asuvalt sildilt. Täpsem teave "Külmaaine kleebis (mõnel mudelil)" leheküljel 9-21.

⚠ ETTEVAATUST

Kliimaseadme parandamine

Oluline on, et kasutataks õiget tüüpi ja õiges koguses õli ning külmaainet. Vastasel juhul võib see kahjustada sõidukit ja vigastada inimesi. Kahjustuste vältimiseks tohivad teie sõiduki kliimaseadet hooldada ainult koolitatud ja sertifitseeritud tehnikud.

Automaatne kliimaseade (mõnel mudelil)

OCDW049300

1. Juhipoolse temperatuuri regulaator
2. AUTO (automaatjuhtimise) lüliti
3. Esiklaasi soojenduse lüliti
4. Tagaklaasi soojenduse lüliti
5. Konditsioneeri lüliti A/C
6. Õhuvoolu allika lüliti
7. Ventilaatori väljalülitamine
8. Ventilaatori kiiruse juhtlüliti
9. Režiimi valimise lüliti
10. Kaassõitjatsooni temperatuuri regulaator
11. "SYNC" lüliti

⚠ ETTEVAATUST

Puhuri kasutamine sisselülitatud süütelülitiga võib põhjustada aku tühjenemist. Kasutage puhurit, kui mootor töötab.

Täisautomaatne kasutamine

1. Vajutage nuppu AUTO. Kliimaseade reguleerib automaatselt režiimi, ventilaatori kiirust, õhu sissevõttu (õhuringlus või värske õhk) ning kliimaseadme olekut (sisse- või väljalülitatud), olenevalt valitud temperatuurist.

2. Keerake temperatuuriregulaator soovitud asendisse.

MÄRKUS

- Automaatse funktsiooni väljalülitamiseks valige järgmistest ükskõik milline lüliti või lüliti.
  - Režiimi valimise lüliti
  - Konditsioneeri lüliti A/C
  - Esiklaasi jäätõrje lüliti (esiklaasi jäätõrjefunktsiooni valiku tühistamiseks vajutage nuppu veel kord. Nupu AUTO märgutuli süttib uuesti.)
  - Õhuvoolu allika lüliti
  - Ventilaatori kiiruse reguleerimislüliti

  Valitud funktsiooni juhitakse käsitsi, kuid teised funktsioonid töötavad automaatselt.
- Teie mugavuse huvides ja kliimaseadme tõhususe täiendamiseks kasutage nuppu AUTO ning seadke temperatuuriks 22 °C.

✻ MÄRKUS

Et kliimaseade toimiks tõhusalt, ärge kunagi katke kinni armatuurlaual asuvat andurit.

Manuaalne soojendus ja jahutus

Kütte- ja jahutussüsteemi saab juhtida ka käsitsi, vajutades lisaks AUTO-lülitile ka teisi lüliteid. Sellisel juhul töötab süsteem järjestikku nuppude valimise järjekorra alusel.

Automaatse kliimaseadme töötamisel ükskõik millisele AUTO lülitist erinevale lülitile vajutamisel (või nupu keeramisel) jäävad teised funktsioonid automaatselt toimima.

1. Käivitage mootor.
2. Valige režiimi valikulülitiga soovitud režiim.
   Tõhusaks kütmiseks või jahutamiseks:
   - Soojendus:
   - Jahutus:
3. Valige temperatuuri juhtnupuga soovitud temperatuur.
4. Valige ventilaatori kiiruse regulaatoriga soovitud kiirus.
5. Kui soovite kasutada kliimaseadet, siis lülitage see sisse.

Vajutage nuppu AUTO, et kasutada süsteemi täisautomaatset režiimi.

Soojendamine ja õhu konditsioneerimine

OCDW049319

1. Käivitage mootor.
2. Valige režiimi valikulülitiga soovitud režiim.
   Tõhusaks kütmiseks või jahutamiseks:
   - Soojendus:
   - Jahutus:
3. Valige temperatuuri juhtnupuga soovitud temperatuur.
4. Valige õhu sissevõtu juhtnupuga väline (värske) õhk.
5. Valige ventilaatori kiiruse regulaatoriga soovitud kiirus.
6. Kui soovite kasutada kliimaseadet, siis lülitage see sisse.

Režiimi valik

Režiimivaliku lüliti juhib ventilatsioonisüsteemi õhuvoo suunda.

Õhku saab suunata salongi alaossa, armatuurlaua väljunditele või tuuleklaasile. Asendite ülakeha, üla- ja alaosa, salongi alaosa, alaosa ja sulatus ning sulatusõhk kujutamiseks kasutatakse viit sümbolit.

Õhuvoo tugevuse reguleerimiseks võite valida astme 2–3 samal ajal.

- nägu ( ) + põrand ( ) režiim
- nägu ( ) + sulatamine ( ) režiim
- põrand ( ) + sulatamine ( ) režiim
- nägu ( ) + põrand ( ) + sulatamise ( ) režiim

Suund näole (B, D, F)

Õhuvool suunatakse ülakehale ja näole. Samuti saab iga õhuava juhtida, et õhuvoolu sobivalt suunata.

Suund põrandale (C, D, E, F)

Enamust õhuvoost suunatakse salongi alaossa ja väike osa esiklaasile ning külgakendele.

Sulatuse tase (A, C, D, E, F)

Enamik õhuvoost suunatakse sõitjateruumi alaossa ja esiklaasile, väike osa külgakende jäätõrjeks.

Max sulatamise tase (A, D)

Enamust õhuvoost suunatakse esiklaasile ja väike osa külgakendele.

Esiklaas

Esiklaasi jäätõrje režiimi valimisel tehakse järgnevad süsteemisätted automaatselt.

- Kliimaseade lülitatakse sisse.
- Valitakse kiire ventilaatori kiirus.

Esiklaasi jäätõrje režiimi väljalülitamiseks vajutage uuesti nuppu AUTO.

Näidikuploki õhuavad

OCDW049307

Ventilatsiooniava saab eraldi avada või sulgeda horisontaalse kerimisrattaga. Ventilatsiooniava sulgemiseks pöörake see alla maksimaalsesse asendisse. Ventilatsiooniava avamiseks pöörake see üles soovitud asendisse.

Samuti saate reguleerida nendest avadest väljuva õhu suunda ventilaatori juhthoova abil, nagu näidatud.

Temperatuuri reguleerimine

OCDW049303

Temperatuur tõuseb maksimumini (HI), kui keerate regulaatori võimalikult paremale.

Temperatuur langeb miinimumini (Lo), kui keerate regulaatori võimalikult vasakule.

Regulaatori keeramisel suureneb või väheneb temperatuur 0,5 °C (1 °F) võrra. Madalaima temperatuuri valimisel töötab kliimaseade pidevalt.

Juhi- ja reisijapoolse temperatuuri võrdselt reguleerimine

OCDW049309

- Juhitsooni ja kaassõitja tsooni temperatuuri korraga reguleerimiseks vajutage "SYNC" lülitit. Kaassõitja tsooni temperatuur ühtlustatakse juhitsooni temperatuuriga.
- Keerake juhipoolse temperatuuri juhtnuppu.
  Juhi- ja reisijapoolset temperatuuri reguleeritakse võrdselt.

Juhi- ja reisijapoolse temperatuuri eraldi reguleerimine

- Juhi- ja reisijapoolse temperatuuri eraldi reguleerimiseks vajutage uuesti nuppu "SYNC". Nupu märgutuli kustub.
- Juhitsooni temperatuuri muutmiseks kasutage juhipoolset temperatuuriregulaatorit.
- Kaassõitja temperatuuri muutmiseks kasutage kaassõitja poolset temperatuuriregulaatorit.

Temperatuuriskaala valimine

Temperatuuriskaalat saab vahetada Celsiuse ja Fahrenheiti vahel järgmiselt.

Hoidke lülitit OFF vähemalt 3 sekundit sees, hoides samal ajal sees lülitit AUTO.

Varasemale ühikule naasmiseks tehke seda veel kord.

Kui aku on tühi või lahti ühendatud, lähtestatakse temperatuurirežiimi kuva Celsiuse kraadidele.

Õhu sissevõtu valikulüliti

Seda kasutatakse õhuringluse režiimi valimiseks.

Õhu sissevõtu juhtnupuga režiimi muutmine

- Vajutage juhtnuppu.

Õhuringluse režiim

Kui valitud on õhuringluse režiim, tõmmatakse sõitjateruumi õhk läbi küttesüsteemi ja kuumutatakse või jahutatakse olenevalt valitud funktsioonist.

Välise (värske) õhu režiim

Kui valitud on välise (värske) õhu režiim, siseneb õhk väljastpoolt sõidukisse ja seda kuumutatakse või jahutatakse olenevalt valitud funktsioonist.

MÄRKUS

Kütteseadme pikaajaline töö õhuringluse režiimis (ilma kliimaseadmeta) võib tekitada udu esiklaasile ja külgakendele ning sõitjateruumis olev õhk võib muutuda läppunuks.

Peale selle muutub kliimaseadme pikaajalise õhuringluse režiimis

kasutamise tõttu sõitjateruumi õhk liiga kuivaks.

⚠ HOIATUS

- Kui kliimaseadet kasutatakse pidevalt õhuringluse režiimis, võib sõitjateruumi õhk muutuda niiskemaks, mistõttu võivad aknad uduseks minna ja nähtavust piirata.
- Ärge magage sõidukis, kui kliimaseade või küttesüsteem on sisse lülitatud. See võib tervist raskelt kahjustada või põhjustada surma, kuna hapnikusisaldus väheneb ja/või kehatemperatuur langeb.
- Kliimaseadme jätkuv kasutamine õhuringluse režiimis võib põhjustada uimasust või unisust ja sõiduki juhitavuse kao.

Ventilaatori kiiruse reguleerimine

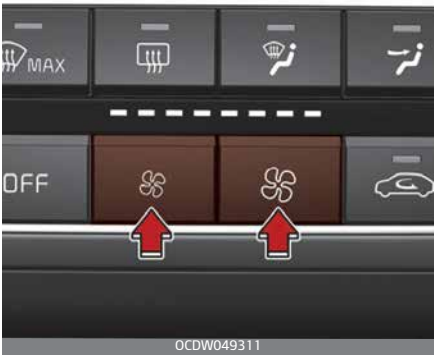

Seega tuleb järgida järgnevaid ettevaatusabinõusid.

Mida kiirem pöörlemiskiirus, seda rohkem õhku puhutakse.

Nupule OFF vajutamisel lülitub ventilaator välja.

Kliimaseade (A/C)

- Kliimaseadme sisselülitamiseks vajutage nuppu A/C (märgutuli süttib).
- Kliimaseadme väljalülitamiseks vajutage nuppu uuesti.

Kliimaseadme väljalülitamine

Kliimaseadme väljalülitamiseks vajutage nuppu OFF. Saate siiski

kasutada õhu sissevõtu klahve, kui süüde on asendis ON.

Süsteemi kasutamine

Ventilatsioon

1. Valige režiim .
2. Valige temperatuuri juhtnupuga soovitud temperatuur.
3. Valige ventilaatori kiiruse regulaatoriga soovitud kiirus.

Soojendus

1. Valige režiim .
2. Valige temperatuuri juhtnupuga soovitud temperatuur.
3. Valige ventilaatori kiiruse regulaatoriga soovitud kiirus.
4. Kui soovite õhku kuivatada, siis lülitage kliimaseade (kui kuulub varustusse) sisse.
   - Kui esiklaas tõmbub uduseks, valige asend .

Kasutamise näpunäited

- Kui ventilatsioonisüsteemi kaudu satub sõidukisse tolmu või ebameeldivat lõhna, sättige õhu sissevõtu juhtnupp ajutiselt tagasi õhuringluse režiimile. Kui ärritus on möödas, valige kindlasti juhtnupuga jälle värske õhu režiim, et sõidukis oleks värsket õhku. See aitab juhil erksana püsida ja ennast mugavalt tunda.
- Kütte-/jahutussüsteemi õhk tõmmatakse sisse läbi esiklaasi ees olevate võrede. Kandke hoolt, et võre poleks tõkestatud lehtede, lume, jää ega muude takistustega.
- Esiklaasi sisemisel poolel udu vältimiseks valige õhu sissevõtu jaoks värske õhu režiim ja sobiv ventilaatori kiirus, lülitage sisse kliimaseade ning määrake temperatuuriregulaatoriga soovitud temperatuur.

Kliimaseade

Kia kliimaseade on täidetud keskkonnasäästliku jahutusagendiga*.

1. Käivitage mootor. Vajutage kliimaseadme nuppu.
2. Valige režiim .
3. Valige õhu sissevõtu juhtnupuga värske õhk või õhuringlus.
4. Muutke vastavalt vajadusele ventilaatori kiirust ja temperatuuri, et tunneksite end autos hästi.

* : Sõiduki tootmise ajal teie riigis kehtinud seaduste kohaselt on sõiduki kliimaseade täidetud külmaainega R-134a või R-1234yf. Kliimaseadme jahutusagendi andmed leiate mootoriruumis asuvalt sildilt. Täpsem teave "Külmaaine kleebis (mõnel mudelil)" leheküljel 9-21.

⚠ ETTEVAATUST

- Süsteemi parima töövõime ja kasutusohutuse tagamiseks peavad kliimaseadet hooldama ainult vastava väljaõppe saanud atesteeritud tehnikud.
- Kliimaseadme jahutusagendiga seotud hooldustöid võib teha ainult hästi ventileeritud kohas.
- Kliimaseadme aurustit (jahutuselementi) ei tohi kunagi asendada mõnelt teiselt kasutatud või avariiliselt sõidukilt pärinevaga. Uued asendamiseks kasutatavad MAC aurustid peavad olema sertifitseeritud (ja märgistatud) standardi SAE J2842 kohaselt.

✻ MÄRKUS

- Kui kasutate kliimaseadet ja sõidate ülesmäge või asute tihedas liikluses, kui välistemperatuur on kõrge, siis jälgige temperatuurinäidikut. Kliimaseadme töö võib põhjustada mootori ülekuumenemist. Jätkake puhuri kasutamist, kuid lülitage kliimaseade välja, kui temperatuurinäidik näitab mootori ülekuumenemist.
- Kui avate aknad niiske ilmaga, võib kliimaseade sõidukis veepiisku tekitada. Kuna liigsed veepiisad võivad kahjustada elektriseadmeid, tuleks kliimaseadet kasutada ainult siis, kui aknad on suletud.

Nõuandeid konditsioneeri kasutamiseks

- Kui auto oli palava ilmaga pargitud otsese päikesepaiste kätte, avage mõneks hetkeks aknad, et kuum õhk autost välja lasta.
- Selleks, et akende siseküljed ei tõmbuks niiske või vihmase ilmaga uduseks, kasutage õhu kuivatamiseks kliimaseadet.
- Kliimaseadme töötamise ajal võib aeg-ajalt märgata mootoripöörete kerget muutust, kui kliimaseadme kompressor läbib töötsükleid. See on süsteemi töö tavaline nähtus.
- Kasutage kliimaseadet iga kuu vaid paar minutit, et tagada süsteemi maksimaalne töövõime.
- Kliimaseadme kasutamisel võite sõiduki reisijapoolsel küljel märgata puhta vee maha tilkumist (või sellest tekkinud loiku). See on süsteemi töö tavaline nähtus.
- Kliimaseadme käitamine õhuringluse režiimis võimaldab maksimaalset jahutust, kuid selle režiimi pidev töö võib põhjustada sõiduki sees läppunud õhku.
- Jahutamise ajal võib aeg-ajalt täheldada uduse õhu voolu, kuna sisse tõmmatakse ja kiiresti jahutatakse niisket õhku. See on süsteemi töö tavaline nähtus.

Kliimaseadme õhufilter

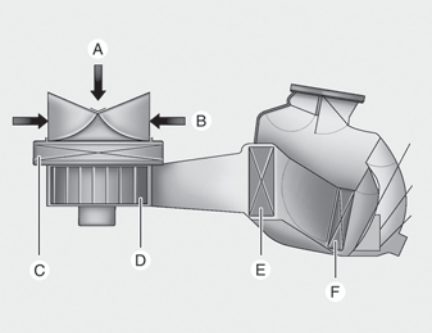

ODEEV068230NR

A: välisõhk

B: ringluses õhk

C: kliimaseadme filter

D: puhur

E: aurusti

F: kütteelement

Kindalaeka taha paigaldatud kliimaseadme õhufilter filtreerib tolmu või muid saasteaineid, mis tulevad sõidukisse väljastpoolt läbi küttesüsteemi ja kliimaseadme.

Kui filtrile koguneb aja jooksul tolmu või muid saasteaineid, võib õhuvool ventilatsiooniavadest väheneda, põhjustades niiskuse kogunemise esiklaasi siseküljele. Sellisel juhul laske kliimaseadme õhufilter välja vahetada asjatundlikus töökojas. Kia soovitab pöörduda Kia volitatud esindaja/teenusepartneri poole.

✻ MÄRKUS

- Vahetage filtrit hooldusgraafiku kohaselt.
  Kui sõidukit juhitakse rasketes tingimustes, näiteks tolmustel või konarlikel teedel, on vaja kliimaseadme filtrit sagedamini kontrollida ja välja vahetada.
- Kui õhu voolukiirus väheneb järsku, siis laske asjatundlikul autotöökojal süsteem üle vaadata. Kia soovitab pöörduda Kia volitatud esindaja/teenusepartneri poole.

Konditsioneeri külmaaine andmesilt

A-tüübi näide

OCDW069042

B-tüübi näide

OCDW069043

* Teie auto silt võivad joonisel näidatust erineda.

Allpool leiate jahutusagendi sildi sümbolite kirjelduse.

1. Jahutusagendi klassifikatsioon
2. Jahutusagendi kogus
3. Kompressori määrdeaine klassifikatsioon
4. Ettevaatust
5. Tuleohtlik külmaaine
6. Kliimaseadme süsteemi tuleb lasta hooldada registreeritud tehnikul.
7. Hooldusjuhend

Õhukonditsioneeri jahutusagendi andmed leiate mootoriruumis asuvalt sildilt.

* Täpsem teave "Külmaaine kleebis (mõnel mudelil)" leheküljel 9-21.

Kliimaseadme külmaaine ja kompressori määrdeõli koguse kontroll

Kui külmaaine kogus on liiga väike, siis konditsioneeri jõudlus langeb. Kuid ka ületäitmine mõjutab kliimaseadet halvasti.

Seetõttu laske häirete korral kvalifitseeritud asjatundjal süsteem üle vaadata.

Kia soovitab pöörduda Kia volitatud esindaja/teenusepartneri poole.

⚠ HOIATUS

R-134a jahutusagendiga varustatud sõidukid*

Kuna külmaainet hoitakse väga suure rõhu all, tohivad kliimaseadet hooldada ainult koolitatud ja sertifitseeritud tehnikud. Konditsioneeri hooldamisel on väga tähtis, et süsteemi lisataks õige kogus õiget tüüpi õli ja külmaainet.
Muidu võib see kahjustada sõidukit ja vigastada inimesi.

⚠ HOIATUS

R-1234yf jahutusagendiga varustatud sõidukid*

Kuna külmaaine on kergestisüttiv ja väga kõrge rõhu all, tohivad kliimaseadet hooldada ainult koolitatud ning sertifitseeritud tehnikud. Konditsioneeri hooldamisel on väga tähtis, et süsteemi lisataks õige

kogus õiget tüüpi õli ja külmaainet. Kõik külmaained tuleb nõuetekohaste seadmetega taastada. Külmaaine vabastamine atmosfääri on inimestele ja keskkonnale kahjulik. Nende hoiatuste eiramine võib põhjustada raskeid vigastusi.

* : Sõiduki tootmise ajal teie riigis kehtinud seaduste kohaselt on sõiduki kliimaseade täidetud külmaainega R-134a või R-1234yf. Kliimaseadme jahutusagendi andmed leiate mootoriruumis asuvalt sildilt. Täpsem teave "Külmaaine kleebis (mõnel mudelil)" leheküljel 9-21.

⚠ ETTEVAATUST

Kliimaseadme parandamine

Oluline on, et kasutataks õiget tüüpi ja õiges koguses õli ning külmaainet. Vastasel juhul võib see kahjustada sõidukit ja vigastada inimesi. Kahjustuste vältimiseks tohivad teie sõiduki kliimaseadet hooldada ainult koolitatud ja sertifitseeritud tehnikud.

Esiklaasi soojendus ja udu kõrvaldamine

⚠ HOIATUS

Esiklaasi soojendus

Ärge kasutage jahutamisel režiimi , kui ilm on väga niiske. Välisõhu ja esiklaasi temperatuuri vahe võib tekitada esiklaasi välispinnale udu, vähendades sellega nähtavust. Sellisel juhul valige režiimi valiku nupuga režiim ja reguleerige ventilaatori kiiruse reguleerimislüliti või lüliti madalamale kiirusele.

- Esiklaasi maksimaalseks soojendamiseks keerake temperatuuri regulaator kõige parempoolsemasse/kuumemasse asendisse ja reguleerige ventilaator kõrgeimale kiirusele.
- Kui soovite sulatamise või udutõrje ajal põrandale sooja õhku saada, valige põrandasoojenduse režiim.
- Enne sõitmist puhastage kõik lumi ja jää esiklaasilt, tagaklaasilt, välistelt tahavaatepeeglitelt ning kõikidelt külgakendelt.
- Puhastage kõik lumi ja jää kapotilt ning õhu sissevõtteavalt, et soojendus saaks paremini töötada ja vähendada esiklaasi siseküljel udu tekkimise võimalust.

Manuaalne kliimaseade

Udu kõrvaldamine esiklaasi sisepinnalt

1. Valige ventilaatorile kiirus, mis pole "0".
2. Valige soovitud temperatuur.
3. Valige valik .
4. Välise (värske) õhu režiim ja kliimaseade valitakse automaatselt.

Kui kliimaseade ja välise (värske) õhu režiimi ei valita automaatselt, vajutage vastavat nuppu käsitsi.

Esiklaasi väliskülje jäätõrje

1. Valige ventilaatori kõige suurem kiirus (regulaator täiesti paremale).
2. Valige maksimaalne temperatuur.
3. Valige valik .
4. Välise (värske) õhu režiim ja kliimaseade valitakse automaatselt.

Automaatne kliimaseade

Udu kõrvaldamine esiklaasi sisepinnalt

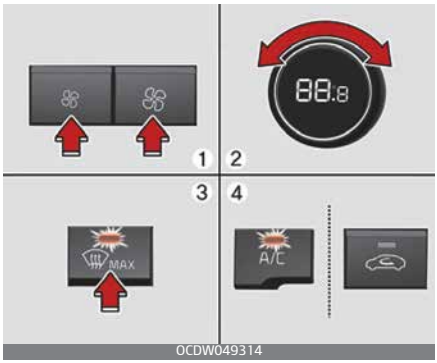

1. Reguleerige ventilaator soovitud kiirusele.
2. Valige soovitud temperatuur.
3. Vajutage esiklaasi jäätõrje nuppu ( ).
4. Kliimaseade lülitub sisse tuvastatud õhutemperatuuri kohaselt ja välise (värske) õhu suund valitakse automaatselt.

Kui kliimaseadme ja välise (värske) õhu režiimi ei valita automaatselt, reguleerige vastavat lüliti käsitsi. Kui valite režiimi , vahetatakse madalam ventilaatori kiirus kõrgemale.

Esiklaasi väliskülje jäätõrje

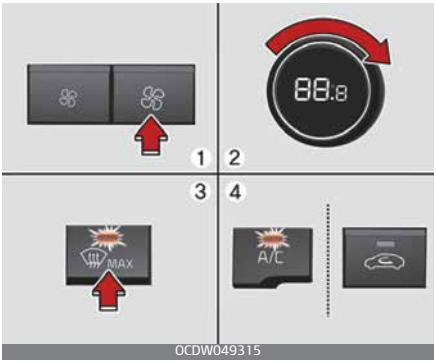

1. Valige ventilaatori kõige suurem kiirus (regulaator täiesti paremale).
2. Seadke temperatuur suurimale kuumusele (HI).
3. Vajutage esiklaasi jäätõrje nuppu ( ).
4. Kliimaseade lülitub sisse tuvastatud õhutemperatuuri kohaselt ja välise (värske) õhu suund valitakse automaatselt.

Kui valite režiimi , vahetatakse madalam ventilaatori kiirus kõrgemale.

Udu kõrvaldusfunktsioon (mõnel mudelil)

Esiklaasi seestpoolt uduseks muutumise vältimiseks kontrollitakse õhu sissevõttu või kliimaseadet automaatselt teatud tingimuste kohaselt, näiteks asendi alusel. Udutõrje automaatrežiimi katkestamiseks või uuesti sisselülitamiseks toimige järgnevalt.

Manuaalne kliimaseade (mõnel mudelil)

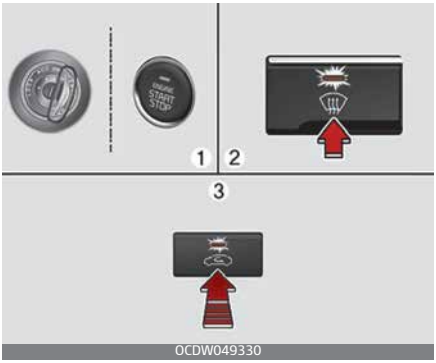

1. Keerake süütelüliti asendisse ON.
2. Keerake režiimivaliku regulaator jäätõrje asendisse ( ).
3. Vajutage õhu sissevõtu nupule 3 sekundi jooksul vähemalt 5 korda.

Õhu sissevõtu juhtnupu märgutuli vilgub 3 korda. See tähistab udutõrje automaatrežiimi katkestamist või programmeeritud oleku taastamist.

Pärast aku tühjenemist või lahtiühendamist lähtestatakse udu kõrvaldusfunktsioon.

Automaatne kliimaseade (mõnel mudelil)

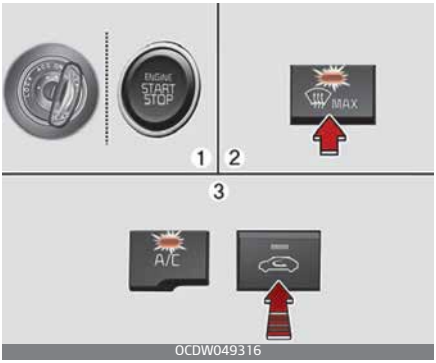

1. Keerake süütelüliti asendisse ON.
2. Valige jäätõrje režiim selle nupule vajutades ( ).
3. Hoidke kliimaseadme lülitit (A/C) allavajutatuna ja vajutage õhu sissevõtu juhtnuppu 3 sekundi jooksul vähemalt 5 korda.

Kliimaseadme kuva vilgub 3 korda. See tähistab udutõrje automaatrežiimi katkestamist või programmeeritud oleku taastamist.

Kui aku on lahtiühendatud või tühi, siis lähtestatakse automaatse soojenduse funktsiooni olek.

Automaatne klaasipuhastussüsteem (ainult automaatse kliimaseadmega) (mõnel mudelil)

Automaatne klaasipuhastussüsteem hoiab ära akende seestpoolt uduseks muutumist tuvastades automaatselt niiskuse klaasil.

Automaatne udutõrjesüsteem töötab kui automaatrežiim on sees.

Euroopas

Kui teie auto on varustatud automaatse udutõrjesüsteemiga, lülitub see teatud tingimustel automaatselt sisse.

Kui automaatne udutõrjesüsteem tuvastab esiklaasi sisemisel küljel niiskuse, suurendatakse aknale suunatavat õhuvoogu.

Kui soovite siiski selle süsteemi välja lülitada, hoidke esiklaasi soojenduse nuppu all vähemalt 3 sekundit.

Esiklaasi jäätõrje nupu märgutuli vilgub 3 korda, et teavitada teid süsteemi väljalülitatud olekust.

Udutõrje süsteemi uuesti sisselülitamiseks järgige ülaltoodud juhiseid ja nimetatud märgutuli vilgub 6 korda.

Kui aku on lahtiühendatud või tühi, siis lähtestatakse automaatse klaasipuhastuse olek.

Väljaspool Euroopat

See märgutuli süttib, kui automaatne udutõrjesüsteem tuvastab esiklaasi siseküljel niiskuse ja süsteem töötab.

Kui sõidukis on rohkem niiskust, toimib süsteem järgnevalt.

1. samm: kliimaseade lülitub sisse

2. samm: välise õhu režiim

3. samm: õhuvoog suunatakse esiklaasile

4. samm: esiklaasile suunatava õhuvoo kiirust suurendatakse

Kui teie auto on varustatud automaatse udutõrjesüsteemiga, lülitub see teatud tingimustel automaatselt sisse.

Kui soovite siiski selle süsteemi välja lülitada, hoidke esiklaasi soojenduse nuppu all vähemalt 3 sekundit.

Esiklaasi jäätõrje nupu märgutuli vilgub 3 korda, et teavitada teid süsteemi väljalülitatud olekust.

Udutõrje süsteemi uuesti sisselülitamiseks järgige ülaltoodud juhiseid ja nimetatud märgutuli vilgub 6 korda.

Kui aku on lahtiühendatud või tühi, siis lähtestatakse automaatse klaasipuhastuse olek.

Panipaigad

Panipaikades on juhil ja reisijatel võimalik hoida väikeseid esemeid.

⚠ ETTEVAATUST

- Võimaliku varguse ärahoidmiseks ärge jätke panipaikadesse väärtuslikke esemeid.
- Hoidke alati panipaikade katted sõidu ajal suletuna. Ärge asetage panipaika nii palju esemeid, et kaant ei saa kindlalt sulgeda.

⚠ HOIATUS

Tuleohtlikud materjalid

Ärge hoidke sõidukis välgumihkleid, propaaniballoone ega muid tuleohtlikke/plahvatusohtlikke materjale. Kui auto seisab pikka aega palavates tingimustes, võivad need süttida ja/või plahvatada.

Hoiulaegas keskkonsoolis (mõnel mudelil)

Panipaikades on juhil ja esiistme reisijal võimalik hoida väikeseid esemeid.

OCDW049027

- Keskkonsooli laeka avamiseks tõmmake hooba ülespoole.

Ette ja taha lükatav käetugi (mõnel mudelil)

Ette lükkamiseks

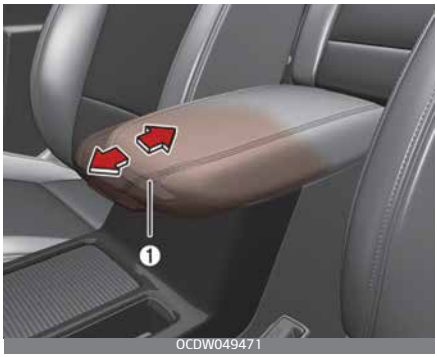

OCDW049471

- Võtke käetoe (1) esiosast kinni, lükake hooba (1) ülespoole ja tõmmake seda ettepoole.

Taha lükkamiseks (mõnel mudelil)

- Lükake käega käetugi tahapoole.

⚠ HOIATUS

Ärge hoidke käetoe (1) esiosast selle tahapoole lükkamise ajal kinni. Nii võivad sõrmed vahele jääda.

Kindalaegas

OCDW049028

Kindalaeka avamine

- Tõmmake käepidet ja kindalaegas avaneb automaatselt. Pärast kasutamist sulgege kindalaegas.

⚠ HOIATUS

Hoidke sõidu ajal kindalaegas alati kinni, et vältida vigastuse ohtu õnnetuse või äkilise peatumise korral.

⚠ ETTEVAATUST

Ärge hoidke kindalaekas pika aja jooksul toiduaineid.

Prillitoos

OBDC049018RE

Prillitoosi avamine

- Vajutage kaant ja hoidik avaneb aeglaselt.
  Asetage prillid nii, et läätsed oleksid suunatud väljapoole. Prillitoosi sulgemiseks lükake see üles.

⚠ HOIATUS

- Ärge hoidke prillitoosis muid esemeid peale prillide. Muud esemed võivad äkkpidurdamise või avarii korral hoidikust välja lennata ja autos viibijaid vigastada.
- Ärge avage prillitoosi sõiduki liikumise ajal. Lahtine prillitoos võib tõkestada tahavaatepeeglit.
- Ärge suruge prille prillitoosi jõuga, muidu võivad prillid katki minna või väänduda. Kui üritati prillitoosi jõuga avada ja prillid on toosi surutud, võib see põhjustada kehavigastusi.

Pagasivõrgu hoidik

Selleks, et vältida pagasi nihkumist pakiruumis, saate kinnitada pagasivõrgu pakiruumis asuva nelja kinnitusaasa külge (mõnel mudelil).

5-uksega

OCDW049030

Mahtuniversaal

OCDW049097

Vajadusel soovitab Kia pöörduda Kia volitatud esindaja poole.

⚠ ETTEVAATUST

Vedage hapraid või suuri esemeid pakiruumis ettevaatlikult, et vältida pagasi või sõiduki kahjustamist.

⚠ HOIATUS

Vältige silmade vigastamist. ÄRGE venitage pagasivõrku liiga pingule, hoidke ALATI oma nägu ja keha pagasivõrgu liikumisteelt eemal. ÄRGE kasutage, kui rihmal on märgata kulumist või kahjustusi.

Põrandapaneel (mõnel mudelil)

Pakiruumi põrandalaekas on lihtne hoida autoapteeki, ohukolmnurka, tööriistu jms.

OCDW049072

1. Kaane avamiseks haarake käepidemest ja tõstke üles.
2. Voltige põrandapaneeli tagaosa ettepoole.
3. Tõstke põrandapaneeli ettepoole ja üles (see seisab ise püsti)

Pakiruumi suurendamine (mõnel mudelil)

Pakiruumi suurendamiseks tehke järgmist.

OCDW049072

1. Kaane avamiseks haarake käepidemest ja tõstke üles.

OCDW049074

2. Voltige põrandapaneeli tagaosa ettepoole.

OCDW049075

3. Tõmmake põrandapaneeli hing siini lõppu ja see langeb pakiruumi suurendamiseks alla.
4. Lükake seda ettepoole (vt jooniseid ülal).

Pakiruumi panipaigad (mõnel mudelil)

Sellesse mugavalt ligipääsetavasse panipaika saate panna hoiule esmaabikomplekti, ohukolmnurga (eesmisele alusele), tööriistad jms.

Eesmine panipaik

OCDW049476

Keskmine panipaik

- Kaane avamiseks haarake käepidemest ja tõstke üles.

Külgmised panipaigad (mõnel mudelil)

Külgmisi panipaiku saab kasutada väikeste esemete hoidmiseks.

- Katte avamiseks tõmmake käepidet ülespoole ja tõstke kate üles.

Salongi varustus

Ümbritsev valgus (mõnel mudelil)

Juhiistme esiosa all on mugavusvalgustus.

Kui esituled põlevad, põleb samal ajal ka mugavusvalgustus. Mugavusvalgustust saab seadistada infomeelelahutuse menüüst.

Üksikasjalikku teavet leiate eraldi infomeelelahutuse süsteemi juhendist.

Tuhatoos (mõnel mudelil)

Tuhatoosi kasutamiseks asetage see kõrvalolevasse topsihoidjasse.

OCDP049031

- Tuhatoosi kasutamiseks avage selle kaas.
- Tuhatoosi puhastamiseks või tühjendamiseks tõmmake see hoidikust välja.

⚠ HOIATUS

Tuhatoosi kasutamine

- Ärge kasutage sõiduki tuhatoosi prügikastina.
- Kui asetate tuhatoosi põlevaid sigarette või tikke koos muude põlevate materjalidega, võite põhjustada tulekahju.

Topsihoidik

Ees

OCDMH049032

Taga (kui kuulub varustusse)

OCDW049033

Topse või väikeseid joogipurke võib asetada topsihoidikutesse.

⚠ HOIATUS

Kuumad vedelikud

- Ärge asetage sõiduki liikumise ajal kuuma vedelikuga kaaneta topsi topsihoidjasse. Kui kuum vedelik välja loksub, võite ennast põletada. Selline põletus võib põhjustada sõiduki juhitavuse kaotamise.

- Kui soovite äkilise peatumise või kokkupõrke korral vigastuste ohtu vähendada, ärge asetage sõiduki liikumise ajaks topsihoidjasse katmata või paigale kinnitamata pudeleid, klaase, plekkpurke jne.

⚠ HOIATUS

Hoidke plekkpurgid ja pudelid eemal otsesest päikesevalgusest ning ärge hoidke neid ülekuumenenud autos. Need võivad plahvatada.

✻ MÄRKUS

- Sulgege sõidu ajaks kõik joogi-nõud, et jooki ei saaks üle ääre loksuda. Väljaloksunud vedelik võib sattuda sõiduki elektri-/elektroonikasüsteemi ja kahjustada elektrilisi/elektroonilisi osi.
- Mahaloksunud vedeliku koristamisel ärge kuivatage topsihoidjat kõrgel temperatuuril. See võib topsihoidjat kahjustada.

Päikesevari

Kasutage päikesevarju, et takistada esi- või külgakendest tulevat otsest valgust.

- Päikesevarju kasutamiseks tõmmake see alla.
- Päikesevarju kasutamiseks külgakna jaoks tõmmake see alla, eemaldage klambrist (1) ja keerake küljele (2).
- Peegli kasutamiseks tõmmake päikesevari alla ja libistage peegli kate (3) eest ära.

Piletihoidja (4) on ette nähtud teemaksu pileti hoidmiseks.

⚠ HOIATUS

Ohutuse tagamiseks ärge takistage päikesevarjuga nägemisulatust.

Istmesoojendus (mõnel mudelil)

Istmesoojendus on ette nähtud külma ilma korral esi- ja tagaistmete soojendamiseks.

Esiiste

Tagaiste

Keerake süütevõti asendisse ON ja tehke järgmist.

- Juhiistme või esiistme soojendamiseks vajutage vastavat lülitit.

Kui istmesoojendeid pole vaja (nt soojema ilma korral), siis lülitage need välja.

Temperatuuri regulaator (käsitsi)

- Istmesoojendi režiimid vahelduvad igal lüliti vajutusel järgmiselt.
  - Esiiste

  - Tagaiste

- Istmesoojendid lülituvad süüte sisselülitamisel vaikimisi välja.

Temperatuuriregulaator (automaatne)

Istmesoojendi hakkab peale käsitsi sisselülitamist automaatselt istme temperatuuri reguleerima.

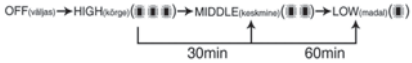

Istme temperatuuri saade käsitsi tõsta nupulevajutusega. Sellegipoolest naaseb see peagi automaatrežiimi.

- Kui vajutate istmesoojendi töötamise ajal lülitile üle 1,5 sekundi, lülitub istmesoojendi välja.
- Kui lüliti ENGINE START/STOP on asendis ON, lülitub istesoojendi vaikimisi väljalülitatud olekule.

✻ MÄRKUS

Kui istmesoojendi on sisselülitatud, reguleeritakse istme temperatuuri automaatselt.

⚠ ETTEVAATUST

- Ärge puhastage istmeid orgaaniliste ühenditega (nt värvivedeldaja, benseeni, alkoholi või bensiiniga). Nii võite istmesoojendusi või istmeid kahjustada.
- Istmesoojendite ülekuumenemise vältimiseks ärge hoidke nende kasutamise ajal istmetel soojust isoleerivaid esemeid, näiteks tekke, patju ega istmekatteid.
- Ärge asetage soojendusega istmetele raskeid ega teravaid esemeid. Nii võite istmesoojendusi kahjustada.
- Ärge vahetage istmekatet. See võib kahjustada istmesoojendust või ventilatsioonisüsteemi.

⚠ HOIATUS

Põletusoht

Reisijad peavad ülekuumenemise ja põletuste ohu tõttu kasutama istmesoojendust äärmiselt ettevaatlikult. Istmesoojendaja võib tekitada põletusi isegi madalatel temperatuuridel, eriti kui soojendust kasutatakse pika aja jooksul. Juht peab eriti hoolikas olema järgmiste reisijatüüpide puhul.

1. Imikud, väikelapsed, vanurid ning puudega või ambulatoorsed patsiendid
2. Tundliku nahaga inimesed, kes saavad kergesti põletushaavu
3. Väsinud inimesed
4. Joobes inimesed
5. Inimesed, kes tarvitavad ravimeid (nt unerohtu või külmetusravimeid), mis võivad põhjustada uimasust või unisust.

Istmejahutus (tuulutusega) (kui kuulub varustusse)

Istmepatjade temperatuuri saab lülitiga muuta.

Istmesoojendi režiimid vahelduvad igal lüliti vajutamisel järgmiselt:

- Ventilatsioon lülitub süüte sisselülitamisel vaikimisi välja.

⚠ ETTEVAATUST

Ärge puhastage istmeid orgaaniliste ühenditega (nt värvivedeldaja, benseeni, alkoholi või bensiiniga). Nii võite istmesoojendusi või istmeid kahjustada.

Pistikupesa

Esiiste

OCDMH049037

Pakiruum (kui kuulub varustusse)

OCDW049039

Mahtuniversaal/linnamaastur (kui kuulub varustusse)

OCDW049096

Toitepistik on mõeldud toite andmiseks mobiiltelefonidele või muudele seadmetele, mis on mõeldud kasutamiseks sõiduki elektrisüsteemiga. Seadmed peaks mootori töötamise ajal kasutama vähem kui 10 amprit.

⚠ ETTEVAATUST

- Kasutage toitepistikut ainult siis, kui mootor töötab, ja eemaldage pärast kasutamist lisaseade pistikupesast. Lisaseadme pistiku pikemaajaline kasutamine, kui mootor on välja lülitatud, võib põhjustada aku tühjenemise.
- Kasutage ainult 12 V elektritarvikuid, mille aku mahtuvus on alla 10 A.
- Toitepistiku kasutamisel seadistage kliimaseade või küttekeha madalaimale töötasemele.
- Kui voolupesa ei kasutata, sulgege selle kate.
- Mõned elektroonikaseadmed võivad põhjustada elektromagnet-

häireid, kui need on ühendatud auto voolupesaga. Need seadmed võivad põhjustada ülemäärast müra ja häireid teistes sõidukis kasutatavates elektroonilistes süsteemides või seadmetes.
- Elektriseadmete, mille võimsus ületab pistikupesa ja juhtmestiku lubatud võimsuse, kasutamine põhjustab elektrikatkestuse.
- Jälgige, et elektriseadmed oleksid täielikult pistikupesasse sisestatud. Vastasel juhul võib tekkida läbilöök.
- Sisseehitatud akuga elektriseadmed võivad põhjustada elektrivoolu, mis omakorda võib põhjustada rikkeid teie sõiduki elektriseadmetes. Kasutage ainult tagasivoolu kaitsega seadmeid.

⚠ HOIATUS

Ärge pange sõrme ega võõrkeha (nööpnõela jne) toitepistikusse ja ärge puudutage seda märja käega. Võite saada elektrilöögi.

USB-laadija (mõnel mudelil)

Auto USB-laadija võimaldab juhil laadida oma digiseadmeid, näiteks nutitelefoni ja tahvelarvuteid.

Ühendage kaabel USB-pesasse ja laadimine algab.

Auto USB-laadijat saab kasutada, kui süüde on olekus ACC või sisse lülitatud. Soovitame siiski ühendada digiseadmed USB-pesasse mootori käivitamisel. Vaadake seadme ekraani, et näha laadimise edenemist. Teie nutitelefon või tahvelarvuti võib laadimise ajal kuumeneda.

Selle pärast pole vaja muretseda, sest see ei mõjuta seadme tööiga ega funktsioone. Ohutuse huvides saab laadimist peatada, kui aku kuumeneb teatud temperatuurini, mis võib seadmeid halvasti mõjutada. Mõne digiseadme laadimine pole võimalik või selleks on vaja asjakohaseid adaptereid, kui seadmete laadimismeetodid ei sobi USB-autolaadija meetodiga.

Kiirlaadimine Quick Charge 2.0 on saadaval nutitelefonis või lauaarvutis, mis on kiirlaadimisvõimega varustatud. Allpool esitatakse kiirlaadimise andmed.

(https://www.qualcomm.com/documents/quick-charge-device-list)

Kiirlaadimiseta nutitelefoni või tahvelarvutit laetakse tavapärase kiirusega.

Nimivõimsus

Kiirlaadimisega digiseadmed:
– 9,0 V, 1,67 A

Tavalise laadimisega digiseadmed:
– 5,0 V, 2,1 A

⚠ ETTEVAATUST

- Kasutage auto USB-laadijat, kui süüde on sisse lülitatud. Vastasel juhul võib sõiduki aku tühjeneda.
- Kasutage laadimisel digiseadme tootja USB-kaablit.
- Veenduge, et võõrkehad, joogid ja vesi ei puutuks kokku USB-laadijaga. Vesi või võõrkehad võivad USB-laadijat kahjustada.
- Ärge kasutage seadet, mille voolutarve ületab 2,1 A.
- Ärge ühendage sõiduki USB-pesasse elektriseadet, mis tekitab liigset elektromagnetilist müra. Kui seda teete, võib tekkida müra või sõiduki elektroonikaseadmete töö võib olla häiritud, kui heli või heliga video on sisse lülitatud.
- Kui laadija on valesti ühendatud, võib see seadmeid tõsiselt kahjustada.
  Pange tähele, et valekasutuse tõttu tekkinud kahju ei kuulu garantiiteenuse alla.

Nutitelefoni juhtmevaba laadimise süsteem (mõnel mudelil)

Nutitelefoni juhtmevaba laadimissüsteem asub ees keskkonsoolis.

Sulgege kõik uksed kindlalt ja keerake süüde asendisse ACC või IGN ON. Juhtmevaba laadimise alustamiseks asetage juhtmevaba laadimisfunktsiooniga nutitelefon juhtmevabale laadimisalusele.

Parima tulemus saavutamiseks asetage juhtmevaba laadimissüsteemiga telefon laadimisaluse keskele.

Juhtmevaba laadimissüsteem on mõeldud korraga ühele nutitelefonile, mis on varustatud QI-ga. Vaadake nutitelefoni teabelehelt või

nutitelefoni tootja kodulehelt, kas teie telefon toetab QI-funktsiooni.

⚠ HOIATUS

Kui juhtmevaba laadimisaluse ja nutitelefoni vahele jäävad metallesemed (mündid), võib laadimine katkeda. Samuti võib metallese kuumeneda.

Nutitelefoni juhtmevaba laadimine

1. Eemaldage kõik nutitelefoni laadimisalusel olevad esemed, sealhulgas elektrooniline võti. Kui alusel on mõni võõrkeha peale nutitelefoni, ei pruugi juhtmevaba laadimisfunktsioon korralikult töötada.
2. Asetage juhtmevaba laadimissüsteemiga telefon laadimisaluse keskele.
3. Kui juhtmevaba laadimine käivitub, muutub märgutuli oranžiks. Kui laadimine on lõppenud, muutub oranž tuli roheliseks.
4. Juhtmevaba laadimise saate sisse ja välja lülitada, kui valite näidikuplokis valiku USM. (Palun vaadake "Näidikuplokk" leheküljel 4-58).

Kui juhtmevaba laadimine ei tööta, liigutage nutitelefoni laadimisalusel õrnalt ringi, kuni laadimise märgutuli muutub kollaseks. Olenevalt nutitelefonist ei pruugi laadimise märgutuli pärast laadimise lõppemist roheliseks muutuda.

Kui juhtmevaba laadimine ei tööta korralikult, vilgub oranž tuli kümme sekundit, seejärel lülitub välja. Sellisel juhul eemaldage nutitelefon aluselt ja asetage tagasi või kontrollige laadimisolekut.

Jättes nutitelefoni süütelüliti "OFF" asendi laadimisalusele, kuvatakse hoiatus ja kõlab helisignaal (hääljuhtimisega autodes) peale "Good bye" funktsiooni.

⚠ ETTEVAATUST

- Kui juhtmevaba laadimissüsteemi sisetemperatuur tõuseb üle määratud temperatuuri, lakkab juhtmevaba laadimine. Kui sisetemperatuur langeb alla piirmäära, jätkub juhtmevaba laadimine.
- Kui nutitelefoni ja laadimisaluse vahel on metallesemed, eemaldage nutitelefon kohe. Eemaldage metallesemed alles pärast nende mahajahtumist.
- Raske lisatarvikuga nutitelefoni laadimine ei pruugi õnnestuda.
- Juhtmevaba laadimine lõppeb, kui kasutatakse elektroonilise võtme otsingufunktsiooni raadiolainete häirete ärahoidmiseks.
- Juhtmevaba laadimine lõppeb, kui elektrooniline võti viiakse autost välja, kui süüde on asendis ON.
- Juhtmevaba laadimine lõppeb ükskõik millise ukse avamisel (elektroonilise võtmega autod).

- Juhtmevaba laadimine lõppeb, kui süüde on asendis OFF.
- Juhtmevaba laadimine lõppeb, kui nutitelefon ei puutu laadimisalusega korrektselt kokku.
- Juhtmevaba laadimise ajal võivad kahjustada saada magnetosadega esemed, nagu krediitkaardid, telefonikaardid, ühistranspordi kaardid jne.
- Parima tulemuse jaoks asetage nutitelefon laadimisaluse keskele. Nutitelefon ei pruugi laadida, kui see on asetatud laadimisaluse ääre juurde. Kui nutitelefon laeb, võib see liigselt kuumeneda.
- Ilma sisseehitatud laadimissüsteemita nutitelefonidega peab kasutama vastavat lisaseadet.
- Mõne tootja nutitelefonid võivad kuvada nõrga voolu teate. See on tingitud nutitelefoni omadustest ja ei tähenda juhtmevaba laadimise funktsiooni riket.
- Mõne tootja nutitelefoni puhul võib märgutuli pärast nutitelefoni täislaadimist ikka kollane olla. See on tingitud nutitelefoni omadustest ja ei tähenda juhtmevaba laadimise riket.
- Kui laadimisalusele asetatakse juhtmevaba laadimisfunktsioonita nutitelefon või metallese, võib olla kuulda kerget müra. See tekib, kuna laadimisalusele asetatud ese pole ühilduv. See ei mõjuta teie autot ega nutitelefoni.

Põrandamattide kinnituskonks(ud) (mõnel mudelil)

Kui kasutate auto esiosas põrandamatti, siis veenduge, et see oleks kinnitatud sõiduki põrandamati kinniti(te) külge. See takistab põrandamati ettepoole nihkumist.

Põrandamati paigaldamine

1. Joondage põranda kinnituselement (konks) ja põrandamati konksurõngas.
2. Ühendage põrandamati konksurõngas põranda konksuga.
3. Sisestamisel lükake kõigepealt sisse põrandamati konksurõnga alumine osa, mis ühtib põranda konksuga, ja seejärel konksurõnga ülemine osa, nii et seda saaks korralikult ühendada.

Põrandamati eemaldamine

Haarake põrandamati esiosast ja tõmmake põrandamatti üles.

⚠ HOIATUS

Mis tahes tüüpi põrandamattide paigaldamisel tuleb alati järgida alltoodud juhiseid.

- Enne sõidu alustamist kontrollige, et põrandamatid oleksid korralikult põrandamattide kinnituskonksude külge kinnitatud.
- Ärge kasutage ÜHTEGI põrandamatti, mida ei saa kindlalt sõiduki põrandamati kinniti(te) külge ühendada.
- Ärge pange kunagi mitut põrandamatti üksteise peale (nt kummimatti tekstiilmati peale). Igasse põrandamati asukohta tuleb paigaldada ainult üks põrandamatt.
- Põrandamati eemaldamisel eemaldage see kindlasti eelmisel pildil näidatud noolega tähistatud suunas. Kui konksule rakendatakse jõudu teises suunas, võib konks puruneda.

TÄHTIS – teie sõiduk on varustatud juhi põrandamati konksudega, mis on mõeldud põrandamati kindlalt paigal hoidmiseks. Pedaalide töö segamise vältimiseks soovitab Kia paigaldada ainult Kia põrandamatte, mis on mõeldud teie autos kasutamiseks.

Riidenagid (mõnel mudelil)

Riidenagi kasutamine

- Tõmmake riidenagi ülemine osa alla.

⚠ ETTEVAATUST

Ärge riputage nagile raskeid riideid, sest need võivad nagi kahjustada.

⚠ HOIATUS

Ärge riputage peale riiete muid esemeid nagu riidepuid või kõvasid esemeid. Samuti ärge asetage rõivaste taskutesse raskeid, teravaid või purunevaid esemeid. Avarii või turvakardinate täitumise korral võivad sellised esemed autot kahjustada või sõitjaid vigastada.

ODEEV068209NR

Pagasiruumi kate (mõnel mudelil)

Kasutage pagasiruumi katet pagasiruumis hoitavate esemete varjamiseks võõraste pilkude eest.

OCDW049073

Pagasikate tõstetakse tagaluugi avamisel üles.

- Kui soovite pagasikatte algsesse asendisse tagasi tuua, eemaldage rihm (1) hoidikust. Pagasikatte eemaldamiseks tõstke kate 40 kraadise nurga alla ja tõmmake see täielikult välja (2).

Katte paigaldamiseks toimige samamoodi, ainult vastupidises järjekorras.

MÄRKUS

- Pagasikatte tagasi algasendisse seadmisel hoidke kattest kinni ja laske seejärel allapoole.
- Ärge sõitke ilma pagasikatteta. See võib pagasikatet kahjustada.
- Pagasikate võib tagaluugi avamisel üles tõusta. Veenduge, et kattel olev pagas tõstetaks kindlasse kohta.
- Ärge asetage pagasikattele raskeid esemeid, sest nii võib pagasikate viga saada (nt deformeeruda).

HOIATUS

- Ärge asetage sõidu ajal pagasikattele esemeid. Järsu pidurdamise või kokkupõrke korral võivad need esemed ettepoole paiskuda ning sõitjaid vigastada.
- Ärge lubage kunagi kellelgi pagasiruumis sõita. See on mõeldud vaid pagasi jaoks.
- Et auto püsiks tasakaalus, paigutage pagas võimalikult ette.

Ostukoti konks

OCDW049063

⚠ ETTEVAATUST

- Ärge riputage üle 3 kg kaaluvat kotti. See võib kahjustada ostukoti konksu.
- Ärge riputage konksule õrnu esemeid, kui sõidate konarlikul teel. Esemed võivad puruneda.

Eraldusvõrk (mõnel mudelil)

Tagaistmel või pakiruumis pagasi vedamisel peate paigaldama eraldusvõrgu kas esi- või tagaistme seljatoe taha.

OCDW049098

Eraldusvõrk kaitseb reisijate päid kokkupõrkel kohalt paiskuda võivate esemete eest.

Peatutugede kohal on kaks konksu võrgu ülaosa kinnitamiseks.

Eraldusvõrgu paigaldamine

OCDW049099

OCDW049417

1. Asetage konks suurde auku, et see ulatuks täiesti üles.
2. Seejärel kinnitage see väiksemasse auku lükkamisega.
3. Hoidke kinni konksuga kinnitatud küljest ja kinnitage teise käega võrgu teine külg.
4. Kinnitage võrgu mõlemal küljel olevad rihmad põranda konksudesse.

⚠ ETTEVAATUST

Olge konksu auku paigutamisel ettevaatlik ja ärge paneeli kriimustage.

⚠ HOIATUS

- Ärge laske reisijatel istuda pakiruumis eraldusvõrgu taga.
- Ärge laske kellelgi istuda keskmisel tagaistmel, kui tagaistmete taha on paigutatud eraldusvõrk. Eraldusvõrk võib segada tagaistmete turvavöö toimimist.
- Ärge laadige pagasit kõrgemale kui eraldusvõrgu ülemine osa.
- Ärge laadige rasket pagasit seljatoest kõrgemale, et vältida õnnetusi isegi siis, kui eraldusvõrk on paigaldatud.
- Ärge paigaldage võrgu taga teravate servadega pagasit, kuna see võib läbi eraldusvõrgu tungida.
- Ärge riputage eraldusvõrgule raskeid esemeid ega pagasit ja ärge sikutage seda.

Kui eraldusvõrku ei kasutata

1. Eemaldage konks, tõmmates seda suurest august välja.
2. Eemaldage võrgu mõlemal küljel olevad rihmad põranda konksudest.

✻ MÄRKUS

Enne eraldusvõrgu eemaldamist peate eemaldama pagasikatte.

Pagasikate (mõnel mudelil)

Kasutage pagasi turvakatet pakiruumis veetava pagasi varjamiseks.

✻ MÄRKUS

Ärge asetage kasutusel olevale pagasikattele esemeid, sest nii võib pagasikate viga saada (nt deformeeruda).

⚠ HOIATUS

- Ärge asetage pagasi turvakattele esemeid. Sellised esemed võivad autos liikuda ja õnnetuse või pidurduse korral vigastusi tekitada.
- Ärge lubage kunagi kellelgi pagasiruumis sõita. See on mõeldud vaid pagasi jaoks.

- Et auto püsiks tasakaalus, paigutage pagas võimalikult ette.

Pagasikatte kasutamine

1. Tõmmake pagasikatet käepidemest (1) auto tagaosa suunas.
2. Sisestage tihvtid juhikusse (2).

✻ MÄRKUS

Tõmmake pagasikatet selle käepidemest, sellega väldite tihvtide juhikust väljakukkumist.

Kui pagasikate ei ole kasutusel:
1. Tõmmake pagasikatet auto tagaosa suunas ja vabastage see juhikutest.
2. Pagasikate tõmbub automaatselt tagasi.

✻ MÄRKUS

Kui pagasikate ei ole täielikult väljatõmmatud, ei pruugi see automaatselt tagasi tõmbuda. Tõmmake see täielikult välja ja laske seejärel lahti.

Pagasi turvakatte eemaldamine

1. Vajutage tihvti pildil näidatud suunas.

2. Tihvtidele vajutades tõmmake pagasikate välja.
3. Avage pakiriiul ja hoidke pagasikate riiulil.

Pagasikatte pakiriiulilt eemaldamiseks

1. Tõmmake pagasikate üles.

OCDW059220

2. Vajutage tihvti pildil näidatud suunas.

OCDW059221

3. Tihvtidele vajutades tõmmake pagasikate välja.

OCDW059222

Pagasi sõrestiksüsteem (mõnel mudelil)

Pagasi sõrestiksüsteem hoiab ära pagasi liikumise pakiruumis.

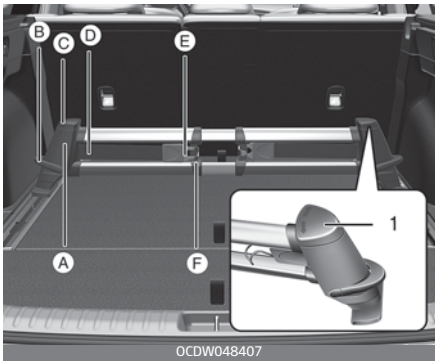

OCDW048407

Sisseehitatud eraldussõrestik

- Paigaldage mõlemad eraldussõrestiku postid (A) sõrestiku avadesse.
- Sõrestiku varraste liigutamiseks võtke posti küljest kinni ja tõmmake hooba (B) alla.
- Kontrollige, et postid lukustuksid.
- Vabastage rihm, keerake ülemist elementi (C) vasakule või paremale kuni see lukustub.
- Nüüd saate tõmmata rihma (D) ja kinnitada oma pagasi, paigutades rihma selle ümber ning kinnitades konksu (E) sõrestiku varda keskosale (F).
- Suuremõõdulise pagasi puhul võite kinnitada mõlemad konksud üksteise külge.
- Rihma lukustumise tagamiseks pange ülemine element (C) tagasi lukustusasendisse (1).

⚠ ETTEVAATUST

- Eraldussõrestik tuleb paigaldada ja eemaldada samal ajal mõlema postiga.
- Maksimaalne koormus: 30 kg ühele rihmale
  40 kg kahele rihmale

Juhtlati tõkesti rakendamine

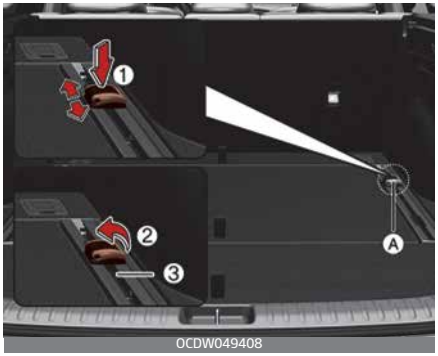

- Paigaldage tõkesti (A) juhtlatile.
- Vajutage tõkesti liigutamiseks nupule (1) ja liigutage tõkestit juhtlatil.
- Kontrollige, et tõkesti lukustuks.
- Pagasi kinnitamiseks tõmmake konksu (2) üles pagasi suunas.
- Nüüd saate kinnitada näiteks rihma pagasi konksuga kinnitamiseks.
- Tõkestit ei saa kasutada kohas, kus see juhtlatile kinnitatakse või eemaldatakse (3).

⚠ ETTEVAATUST

Tõmbejõud: max 30 kgf 1 tõkesti kohta

Välisvarustus

Katuseraam (mõnel mudelil)

Kui autol on katuseraam, saate katusel pagasit vedada.

Katuseraamidele paigaldatavad risttalad ja kinnitusosad saate hankida Kia edasimüüjalt/teenindusest või muust asjakohasest kauplusest.

MÄRKUS

- Koormatalad tuleb katusekoorma vedamiseks õigetesse kohtadesse paigaldada.
- Kui autol on katuseluuk, siis veenduge, et pagas ei takistaks katuseluugi avamist ja sulgemist.
- Kui koormatalad pole kasutusel, võivad need tuulemüra tekitada. Sel juhul võite need ümber paigutada.

ETTEVAATUST

- Vedage katusekoormat ettevaatlikult, et see ei saaks katust vigastada.
- Veenduge, et katusekoorem ei ületa auto kogupikkust ega -laiust.
- Katuseluuki ei tohi katusekoorma vedamisel kasutada. (mõnel mudelil)

HOIATUS

- Järgnevalt esitatakse maksimaalne kaal, mida saab katuseraami peale laadida. Jaotage koormus võimalikult ühtlaselt üle koormatalade (kui kuulub varustusse) ja katuseraami ning kinnitage koormus kindlalt.

KATUSE-RAAM	100 kg ÜHTLANE KOORMUS

Kui katusekoorem on liiga raske, võivad koormatalad autot kahjustada.

- Katusekoorem tõstab auto raskuskeset. Vältige järske kohaltvõtte, pidurdusi, pöördeid ja muid äkilisi manöövreid ning sõitke mõõduka kiirusega, et vältida juhitavuse kaotamist või auto ümberminekut.
- Kui katusele on paigutatud koorem, sõitke alati aeglaselt ja pöörake autot ettevaatlikult. Tugevad ülespoole puhuvad õhuvoolud, mis

on tingitud mööduvatest sõidukitest või looduslikest põhjustest, võivad tekitada katuseraamile laaditud esemetele ootamatu ülespoole surve. See kehtib eriti suurte lamedate esemete, näiteks puitplaatide või madratsite kandmisel. Katusel veetav pagas võib selle tagajärjel koormatalade küljest lahti pääseda ning autot või juuresviibijaid vigastada.

- Selleks, et vältida pagasi vallapääsemisest tingitud kahjustusi, veenduge alati nii enne katusekoorma vedamist kui ka sõidu ajal, et pagas oleks tugevalt kinnitatud.

Infomeelelahutuse süsteem 5

Helisüsteem 5-3
• Antenn 5-3
• USB-pesa 5-4
Audio (puuteekraanita) 5-7
• Süsteemi ülevaade – juhtpaneel 5-7
• Helisüsteemi ülevaade – juhtlülitid roolil 5-9
• Süsteemi sisse- ja väljalülitamine 5-11
• Ekraani sisse- või väljalülitamine 5-12
• Põhitoimingute tundmaõppimine 5-12
Raadio 5-13
• Raadio sisselülitamine 5-13
• Raadiorežiimi vahetamine 5-14
• Võimalike raadiojaamade skannimine 5-14
• Raadiojaamade otsimine 5-14
• Raadiojaamade salvestamine 5-15
• Salvestatud raadiojaamade kuulamine 5-15
Meediapleier 5-15
• Meediapleieri kasutamine 5-15
• USB-režiimi kasutamine 5-16
• iPodi režiimi kasutamine 5-18
Bluetooth 5-21
• Bluetoothi seamete ühendamine 5-21
• Bluetooth-audioseadme kasutamine 5-24
• Bluetooth-telefoni kasutamine 5-26
Seadistamine 5-31
• Ekraaninäidud 5-31
• Sound 5-32
• Kuupäev ja kellaaeg 5-32
• Bluetooth 5-33

5 Infomeelelahutuse süsteem

• Süsteem 5-33

Süsteemi olekuikoonid 5-34

Teabe- ja meelelahutussüsteemi tehnilised andmed 5-35

• USB 5-35

• Bluetooth 5-36

Kaubamärgid 5-37

Vastavusdeklaratsioon 5-38

• CE RED ELis 5-38

• STB Valgevenele 5-39

• Tolliliidu vastavussertifikaat 5-39

Infomeelelahutuse süsteem

Helisüsteem

✻ MÄRKUS

Mittealgupärased kõrgrõhulahendusega (HID) esituled võivad põhjustada audiosüsteemi ja muude elektroonikaseadmete rikke.

* Kui teie sõidukil on audio-video- ja navigatsioonisüsteem (AVN), vaadake lisateabe saamiseks selle kasutusjuhendit.

Antenn

Varsantenn

Teie sõiduk kasutab AM- ja FM-signaalide vastuvõtmiseks katuseantenni. Antenn on eemaldatav.

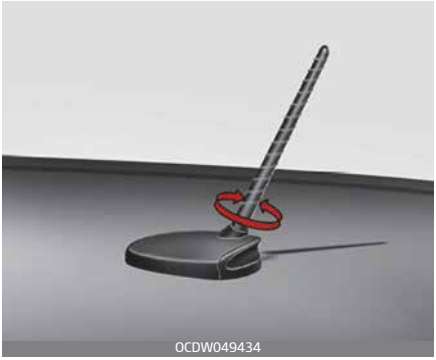

- Antennivarre eemaldamiseks keerake seda vastupäeva.
- Antenni paigaldamiseks keerake seda päripäeva.

Haiuime-antenn (mõnel mudelil)

Haiuim-antenn võtab vastu edastatavaid andmeid.

⚠ ETTEVAATUST

Varsantenn

- Antenn tuleb enne piiratud kõrgusega kohta või autopesulasse sõitmist vastupäeva pöörates eemaldada. Vastasel juhul võite antenni vigastada.
- Antennivarre uuesti paigaldamisel on oluline, et see oleks korralikult kinnitatud ja püstises asendis, et tagada parim signaali vastuvõtt. Kuid seda saab eemaldada sõiduki parkimisel või koorma laadimisel katuseraamile.
- Paigutage pagas katusereelingutele alati antennist võimalikult kaugele, et tagada raadiovastuvõtt.

USB-pesa

Saate kasutada USB-pesa USB-seadme või iPod®-i ühendamiseks.

* iPod® on Apple Inc. kaubamärk.

Autoraadio iseärasused

FM-vastuvõtt

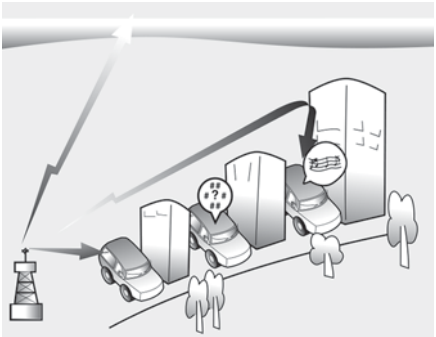

AM- ja FM-raadiosignaale levitatakse teie linnas ja selle läheduses asuvatest raadiomastidest. Need signaalid jõuavad teie auto antennini ning autoraadio võtab need vastu. Lõpuks kuuletegi vastuvõetud signaali heli kujul läbi kõlarite.

Kui autoni jõuab tugev raadiosignaal, tagab teie auto kvaliteetne helisüsteem selle laitmatu edastuse. Mõnikord pole aga teie autoni jõudev signaal küllalt tugev ja selge.

Seda võivad põhjustada mitmed tegurid, näiteks saatja kaugus, teiste saatjate lähedus ja hoonete, sildade ning muude suurte takistuste olemasolu.

AM-vastuvõtt

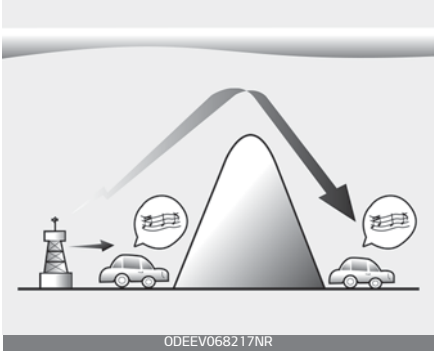

AM-signaale saab vastu võtta suuremate vahemaade tagant kui FM-signaale. See on seetõttu, et neid raadiolaineid edastatakse madalatel sagedustel. Need pikad madalsageduslikud raadiolained järgivad maakumerusi ega levi sirgjoones maa atmosfääri. Lisaks kõverduvad need ka ümber takistuste, mistõttu suudavad need kokkuvõttes tagada parema signaalilevi.

FM-raadiojaam

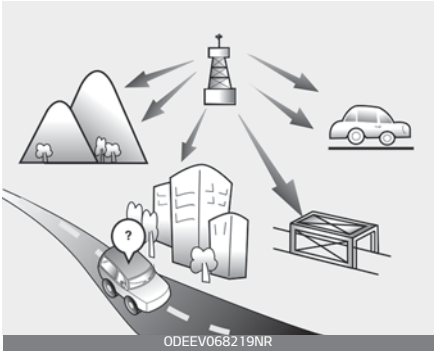

FM-raadiosignaale edastatakse kõrgetel sagedustel ning need raadiolained ei kõverdu ümber maapinna kumeruste. Sellest tulenevalt muutuvad FM-signaalid juba suhteliselt väikesel kaugusel raadiojaamast nõrgemaks. Samuti segavad FM-signaali levi hooned, mäed ja muud takistused. Mõnikord võivad seetõttu tekkida soovimatud ja ebameeldivad häired raadiohelis, mille põhjal võib tekkida mulje, nagu oleks viga raadios. Järgmised nähtused on normaalsed ja ei tähenda, et raadio on vigane.

- Hääbumine – kui sõidate saatjast eemale, muutub signaal nõrgaks ja heli hääbub. Soovitame sellisel juhul valida mõne teise, tugevama signaaliga jaama.

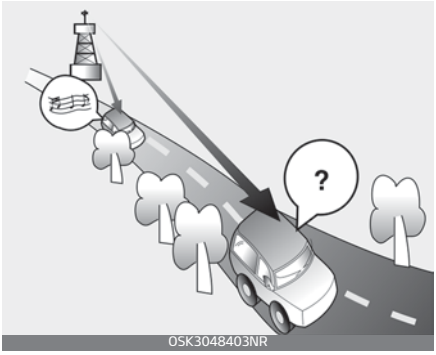

- Värelemine ja müra: nõrk FM-signaal või selle järsk nõrgenemine suurte takistuste tõttu saatejaama ja teie auto vahel võib põhjustada heli värelemist ja müra. Sel juhul soovitame reguleerida tämbrit nii, et kõrge sagedusega helide osakaal on väike.

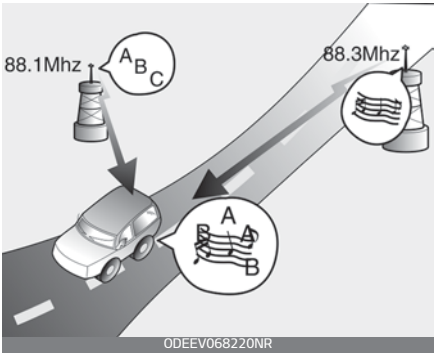

- Jaama vahetamine – FM-signaali nõrgenemisel võib raadio hakata esitama sama sageduse lähedal olevat tugevamat signaali. Nii juhtub, kuna teie autoraadio on konstrueeritud vastuvõtul eelistama selgemat signaali. Sellisel

juhul valige kuulamiseks mõni tugevama signaaliga jaam.
- Multimarsruutvastuvõtu müra: mitmest suunast vastu võetud raadiosignaalid võivad põhjustada heli katkemist või moonutamist. Seda võivad põhjustada sama jaama otsesignaal ja peegeldunud signaal või kahe erineva, kuid väga lähedase sagedusega jaama signaalid. Valige sel juhul olukorra normaliseerumiseni kuulamiseks mõni teine jaam.

Mobiiltelefoni või raadiosaatja kasutamine

Kui autos kasutatakse mobiiltelefoni, võib helisüsteemist hakata kostma müra. Tegu ei ole häirega helisüsteemi töös. Sellisel juhul kasutage mobiiltelefoni heliseadmest võimalikult kaugel.

⚠ ETTEVAATUST

Kui kasutate autos sidevahendeid, näiteks mobiiltelefoni või raadiosaatjat, on vaja autole paigaldada eraldi välisantenn. Kui mobiiltelefoni või raadiosaatjat kasutatakse ainult siseantenni vahendusel, võib see häirida auto elektrisüsteemi tööd ja mõjuda väga halvasti auto kasutusohutusele.

⚠ HOIATUS

Ärge kasutage auto juhtimise ajal mobiiltelefoni. Mobiiltelefoni kasutamiseks peatuge turvalises kohas.

Audio (puuteekraanita)

Süsteemi ülevaade – juhtpaneel

Bluetooth® juhtmevaba tehnoloogiaga

* Sõltuvalt sõiduki mudelist ja tehnilistest andmetest võib helisüsteemi välimus ja paigutus pildil kujutatust erineda.

1. SEEK/TRACK nupp

- Saate valida teise raadiojaama, loo või faili.
- Kui kuulate raadiot, vajutage ja hoidke nuppu all raadiojaama otsimiseks.
- Kui mängite midagi andmekandjalt (v.a Bluetoothi helirežiimil), vajutage ja hoidke nuppu alla edasi- või tagasikerimiseks.

2. RADIO lüliti

- Vajutage raadio sisselülitamiseks. Kui kuulate raadiot, vajutage seda raadiorežiimi muutmiseks.

3. MEDIA lüliti

- Vajutage nuppu, et mängida heli mõnelt andmekandjalt. Saate valida USB-heliallika (või iPodi) ja Bluetoothi vahel, vajutades nuppu mitu korda.
- Kui ühendatud on mitu andmekandjat, siis valige üks erinevate heliallikate menüüvalikust.

4. PHONE lüliti

- Vajutage, et ühendada mobiiltelefon Bluetoothi kaudu.
- Pärast Bluetoothi ühenduse loomist vajutage nuppu Bluetoothiga ühendatud telefoni menüüsse sisenemiseks.

5. POWER/VOL lüliti

- Vajutage lülitit süsteemi sisse- või väljalülitamiseks.
- Helitugevuse reguleerimiseks keerake nuppu paremale või vasakule.

6. PRESET lüliti

- Vajutage raadio kuulamise ajal eelseadistatud jaamade loendi eelmisele või järgmisele lehele liikumiseks.

Bluetooth® juhtmevaba tehnoloogiaga

* Sõltuvalt sõiduki mudelist ja tehnilistest andmetest võib helisüsteemi välimus ja paigutus pildil kujutatust erineda.

7. SETUP lüliti / CLOCK lüliti

- Selle nupu vajutamisega liigute seadistuste lehele.
- Seda nuppu vajutades ja all hoides saate kellaaja seadistuse lehele.

8. MENU lüliti

- Vajutage hetkerežiimi menüüekraanile pääsemiseks.

9. BACK lüliti

- Vajutage eelmisele ekraanivaatele tagasipöördumiseks.

10. Lähtestamise lüliti

11. TUNE/FILE/ENTER lüliti

- Kui kuulate raadiot, keerake seda sageduse muutmiseks.
- Kui mängite midagi andmekandjalt, keerake seda loo/faili otsimiseks (ei tööta Bluetoothi helirežiimil).
- Vajutage nuppu, et valida otsingu ajal kuvatud lugu/fail.

12. Numbrinupud (1–6)

- Kui kuulate raadiot, saate nende nuppude alt valida salvestatud raadiojaamu.
- Kui kuulate raadiot, vajutage ja hoidke nuppu all hetkel mängitava raadiojaama salvestamiseks selle nupu alla.
- Soovitud raadiojaama valimiseks vajutage vastavat numbrinuppu.

Helisüsteemi ülevaade – juhtlülitid roolil

Bluetooth® funktsiooniga mudel

* Sõltuvalt sõiduki mudelist ja tehnilistest andmetest võib helisüsteemi välimus ja paigutus pildil kujutatust erineda.

1. MODE nupp

- Vajutage seda lülitit raadio- ja heliallikate režiimi vahel vahetamiseks.

2. Helitugevuse lüliti

- Lükake helitugevuse reguleerimiseks kas üles või alla.

3. Üles/alla

- Saate valida teise raadiojaama, loo või faili.
- Kui kuulate raadiot, saate nende nuppudega valida salvestatud raadiojaamu.
- Kui kuulate raadiot, vajutage ja hoidke nuppu all raadiojaama otsimiseks.
- Andmekandjate esitamisel hoidke kerimiseks all (va Bluetooth audio režiimis).

4. MUTE lüliti

- Vajutage seda nuppu heli ajutiseks väljalülitamiseks.
- Vajutage kõne ajal mikrofoni vaigistamiseks või sisselülitamiseks.
- Meediumi esitamise ajal vajutage pausile panemiseks või esituse jätkamiseks (va iPodi režiim)

5. Helistamise/vastamise lüliti

- Vajutage, et ühendada mobiiltelefon Bluetoothi kaudu.
- Pärast Bluetoothi ühenduse loomist saate ligipääsu Bluetoothiga ühendatud telefoni ekraanile. Vajutage ja hoidke nuppu all viimasena valitud numbrile helistamiseks. Vajutage nuppu sissetuleva kõne vastuvõtmiseks.
- Saate kõne ajal sellele nupule vajutades vahetada aktiivse ja ootel oleva kõne vahel. Vajutage ja hoidke nuppu all, et vahetada vabakäerežiimi ja mobiiltelefoni režiimi vahel.

6. Kõne lõpetamise lüliti

⚠ HOIATUS

Sõidu ajal

- Ärge käitage süsteemi sõitmise ajal. Tähelepanu hajutamine sõidu ajal võib viia sõiduki juhitavuse kaotamiseni, mis võib põhjustada õnnetuse, raske kehavigastuse või surma. Juhi esmane vastutus on sõiduki ohutu ja seaduslik juhtimine ning sõidu ajal ei tohi kasutada ühtegi käeshoitavat seadet, seadmestikku ega sõiduki süsteemi, mis juhi tähelepanu sellelt vastutuselt kõrvale viivad.
- Ärge vaadake sõidu ajal pikalt ekraanile. Tähelepanu hajumine sõidu ajal võib põhjustada liiklusõnnetuse. Enne mitut toimingut vajava tegevuse läbiviimist peatage auto ohutus kohas.
- Peatage auto enne mobiiltelefoni kasutamist. Juhtimise ajal mobiiltelefoni kasutades võite põhjustada avarii. Vajadusel kasutage kõnede tegemiseks Bluetooth-vabakäeseadet ja hoidke telefonikõned võimalikult lühikesena.
- Reguleerige helitugevus tasemeni, mille juures kuulete ka väljastpoolt autot kostvaid helisid. Kui juht ei kuule sõidu ajal helisid väljastpoolt autot, võib juhtuda liiklusõnnetus. Valju heli pikaaegne kuulamine võib tekitada kuulmiskahjustusi.

⚠ HOIATUS

Süsteemi käsitlemine

- Ärge demonteerige ega muutke süsteemi. Sellise tegevuse tulemusel võib juhtuda mõni õnnetus, süttida tulekahju või keegi võib saada elektrilöögi.
- Ärge loksutage süsteemi vedelikke ega torgake sinna ühtegi võõrkeha. Süsteemis võivad selle tulemusel tekkida häired, sealt võivad hakata eralduma mürgised aurud või see võib põlema süttida.
- Süsteemi häire korral (nt heli ei ole või ekraan on tühi) lõpetage selle kasutamine. Sellistes tingimustes jätkamine võib viia õnnetuseni (tulekahju, elektrilöök) või süsteemi ülesütlemiseni.
- Ärge puudutage äikese ajal antenni, see võib põhjustada elektrilöögi.

⚠ ETTEVAATUST

Süsteemi kasutamine

- Kasutage süsteemi töötava mootoriga. Süsteemi pikemaajaline seisva mootoriga kasutamine koormab akut.
- Ärge paigaldage heakskiitmata tooteid. Heakskiitmata toodete kasutamine võib põhjustada süsteemi kasutamisel rikke. Garantii ei hõlma heakskiitmata toodete

paigaldamisest tingitud süsteemivigu.

⚠ ETTEVAATUST

Süsteemi käsitlemine

- Ärge rakendage süsteemi kasutades liigset jõudu. Liigne surve ekraanile võib LCD- või puutepaneeli kahjustada.
- Ekraani või lülitipaneeli puhastamiseks peatage mootor ja kasutage pehmet kuiva lappi. Ekraani ja nuppude kareda lapiga pühkimine või kemikaalide (piiritus, benseen, värvilahusti jne) kasutamine võib pinda kriimustada või keemiliselt kahjustada.
- Ventilatsiooniavas vedela õhuvärskendaja kasutamine võib ventilatsiooniava läbivoolava õhu tõttu deformeeruda.
- Kui te soovite seadme paigaldusasendit, pöörduge palun seadme müüja või teeninduse poole. Seadme lahtimonteerimiseks on vajalik tehniline kvalifikatsioon.

✻ MÄRKUS

- Kui teil tekkib süsteemiga probleeme, võtke ühendust müüjaga.
- Infomeelelahutuse süsteemi paigutamine elektromagnetilisse keskkonda võib põhjustada häireid.

✻ MÄRKUS

Tootja: HYUNDAI MOBIS Co., Ltd.
203, Teheran-ro, Gangnam-gu, Seoul, 06141, Korea
Tel: +82-31-260-2707.

Süsteemi sisse- ja väljalülitamine

Süsteemi sisselülitamiseks käivitage mootor.

- Kui te ei soovi süsteemi sõidu ajal kasutada, saate selle juhtpaneelil toitenuppu [**POWER**] vajutades välja lülitada. Süsteemi sisselülitamiseks vajutage uuesti [**POWER**] nupule.

Pärast mootori väljalülitamist lülitub süsteem mõne aja pärast automaatselt välja või kohe, kui avate juhiukse.

- Sõltuvalt sõiduki mudelist või tehnilistest andmetest võib süsteem välja lülituda ka kohe, kui mootori seiskate.
- Süsteemi uuesti sisselülitamisel jäävad eelmine režiim ja seaded aktiivseks.

⚠ HOIATUS

- Mõned funktsioonid võivad sõiduki liikumisel turvalisuse kaalutlustel keelatud olla. Need hakkavad tööle alles siis, kui auto on peatunud. Enne nende funktsioonide kasutamist parkige ohutus kohas.
- Süsteemi häire korral (nt heli ei ole või ekraan on tühi) lõpetage selle kasutamine. Sellistes tingimustes jätkamine võib viia õnnetuseni (tulekahju, elektrilöök) või süsteemi ülesütlemiseni.

✻ MÄRKUS

Süsteemi saab sisse lülitada, kui süütelüliti on asendis "ACC" või "ON". Pikaaegne süsteemi kasutamine seisva mootoriga tühjendab akut. Kui plaanite kasutada süsteemi pikemat aega, käivitage mootor.

Ekraani sisse- või väljalülitamine

Pimestuse vältimiseks võite ekraani välja lülitada. Ekraani saab lülitada välja ainult siis, kui süsteem on sisse lülitatud.

1. Vajutage juhtpaneelil nuppu [**SETUP/CLOCK**].
2. Vajutage juhtpaneelil nuppu [6], et valida ekraani väljalülitus**(Display Off).**
   - Ekraani uuesti sisselülitamiseks vajutage juhtpaneelil ükskõik millisele nupule.

Põhitoimingute tundmaõppimine

Toimingu valimiseks või seadete reguleerimiseks saate kasutada numbrinuppe ja nuppu [**TUNE**] juhtpaneelil.

Toimingu valimine

Numbritega toimingud

- Valige vastavale numbrinupule.

Numbriteta üksused

- Keerake soovitud üksuse valimiseks [**TUNE**] nuppu ja seejärel vajutage seda.

Seadete reguleerimine

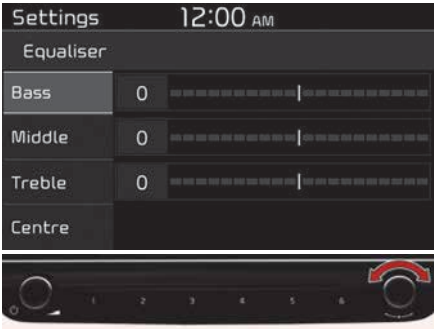

- Keerake [**TUNE**] nuppu väärtuse muutmiseks ja vajutage seejärel kinnitamiseks nupule.
- Väärtuse taseme suurendamiseks keerake [**TUNE**] nuppu paremale ja väärtuse vähendamiseks keerake [**TUNE**] nuppu vasakule.

Raadio

Raadio sisselülitamine

- Vajutage juhtpaneelil raadionuppu [**RADIO**].

FM/AM režiim

1. Praegune raadiorežiim
2. Teave raadiojaama kohta
3. Salvestatud jaamade loend

Vajutage juhtpaneelil menüünuppu [**MENU**] järgmistele menüüvalikutele ligipääsemiseks:

- **List (Loend)**: kõigi võimalike jaamade kuvamine.
- **Traffic Announcement (TA) (Liiklusteave)**: liiklusteadete aktiveerimine või inaktiveerimine. Teavitused ja programmid saabuvad automaatselt, kui see on võimalik.
- **Scan (Skannimine)**: süsteem otsib tugeva signaaliga raadiojaamu ja esitab igast umbes 5-sekundilise näite.
- **Sound Settings (Heliseaded)**: süsteemi heliseadete muutmiseks.

DAB/FM režiim (DAB-ga)

1. Praegune raadiorežiim
2. Teave raadiojaama kohta
3. Salvestatud jaamade loend

Vajutage juhtpaneelil menüünuppu [**MENU**] järgmistele menüüvalikutele ligipääsemiseks:

- **List (Loend)**: kõigi võimalike jaamade kuvamine.
- **Traffic Announcement (TA) (Liiklusteave)**: liiklusteadete aktiveerimine või inaktiveerimine. Teavitused ja programmid saabuvad automaatselt, kui see on võimalik.
- **Region (Piirkond)**: lubab või keelab automaatselt piirkondlike jaamade vahel ümberlülitamist.
- **Sound Settings (Heliseaded)**: süsteemi heliseadete muutmiseks.
- **Scan (Skannimine)**: süsteem otsib tugeva signaaliga raadiojaamu ja esitab igast umbes 5-sekundilise näite.
- **Manual tune FM (FM käsitsi häälestamine)**: raadiosageduse käsitsi otsimine.

Raadiorežiimi vahetamine

Saate režiimi vahetada ka, kui vajutate raadionuppu [**RADIO**] juhtpaneelil või nuppu [**MODE**] roolil. Raadiorežiim vahetub iga kord, kui nuppu vajutate.

Võimalike raadiojaamade skannimine

Saate iga raadiojaama mõni sekund kuulata, et testida nende signaali ja valida soovitud raadiojaam.

1. Vajutage raadiorežiimil olles menüünuppu [**MENU**] juhtpaneelil.
2. Keerake [**TUNE**] nuppu, et teha valik Scan (Skaneerimine) ja vajutage seejärel nupule.
   - Süsteem leiab tugeva signaaliga raadiojaamad ja mängib igaüht neist viis sekundit.
3. Kui leiate sobiva raadiojaama, mida soovite kuulata, vajutage otsingunuppu [**TUNE**].
   - Jätkake valitud raadiojaama kuulamist.

Raadiojaamade otsimine

Eelmise või järgmise võimaliku raadiojaama otsimiseks vajutage juhtpaneelil [∨ **SEEK/TRACK** ∧] nupule.

- Sageduste kiireks otsimiseks vajutage ja hoidke nuppu [∨ **SEEK/TRACK** ∧]. Nupu vabastamisel valitakse automaatselt tugeva signaaliga raadiojaam (kui kuulub varustusse).

Kui teate raadiojaama täpset sagedust, keerake juhtpaneelil [**TUNE**] lüliti sobivale sagedusele.

Raadiojaamade salvestamine

Te saate oma lemmikraadiojaamad salvestada ja kuulata neid salvestatud jaamade loendist valides.

- Hoidke raadio kuulamise ajal all juhtpaneelil vastavat numbrinuppu.
- Kuulatav jaam kinnitatakse sellele numbrile.

✻ MÄRKUS

- Te saate talletada kuni 36 raadiojaama.
- Kui loend on täis, saate mõne oma lemmikjaama vahetada hetkel kuulatava jaama vastu. Vajutage ja hoidke juhtpaneelil all soovitud numbrinuppu.

Salvestatud raadiojaamade kuulamine

1. Tehke kindlaks, mis numbri all on raadiojaam, mida soovite kuulata.
2. Vajutage juhtpaneelil soovitud numbrinuppu.
   - Samuti saate jaama vahetada, kui vajutate roolil üles/allahooba.

Meediapleier

Meediapleieri kasutamine

Võite esitada erinevatele andmekandjatele, nagu USB-mälupulk, nutitelefon ja iPod, salvestatud muusikat.

1. Ühendage seade oma auto USB-pesasse.
   - Taasesitus võib alata kohe sõltuvalt süsteemiga ühendatud seadmest.
2. Vajutage juhtpaneelil nuppu [**MEDIA**].
   - Kui teil on mitu andmekandjat, vajutage uuesti nuppu [**MEDIA**] ja vajutage sobiva režiimi numbrinuppu.

✻ MÄRKUS

- Apple'i seadme ühendamisel ei alga taasesitus automaatselt. Meediapleieri käivitamiseks iPod-režiimil, vajutage juhtpaneelil nuppu [**MEDIA**].
- Saate režiimi muuta ka roolirattal korduvalt nuppu [**MODE**] vajutades.
- Ühendage või ühendage lahti USB-seade ainult siis, kui audiosüsteem on väljalülitatud.
- Sõltuvalt sõiduki mudelist ja spetsifikatsioonist võivad võimalikud nupud või nende välimus ning USB-pesade asukoht erineda.
- Ärge ühendage nutitelefoni või MP3-seadet süsteemi mitme

meetodiga, nagu USB või Bluetoothi kaudu korraga. See võib põhjustada moonutatud müra või süsteemi talitlushäireid.
- Kui ühendatud seadme ekvalaiseri funktsioon ja süsteemi ekvalaiseri seaded on mõlemad aktiveeritud, võivad need teineteist mõjutada ja halvendada heli või põhjustada müra. Võimalusel deaktiveerige seadme ekvalaiseri funktsioon.
- Apple'i seadme ühendamine võib tekitada müra. Kui te parasjagu seda seadet ei kasuta, ühendage seade lahti.
- Kui Apple'i seade on toitepistikusse ühendatud, võib välise heliallika mängimisel tekkida müra. Sel juhul ühendage toide enne kasutamise lahti.

USB-režiimi kasutamine

Saate esitada mobiilsesse seadmesse, nt USB-mälupulgale ja MP3-pleierisse talletatud meediafaile. Kontrollige enne USB-režiimi kasutamist USB-mälupulga ja faili tehnilisi andmeid.

Ühendage enda USB-seade alati otse auto USB-pesaga.
- Taasesitus algab kohe.
- Kui USB-seade on süsteemiga juba ühendatud, vajutage [**MEDIA**] nupule ja vajutage nupule [**1**], et valida meediumi valikuaknast **USB**.

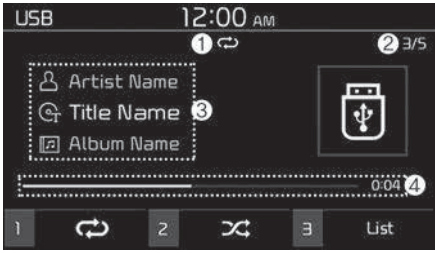

1. Korduva esituse režiim
2. Praeguse faili number ja kogu failide arv
3. Parasjagu esitatava laulu info
4. Info, kui kaua on hetkefaili esitatud, ja selle indikaatorriba

Vajutage juhtpaneelil menüünuppu [**MENU**] järgmistele menüüvalikutele ligipääsemiseks:
- **Information (Teave)**: praegu esitatava laulu info.
- **Sound Settings (Heliseaded)**: süsteemi heliseadete muutmiseks.

Edasi ja tagasi kerimine

- Vajutage ja hoidke juhtpaneelil nuppu [∨ **SEEK/TRACK** ∧].
  - Te võite hoida all ka üles-alla roolinuppu.

Praeguse esituse taaskäivitamine

- Kui pala on esitatud 2 sekundit, vajutage juhtpaneelil nuppu [∨ **SEEK/TRACK**].
  - Saate vajutada ka roolil olevat üles-alla hooba.

Eelmise või järgmise pala esitamine

- Eelmise pala esitamiseks vajutage uue pala esimese 2 sekundi jooksul juhtpaneelil nuppu [∨ **SEEK/TRACK**]. Järgmise pala esitamiseks vajutage juhtpaneelil nuppu [**SEEK/TRACK** ∧].
  - Kui möödunud on rohkem kui 2 sekundit taasesitamist, vajutage eelmise pala esitamiseks juhtpaneelil kaks korda nuppu [∨ **SEEK/TRACK**].
  - Saate vajutada ka roolil olevat üles-alla hooba.

✻ MÄRKUS

- Keerake sobiva pala leidmiseks juhtpaneelil [**FILE**] nuppu ja vajutage faili esitamiseks viie sekundi jooksul nupule.
- Kui vajutust ei ole viie sekundi jooksul tuvastatud, siis otsing katkestatakse ja ekraan kuvab parasjagu esitatava laulu info.

Korduvesitus

- Vajutage juhtpaneelil nuppu [**1**]. Korduva esituse režiim muutub iga nupuvajutusega. Ekraanil kuvatakse vastava režiimi ikoon.

Suvalises järjekorras esitamine

- Vajutage juhtpaneelil nuppu [**2**]. Suvalises järjekorras esitamise režiim aktiveeritakse või deaktiveeritakse igal vajutamisel. Kui suvalises järjekorras esitamise režiimi valite, kuvatakse ekraanil vastava režiimi ikoon.

Failide loendist muusikafailide otsimine

1. Vajutage juhtpaneelil nuppu [**3**], et valida **List** (loend).
2. Keerake [**TUNE**] nuppu vastava kategooria ja faili valimiseks ning vajutage seejärel esitamiseks nupule.

✻ MÄRKUS

- Käivitage sõiduki mootor enne USB-seadme süsteemiga ühendamist. Kui käivitate mootori ja USB-seade on juba ühendatud, võib see USB-seadet kahjustada.
- USB-seadmete ühendamisel ja eemaldamisel jälgige, et ei tekiks staatilist elektrit. Staatiline elekter võib tekitada süsteemi rikke.
- Olge ettevaatlik ja ärge laske oma kehal või välistel objektidel USB-pesaga kokku puutuda. See võib põhjustada õnnetuse või süsteemi rikke.
- Ärge ühendage ega ühendage USB-pistikut lühikese aja jooksul korduvalt lahti. See võib põhjustada seadme tõrke või süsteemi rikke.
- Kasutage USB-seadet ainult helifailide kuulamiseks. USB-tarvikute kasutamine laadimiseks või soojendamiseks põhjustada kehva

jõudlust ja süsteemi talitlushäireid.

✻ MÄRKUS

- Ärge kasutage USB-mäluseadmega ühendamisel pikendusjuhet. Ühendage see otse USB-ühenduspesasse. USB-keskuse või pikenduskaabli kasutamisel ei pruugi süsteem seadet ära tunda.
- Sisestage USB-pistik täielikult USB-pessa. Vastasel juhul võib tekkida ühenduse häire.
- USB-mälupulga eemaldamisel võib tekkida moonutatud müra.
- Süsteem on võimeline esitama ainult standardformaadis kodeeritud faile.
- Süsteem ei pruugi järgmiseid USB-seadmeid korrektselt tuvastada:
  - krüpteeritud MP3-mängijad;
  - USB-seadmed, mida ei peeta teisaldatavateks andmekandjateks.
- Kui USB-seade ei ole heas seisukorras, ei pruugi süsteem seda tuvastada.
- Osa USB-seadmeid ei pruugi teie süsteemiga ühilduda.
- Sõltuvalt USB-seadmes tüübist, mahust või failide formaadist võib USB-seadme tuvastamine tavalisest kauem aega võtta.
- Sõltuvalt tehnilistest andmetest ei pruugi osad USB-seadmed USB-ühenduse kaudu laadimist toetada.
- Piltide ja videote esitamist ei toetata.

iPodi režiimi kasutamine

Saate kuulata oma Apple'i seadmesse, nagu iPodi või iPhone'i, salvestatud muusikat.

1. Ühendage oma Apple'i seade auto USB-pesasse seadmega kaasasoleva kaabli abil.
   - Pärast ühendamist hakkab seade laadima. Muusika esitamine ei alga automaatselt.
2. Vajutage juhtpaneelil nuppu [**MEDIA**].
   - Kui süsteemiga on ühendatud mitu seadet, vajutage nuppu [**MEDIA**] ja seejärel nuppu [**1**], et valida meediumi valikuaknast **iPod**.

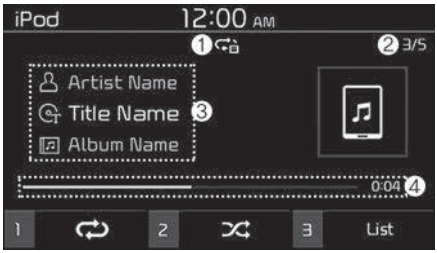

1. Korduva esituse režiim
2. Praeguse faili number ja kogu failide arv
3. Parasjagu esitatava laulu info
4. Info, kui kaua on hetkefaili esitatud, ja selle indikaatorriba

Vajutage juhtpaneelil menüünuppu [**MENU**] järgmistele menüüvalikutele ligipääsemiseks:

- **Information (Teave)**: praegu esitatava laulu info.
- **Sound Settings (Heliseaded)**: süsteemi heliseadete muutmiseks.

Edasi ja tagasi kerimine

- Hoidke juhtpaneelil all nuppu [∨ **SEEK/TRACK** ∨].
  - Te võite hoida all ka üles-alla roolinuppu.

Praeguse esituse taaskäivitamine

- Kui pala on esitatud 2 sekundit, vajutage juhtpaneelil nuppu [∨ **SEEK/TRACK**].
  - Saate vajutada ka roolil olevat üles-alla hooba.

Eelmise või järgmise pala esitamine

- Eelmise pala esitamiseks vajutage uue pala esimese 2 sekundi jooksul juhtpaneelil nuppu [∨ **SEEK/TRACK**]. Järgmise pala esitamiseks vajutage juhtpaneelil nuppu [**SEEK/TRACK** ∧].
  - Kui möödunud on rohkem kui 2 sekundit taasesitamist, vajutage eelmise pala esitamiseks juhtpaneelil kaks korda nuppu [∨ **SEEK/TRACK**].
  - Saate vajutada ka roolil olevat üles-alla hooba.

✻ MÄRKUS

- Keerake sobiva pala leidmiseks juhtpaneelil [**FILE**] nuppu ja vajutage faili esitamiseks viie sekundi jooksul nupule.
- Kui vajutust ei ole viie sekundi jooksul tuvastatud, siis otsing katkestatakse ja ekraan kuvab parasjagu esitatava laulu info.

Korduvesitus

- Vajutage juhtpaneelil nuppu [**1**]. Korduva esituse režiim muutub iga nupuvajutusega. Ekraanil kuvatakse vastava režiimi ikoon.

Suvalises järjekorras esitamine

- Vajutage juhtpaneelil nuppu [**2**]. Suvalises järjekorras esitamise režiim aktiveeritakse või deaktiveeritakse igal vajutamisel. Kui suvalises järjekorras esitamise režiimi valite, kuvatakse ekraanil vastava režiimi ikoon.

Failide loendist muusikafailide otsimine

1. Vajutage juhtpaneelil nuppu [**3**], et valida **List** (loend).
2. Keerake [**TUNE**] nuppu vastava kategooria ja faili valimiseks ning vajutage seejärel esitamiseks nupule.

✻ MÄRKUS

- Käivitage mootor kindlasti enne seadmete ühendamist süsteemiga. Kui käivitate mootori ja seade on juba ühendatud, võib see seadet kahjustada.
- Ärge ühendage ega ühendage USB-pistikut lühikese aja jooksul korduvalt lahti. See võib põhjustada seadme tõrke või süsteemi rikke.

Märkused Apple'i seadme ühendamise kohta

- Jälgige, et operatsioonisüsteem (iOS) ja püsivara oleksid enne süsteemiga ühendamist ajakohastatud. Vananenud seadmed võivad süsteemis rikke põhjustada.
- Kui teie seadme aku on tühi, ei pruugi süsteem seadet tuvastada. Kontrollige aku taset ja vajadusel laadige aku enne seadme süsteemiga ühendamist.
- Kasutage Apple'i poolt heakskiidetud kaablit. Vastasel juhul võib kaabel tekitada moonutatud heli ja tõrkeid taasesituse ajal.
- Kasutage alla 1 m pikkust kaablit, nt Apple'i seadme originaalkaablit. Pikemate kaablitega ei pruugi teabe- ja meelelahutussüsteem Apple'i seadet tuvastada.
- Sisestage USB-pistik täielikult USB-pessa. Vastasel juhul võib tekkida ühenduse häire.
- Kui ühendate seadme samal ajal, kui selles juba mõni fail või lugu mängib, võite kuulda kõrget heli vahetult pärast ühendamist. Ühendage seade pärast seda, kui olete pannud failiesituse pausile või selle lõpetanud.
- Seadme ühendamine samal ajal, kui iTunes'is on allalaadimine või sünkroonimine pooleli, võib tekitada tõrke. Ühendage seade peale allalaadimise või sünkroonimise lõppu.
- Kui ühendate iPod nano (v.a 6. generatsiooni seadme) või iPod classic seadme, kuvatakse brändi logo ekraanil. iPhone ja iPod touch seadmete puhul logo ei kuvata.

Märkused Apple'i seadmete kasutamise kohta

- Sõltuvalt mudelist ei pruugi süsteem toetamata ühendusprotokollide tõttu teie seadet tuvastada.
- Süsteemis kuvatav palade järjestus võib seadmesse salvestatud järjestusest erineda.
- Süsteemis kuvatav teave võib sõltuda muusikaesitluse rakendusest, mida kasutate, ja sellest lähtudes olla erinev.
- iPhone'is võivad heli voogesituse funktsioon ja iPodi režiim sattuda vastuollu. Tõrke tekkimisel eemaldage USB-kaabel ja ühendage see uuesti.

- Kui kasutate iPhone'i või iPod touch seadet, ärge juhtige seda samal ajal, kui see on süsteemiga ühendatud. Võib tekkida tõrge.
- Kui muusika iPhone'ist mängib ja teete ise telefonikõne või tuleb kõne sisse, võib muusika pärast kõne lõppu jääda pausile. Kui te peale kõne lõppu muusikat ei kuule, kontrollige seadmest, kas muusika esitus on peatatud.
- Ärge dubleerige palasid mitmesse kataloogi. Mitmesse kataloogi salvestatud lugu võib tekkida tõrke otsingu ja esituse funktsioonis.
- Andmekandja juhtimisfunktsioonide, nagu peatamine või kordus, kasutamisel vahetult enne pala lõppemist ei pruugi ekraanil kuvatav teave vastata tegelikult esitatavale palale. Tegu ei ole süsteemi tõrkega. Taaskäivitage iPodi režiim süsteemis või peatage esitus ja käivitage see uuesti seadmes.
- Sõltuvalt Apple'i seadmest võivad tekkida vahelejätmised või esitus halb olla.
- Kui probleeme põhjustab Apple'i seadme defekt, lähtestage Apple'i seade ja proovige uuesti. (Lisateavet leiate enda Apple'i seadme käsiraamatust.)

Bluetooth

Bluetoothi seamete ühendamine

Bluetooth on lähisidet kasutav juhtmevaba tehnoloogia. Bluetoothi kaudu saate ühendada läheduses olevad mobiilseadmed juhtmevabalt, et ühendatud seadmete vahel andmeid saata ja vastu võtta. See võimaldab teil seadmeid efektiivselt kasutada.

Bluetoothi kasutamiseks peate kõigepealt Bluetooth-toega seadme, nagu mobiiltelefon või MP3-mängija, oma süsteemiga ühendama. Veenduge, et ühendatav seade toetab Bluetoothi.

⚠ HOIATUS

Parkige oma sõiduk enne Bluetooth-seadmete ühendamist ohutusse kohta. Kui tähelepanu on auto juhtimise ajal hajutatud, võib juhtuda vigastuste või surmaga lõppev liiklusõnnetus.

✻ MÄRKUS

- Saate oma süsteemis kasutada ainult Bluetooth vabakäe ja audio funktsioone. Ühendage seade, mis neid funktsioone toetab.
- Osa Bluetoothi toetavad seadmeid võivad põhjustada teabe- ja meelelahutussüsteemis tõrkeid või müra. Probleemi võib lahen-

dada see, kui asetate enda seadme teise kohta.

- Ühendatud Bluetooth-seade või mobiiltelefon ei pruugi kõiki funktsioone toetada. Bluetoothi toetavate seadmete üksikasjade ja ühilduvuse kohta leiate teavet http://kiaeurope. nextgentechnology.net.
- Kui süsteem pole sõiduki ja Bluetooth-seadme sidevea tõttu stabiilne, kustutage seotud seadmed ja ühendage Bluetooth-seadmed uuesti.
- Kui Bluetooth-ühendus pole stabiilne, tehke läbi järgmised sammud:
  1. Lülitage seadmes Bluetooth välja ja seejärel sisse tagasi. Seejärel ühendage seade uuesti.
  2. Lülitage seade välja ja sisse. Seejärel ühendage see uuesti.
  3. Eemaldage seadmest aku ja paigaldage see tagasi. Seejärel lülitage seade sisse ja ühendage see uuesti.
  4. Kustutage seotud seade nii teabe- ja meelelahutussüsteemist kui ka Bluetooth-tehnoloogiaga seadmest ning siduge seade süsteemiga uuesti.

Bluetooth-tehnoloogiaga seadme sidumine teabe- ja meelelahutussüsteemiga

Bluetooth-ühenduste loomise jaoks ühendage seade esmalt teabe- ja meelelahutussüsteemiga, et lisada see süsteemi Bluetooth-seadmete loendisse. Saate registreerida kuni viis seadet.

1. Vajutage juhtpaneelil nuppu [**SETUP/CLOCK**] ning valige seejärel **Bluetooth ▶ Connections** (Ühendused).
   - Esmakordsel seadme sidumisel süsteemiga võite vajutada ka juhtpaneelil nuppu [**PHONE**] või helistamise/vastamise roolinupule.
2. Otsige oma Bluetooth-tehnoloogiaga seadmes üles oma auto süsteem, seejärel valige see.
   - Kontrollige süsteemi Bluetooth nime, mis kuvatakse uue sidumise hüpikaknas.

3. Sisestage või kinnitage ühenduse kinnitamiseks salasõna.
   - Kui Bluetooth-seadme ekraanil kuvatakse pääsukoodi sisestuskuva, sisestage süsteemi ekraanil kuvatav kood „0000“.

- Kui Bluetooth-seadme ekraanil kuvatakse 6-kohaline kood, veenduge, et Bluetooth-seadmes kuvatav Bluetooth-pääsukood oleks sama mis teabe- ja meelelahutussüsteemi ekraanil, ja kinnitage seadme ühendus.

4. Valige, kas soovite ühendada Bluetooth-seadme autosüsteemiga enne teisi seadmeid või mitte.
   - Kui te annate eelise Bluetooth seadmele, ühendatakse see süsteemi sisselülitamisel automaatselt.

✻ MÄRKUS

- Selles juhendis toodud ekraanipilt on näidis. Vaadake enda auto teabe- ja meelelahutussüsteemi ekraanilt täpne sõiduki nimi ja Bluetooth-seadme nimi.
- Vaikimisi pääsukood on „0000“.
- Kui olete lubanud teabe- ja meelelahutussüsteemile juurdepääsu teisele seadmele, võib süsteemil minna mõni hetk, enne kui süsteem end seadmega seob. Kui ühendus on loodud, siis ilmub ekraani ülaossa Bluetoothi olekuikoon.
- Saate juurdepääsuõigusi muuta mobiiltelefoni Bluetoothi seadete menüü kaudu. Lisateavet leiate enda mobiiltelefoni kasutusjuhendist.
- Uue seadme sidumiseks korrake samme 1–4.
- Kui üks seade on juba teabe- ja meelelahutussüsteemiga Bluetoothi abil ühendatud, ei saa teisi seadmeid süsteemiga ühendada.
- Kui kasutate automaatset Bluetooth-seadme sidumist, siis võidakse telefonikõne lülitada sõiduki vabakäeseadmesse, kui räägite telefoniga töötava mootoriga sõiduki lähedal. Kui te ei soovi süsteemi seadmega automaatselt ühendada, lülitage Bluetooth oma seadmes välja.
- Kui seade on süsteemi Bluetoothi kaudu ühendatud, võib seadme aku kiiremini tühjeneda.

Seotud seadme ühendamine

Selleks, et Bluetooth-seadet teabe- ja meelelahutussüsteemis kasutada, ühendage seotud seade süsteemiga. Süsteemiga saab korraga ühendada ainult ühe seadme.

1. Vajutage juhtpaneelil nuppu [**SETUP/CLOCK**] ning valige seejärel **Bluetooth** ▶ **Connections** (Ühendused).
   - Kui ühtegi seadet pole ühendatud, vajutage raadionuppu [**RADIO**] juhtpaneelil või helistamise/vastamise nuppu roolil.
2. Keerake [**TUNE**] nuppu soovitud seadme valimiseks ja vajutage seejärel nupule.

- Kui teine seade on teabe- ja meelelahutussüsteemiga juba ühendatud, ühendage see lahti. Selleks valige ühendatud seade.

3. Keerake nuppu [**TUNE**] valiku **Connect** (Ühendus) valimiseks ja vajutage seejärel nuppu.

✻ MÄRKUS

- Kui ühendus lõppeb, kuna seade on levist väljas või rikkis, taastatakse ühendus automaatselt levialasse jõudmisel või rikke kõrvaldamisel.
- Kui seadme Bluetooth-funktsioon on välja lülitatud, pole Bluetoothiga ühendamine võimalik. Lülitage kindlasti seadme Bluetooth-funktsioon sisse.
- Olenevalt sellest, mis seadmetele on antud automaatse ühendamisel eelisõigused, võib seadmega ühendamine võtta mõne hetke.

Seadme lahtiühendamine

Kui te soovita Bluetooth seadme kasutamise lõpetada või ühendada teise seadme, katkestage ühendatud seadme ühendus.

1. Vajutage juhtpaneelil nuppu [**SETUP/CLOCK**] ning valige seejärel **Bluetooth ▶ Connections** (Ühendused).
2. Keerake lahtiühendatava seadme valimiseks [**TUNE**] nuppu ja vajutage seejärel nupule.
3. Keerake otsingunuppu [**TUNE**], valige **Disconnect** ja vajutage seejärel otsingunupule.

Seotud seadmete kustutamine

Kui te Bluetooth seotuna hoida või soovite ühendada uue seadme, kui Bluetooth seadmete loend on täis, kustutage ühendatud seadmed.

1. Vajutage juhtpaneelil nuppu [**SETUP/CLOCK**] ning valige seejärel **Bluetooth ▶ Connections** (Ühendused).
2. Keerake kustutatava seadme valimiseks nuppu [**TUNE**] ja vajutage seejärel nupule.
3. Keerake nuppu [**TUNE**] valiku **Delete** (Kustuta) valimiseks ja vajutage seejärel nuppu.

✻ MÄRKUS

- Seotud seadme kustutamisel kustutatakse ka kõnelogi ja kontaktid.
- Kui soovite kustutatud seadet uuesti kasutada, peate selle uuesti süsteemiga siduma.

Bluetooth-audioseadme kasutamine

Saate kuulata Bluetooth-audioseadmesse talletatud muusikat enda sõiduki kõlaritest.

- Vajutage juhtpaneelil nuppu [**MEDIA**].
  - Kui teil on mitu andmekandjat, vajutage nuppu [**MEDIA**] ja see-

järel nuppu [**2**], et valida meediumi valikuaknast **BT Audio**.

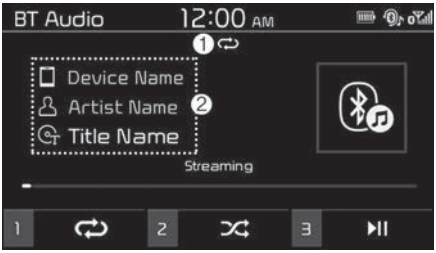

1. Korduva esituse režiim
2. Parasjagu esitatava laulu info

Vajutage juhtpaneelil menüünuppu [**MENU**] järgmistele menüüvalikutele ligipääsemiseks:

- **Connections (Ühendused)**: looge Bluetooth-ühendus.
- **Sound Settings (Heliseaded)**: süsteemi heliseadete muutmiseks.

Taasesituse peatamine ja jätkamine

- Taasesituse peatamiseks vajutage juhtpaneelil nuppu [**3**]. Taasesituse jätkamiseks vajutage uuesti nuppu [**3**].

Korduvesitus

- Vajutage juhtpaneelil nuppu [**1**]. Korduva esituse režiim muutub iga nupuvajutusega. Ekraanil kuvatakse vastava režiimi ikoon.

Suvalises järjekorras esitamine

- Vajutage juhtpaneelil nuppu [**2**]. Suvalises järjekorras esitamise režiim aktiveeritakse või deaktiveeritakse igal vajutamisel. Kui suvalises järjekorras esitamise režiimi valite, kuvatakse ekraanil vastava režiimi ikoon.

✻ MÄRKUS

- Sõltuvalt ühendatud Bluetooth seadmest, mobiiltelefonist või muusikapleierist võivad taasesituse nupud olla erinevad.
- Sõltuvalt kasutatavast muusikapleierist ei pruugi voogesitus olla toetatud.
- Ühendatud Bluetooth-seade või mobiiltelefon ei pruugi kõiki funktsioone toetada.
- Kui te ühendate Bluetooth-seadme või mobiiltelefoni oma süsteemiga samaaegselt nii USB kui ka Bluetoothi kaudu, lülitub Bluetoothi režiim välja ning muusikat esitatakse USB- või iPodi režiimil. Eemaldage USB-seade, et esitada muusikat Bluetoothi kaudu.
- Kui Bluetoothiga telefoni kasutatakse muusika esitamiseks, siis sissetulevate kõnede ajal või välja helistades muusika katkeb.
- Kui esitate heli Bluetooth-audioseadmest ja samal ajal tuleb kõne sisse või helistate ise välja, võib see tekitada häireid helis.

- Kui kasutate Bluetooth-audioseadmest heli esitamiseks Bluetooth-telefoni režiimi, ei pruugi esitus pärast kõne lõppu automaatselt jätkuda (sõltuvalt ühendatud mobiiltelefonist).
- Kui valite Bluetooth-audiorežiimil lugu (liikudes loendis üles või alla), võib mõnes mobiiltelefonis tekitada müra.
- Edasi ja tagasi kerimine ei ole Bluetooth-audiorežiimil toetatud.
- Esitusloendi funktsioon ei ole Bluetooth-audiorežiimil toetatud.
- Kui Bluetooth-seade ühendatakse, lõppeb ka Bluetooth-audiorežiim.

Bluetooth-telefoni kasutamine

Saate Bluetoothi abil teha telefoniga vabakäekõnesid. Vaadake kõne teavet süsteemi ekraanil, helistage ise ja võtke sissetulevaid kõnesid mugavalt vastu auto sisseehitatud mikrofoni ja kõlarite abil.

⚠ HOIATUS

- Parkige oma sõiduk enne Bluetooth-seadmete ühendamist ohutusse kohta. Kui tähelepanu on auto juhtimise ajal hajutatud, võib juhtuda vigastuste või surmaga lõppev liiklusõnnetus.
- Ärge kunagi valige telefoninumbrit või vastake kõnele sõidu ajal. Mobiiltelefoni kasutamine võib tähelepanu liikluselt kõrvale juhtida, muutes olukorra jälgimise raskeks ja vähendades võimet ootamatuid olukordi lahendada. Nii võib juhtuda liiklusõnnetus. Vajadusel kasutage kõnede tegemiseks Bluetooth-vabakäeseadet ja hoidke telefonikõned võimalikult lühikesena.

✻ MÄRKUS

- Telefoni ekraani ei ole võimalik ühendamata mobiiltelefonide puhul avada. Bluetooth-telefoni funktsiooni kasutamiseks ühendage mobiiltelefon süsteemiga.
- Bluetooth-vabakäeseade ei pruugi töötada, kui väljute mobiilsideteenuse levialast, näiteks kui viibite tunnelis, maa all või mägises piirkonnas.
- Kõnekvaliteet võib halveneda järgmistes olukordades:
  - Mobiiltelefoni levi on halb.
  - Sõidukis on lärmakas.
  - Mobiiltelefon asetatakse metallist esemete, näiteks joogipurgi, lähedusse.
- Bluetooth-vabakäeseadme helitugevus ja -kvaliteet sõltub ühendatud mobiiltelefonist ja võib seega erineda.

Helistamine

Kui mobiiltelefon on süsteemi ühendatud, saate helistada, valides nime kõnelogist või kontaktiloendist.

1. Vajutage juhtpaneelil telefoninuppu [**PHONE**].
   - Alternatiivselt vajutage rooli kõne/vastamise nuppu.
2. Kui teil on süsteemiga seotud mitu mobiilset seadet, valige seotud telefonide loendist oma mobiiltelefon.

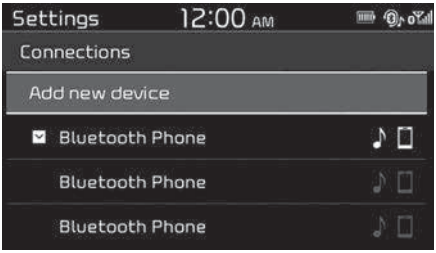

3. Valige telefoninumber.
   - Telefoninumbri lemmikute loendist valimiseks valige **Favourites** (Lemmikud).
   - Telefoninumbri kõnelogist valimiseks valige **Call history**.
   - Telefoninumbri oma mobiiltelefonist allalaaditud kontaktide hulgast valimiseks valige **Contacts**.
4. Kõne lõpetamiseks vajutage juhtpaneelil nuppu [**2**], et valida **End**.
   - Võite vajutada ka kõne lõpetamise roolilülitile.

Lemmikute loendi kasutamine

1. Vajutage telefoniekraanil nuppu [**1**], et valida **Favourites** (lemmikud).
2. Keerake [**TUNE**] nuppu vastava kontakti valimiseks ja vajutage seejärel helistamiseks nupule.

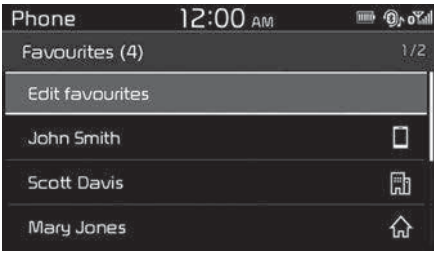

Vajutage juhtpaneelil menüünuppu [**MENU**] järgmistele menüüvalikutele ligipääsemiseks:

- **Delete (Kustutamine)**: lemmikute kustutamiseks.

✻ MÄRKUS

- Te saate registreerida iga seadme kohta kuni 20 lemmikut.
- Lemmikute määramiseks peate kõigepealt kontaktid süsteemi alla laadima.
- Mobiiltelefoni salvestatud lemmikuid ei laadita süsteemi.
- Kui mobiiltelefonis kontakti andmeid muudetakse, siis süsteemis olevaid lemmikuid automaatselt ei muudeta. Kustutage ja lisage kontakt uuesti lemmikutesse.
- Uue mobiiltelefoni ühendamisel ei kuvata eelmise mobiiltelefoni lemmikuid, aga need jäävad süs-

teemi seniks, kuni kustutate telefoni seadmete loendist.

Kõnelogi kasutamine

1. Vajutage telefoniekraanil nuppu [**2**], et valida **Call history** (kõnelogi).
2. Keerake vastava kontakti valimiseks [**TUNE**] nuppu ja vajutage seejärel helistamiseks nupule.

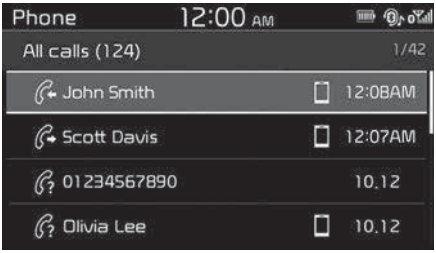

Vajutage juhtpaneelil menüünuppu [**MENU**] järgmistele menüüvalikutele ligipääsemiseks:

- **All calls (Kõik kõned)**: kõigi kõneloendite kuvamiseks.
- **Missed calls (Vastamata kõned)**: ainult vastamata kõnede kuvamiseks.
- **Dialled calls (Tehtud kõned)**: ainult tehtud kõnede kuvamiseks.
- **Received calls (Vastuvõetud kõned)**: ainult vastuvõetud kõnede kuvamiseks.
- **Download (Allalaadimine)**: kõnelogi allalaadimine.

✻ MÄRKUS

- Mõned mobiiltelefonid ei pruugi allalaadimise funktsiooni toetada.
- Kõnelogile on juurdepääs ainult siis, kui mobiiltelefon on süsteemiga ühendatud.
- Piiratud ID-ga kõnesid kõneloendisse ei salvestata.
- Iga eraldi loendi kohta saab salvestada kuni 50 kõnet.
- Kõne kestust ja aega süsteemi ekraanil ei kuvata.
- Kõnelogi mobiiltelefonist süsteemi laadimisel küsitakse luba. Kui te proovite andmeid alla laadida, võib osutuda vajalikuks loa andmine mobiiltelefonis. Allalaadimise ebaõnnestumisel kontrollige mobiiltelefoni ekraaniteateid või loaseadeid.
- Kõnelogi allalaadimisel vanad andmed kustutatakse.

Kontaktide loendi kasutamine

1. Vajutage telefoniekraanil nuppu [**3**], et valida **Contacts** (kontaktid).
2. Keerake [**TUNE**] nuppu vastava tähemärkide rühma valimiseks ja vajutage seejärel nupule.
3. Keerake [**TUNE**] nuppu vastava kontakti valimiseks ja vajutage seejärel helistamiseks nupule.

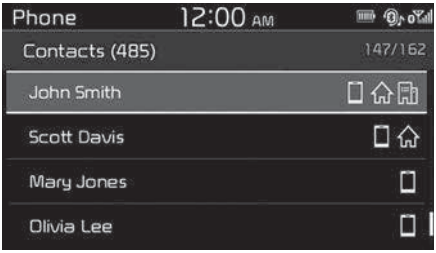

Vajutage juhtpaneelil menüünuppu [**MENU**] järgmistele menüüvalikutele ligipääsemiseks:

- **Download (Allalaadimine)**: mobiiltelefoni kontaktide allalaadimine.

✻ MÄRKUS

- Kontakte saab alla laadida vaid ühendatud Bluetooth-seadmest.
- Kontakte saab vaadata ainult siis, kui Bluetooth-seade on ühendatud.
- Bluetooth-seadmest saab alla laadida ja vaadata vaid toetatud formaadis kontakte. Rakenduste kontakte ei kaasata.
- Teie seadmest saab alla laadida kuni 2 000 kontakti.
- Mõned mobiiltelefonid ei pruugi allalaadimise funktsiooni toetada.
- Sõltuvalt süsteemi tehnilistest andmetest võivad osad allalaaditud kontaktid kaotsi minna.
- Alla laaditakse nii telefonisse kui ka SIM-kaardile salvestatud numbrid. Osadest mobiiltelefonidest ei pruugita saada SIM-kaardi kontakte alla laadida.
- Kontakti nimes kasutatud erilisi tähemärke ja kujundeid ei pruugita korrektselt kuvada.
- Kontaktide mobiiltelefonist süsteemi laadimisel küsitakse luba. Kui te proovite andmeid alla laadida, võib osutuda vajalikuks loa andmine mobiiltelefonis. Allalaadimise ebaõnnestumisel kontrollige mobiiltelefoni ekraaniteateid või loaseadeid.
- Olenevalt mobiiltelefoni tüübist või olekust võib allalaadimine kesta kauem.
- Kontaktide allalaadimisel vanad andmed kustutatakse.
- Te ei saa juba süsteemis olevaid kontakte muuta või kustutada.
- Uue mobiiltelefoni ühendamisel ei kuvata eelmisest mobiiltelefonist alla laaditud kontakte, aga need jäävad süsteemi seniks, kuni kustutate telefoni seadmete loendist.

Kõnedele vastamine

Sissetuleva kõne puhul ilmub süsteemi ekraanile teavituse hüpikaken.

- Kõne vastamiseks vajutage juhtpaneelil nuppu [**1**], et valida **Accept** (nõustu).
  - Alternatiivselt vajutage rooli kõne/vastamise nuppu.
- Kõnest keeldumiseks vajutage juhtpaneelil nupule [**2**] ja valige **Reject (Keeldu)**.
  - Võite vajutada ka kõne lõpetamise roolilülitile.

✻ MÄRKUS

- Sõltuvalt mobiiltelefoni tüübist ei pruugi kõnest keeldumine võimalik olla.
- Kui teie mobiiltelefon on süsteemiga ühendatud, võidakse kõne suunata teie auto kõlaritesse ka siis, kui olete autos väljas, aga piisavalt lähedal, et ühendus toimiks. Ühenduse lõpetamiseks ühendage seade süsteemist lahti või lülitage seadmes Bluetooth välja.

Valikute kasutamine kõne ajal

Kõne ajal näete allpool kuvatavat kõne akent. Vajutage soovitud funktsiooni täitmiseks nuppu.

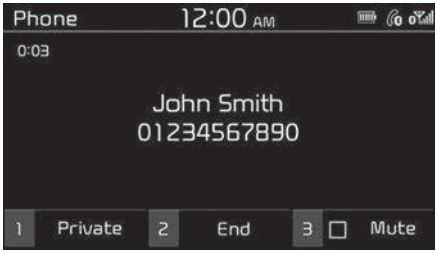

- Kõne lülitamiseks mobiiltelefonile vajutage juhtpaneelil nuppu [**1**], et valida **Private (Privaatne)**.
  - Võite vajutada ja all hoida ka helistamise/vastamise roolilülitit.
- Kõne lõpetamiseks vajutage juhtpaneelil nuppu [**2**], et valida **End**.
  - Võite vajutada ka kõne lõpetamise roolilülitile.

Vajutage juhtpaneelil menüünuppu [**MENU**] järgmistele menüüvalikutele ligipääsemiseks:

- **Microphone Volume (Mikrofoni helitase)**: reguleerige mikrofoni helitugevust või lülitage mikrofon välja, et teine pool teid ei kuuleks.

✻ MÄRKUS

- Kui helistaja teave on teie kontaktiloendisse salvestatud, kuvatakse helistaja nimi ja telefoninumber. Kui helistaja ei ole teie kontaktidesse salvestatud, kuvatakse helistaja telefoninumber.
- Bluetoothi kasutava kõne ajal ei saa te teisele ekraanile, nagu audio- või seadete ekraan, ümber lülitada.
- Mobiiltelefoni tüübist sõltuvalt võib kõnekvaliteet kõikuda. Mõnes telefonis võib teie hääl olla teise osapoole jaoks vähem kuuldav.
- Mõni mobiiltelefoni tüüp ei võimalda telefoninumbrit kuvada.
- Mõni mobiiltelefoni tüüp ei pruugi kõne ümberlülitamise funktsiooni toetada.

Seadistamine

Ekraaninäidud

Süsteemi ekraaniga seotud seadeid saab muuta.

- Vajutage juhtpaneelil nuppe [**SETUP/CLOCK**] ▶ [**1**], et valida **Display** (Ekraan).
  - **Dimming mode (Hämardumise režiim)**: määrab ekraani ereduse automaatse reguleerimise vastavalt ümbritsevale valgusele või ekraani pideva ereda või tumeda oleku.
  - **Brightness (Eredus)**: määrab ereduse päevase või öise režiimi olenevalt seadistusest valikus **Dimming mode (Hämardumise režiim)**.
  - **Screensaver (Ekraanisäästja)**: valige ekraanisäästu režiim, mis kuvatakse süsteemi väljalülitamisel.
  - **Scroll text (Teksti kerimine)**: määrake teksti kerimine, kui teabetekst on ekraanil kuvamiseks liiga pikk.

✻ MÄRKUS

Teksti kerimise funktsioon on saadaval vaid järgmistes olukordades.

- Põhiekraani kuvamisel USB/iPodi/Bluetooth-audio ja raadio/DAB-režiimidel
- Loendiekraani kuvamisel USB/iPodi/Bluetooth-audio, raadio/DAB- ja telefonirežiimidel

Sound

Heliga seotud seadeid, nagu heli kontsentreerumise asukoht ja iga vahemiku väljundtase saab muuta.

- Vajutage juhtpaneelil nuppe [**SETUP/CLOCK**] ▶ [**2**], et valida **Sound (Heli)**.
  - **Position (Asukoht)**: valige koht, kuhu heli sõidukis kontsentreeritakse. Valige **Fade (Hajumine)** või **Balance (Tasakaal)**, keerake lüliti [**TUNE**] soovitus asendisse ja seejärel vajutage nupule Selleks, et heli oleks sõidukis keskne, valige Center (keskel).
  - **Equaliser (Ekvalaiser)**: iga helitooni režiimi väljundtaseme reguleerimiseks.
  - **Speed dependent volume control (Kiirusest sõltuv helitaseme reguleerimine)**: seadistage helitugevus automaatselt vastavalt sõidukiirusele.
  - **Rear parking sensors prioritised (Tagumise parkimisanduri eelistamine)**: helitugevuse vähendamiseks tagurdamisel, et kuulda tagurdamise hoiatust enne teisi helisid.

✻ MÄRKUS

- Auto mudelist või tehnilistest andmetest sõltuvalt võivad valikud erineda.
- Valikud võivad sõltuda ka teie sõiduki teabe- ja meelelahutussüsteemi või võimendi tehnilistest andmetest.

Kuupäev ja kellaaeg

Süsteemi ekraanil kuvatavat kuupäeva ja aega saab muuta.

- Vajutage juhtpaneelil nuppu [**SETUP/CLOCK**] ▶ [**3**], et valida **Date/Time** (Kuupäev/kellaaeg).
  - **Set date (Kuupäeva seadmine)**: valige süsteemi ekraanil kuvatav kuupäev.
  - **Set time (Kellaaja seadmine)**: valige süsteemi ekraanil kuvatav kellaaeg.
  - **Time format (Ajavorming)**: 12 h või 24 h ajavormingu määramine.

Bluetooth

Bluetooth ühenduse seadeid saab muuta.

- Vajutage juhtpaneelil nuppe [**SETUP/CLOCK**] ▶ [**4**], et valida **Bluetooth**.
  - **Connections (Ühendused)**: uue Bluetooth-seadme sidumine süsteemiga või seotud seadme ühendamine ja lahtiühendamine. Saate seotud seadmeid ka kustutada.
  - **Auto connection priority (Automaatse ühendumise eelistus)**: valige seotud seade, mida sisselülitamisel süsteemiga automaatselt ühendada.
  - **Update contacts (Kontaktide värskendamine)**: ühendatud mobiiltelefonist kontaktide loendi allalaadimine.
  - **Bluetooth voice guidance (Bluetoothi hääljuhtimine)**: Bluetooth-sidumise, -ühendamine ja -tõrgete hääljuhtimise sisse- ja väljalülitamine.

✻ MÄRKUS

- Kui Bluetooth seade on ühendatud, on kontaktide uuendamise menüü väljalülitatud.
- Kui süsteemi keeleks on valitud slovakkia või ungari keel, on Bluetooth hääljuhiste menüü väljalülitatud.

Süsteem

Te saate ekraani keelt muuta või lähtestada süsteemi algseaded.

- Valige juhtpaneelil System valimiseks lüliti [**SETUP/CLOCK**] ▶ [**5**].
  - **Language (Keel)**: kasutaja keele muutmine.
  - **Default (Vaikeseaded)**: süsteemi seadete lähtestamine vaikeseadetele. Kustutatakse ka kõik süsteemi talletatud kasutajaandmed.

Süsteemi olekuikoonid

Ekraani ülaosas kuvatakse olekuikoonid, mis näitavad süsteemi hetkeolekut.

Tutvuge olekuikoonidega, mis ilmuvad teatud toimingute ja funktsioonide kasutamisel.

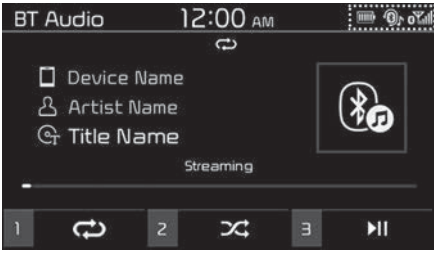

Vaigistamine

Ikoon	Kirjeldus
	Vaigistatud heli

Bluetooth

Ikoon	Kirjeldus
	Ühendatud Bluetooth-seadme akutase
	Bluetoothi kaudu on ühendatud mobiiltelefon.
	Bluetoothi kaudu on ühendatud heliseade.
	Bluetoothi kaudu on ühendatud nii mobiiltelefon kui heliseade.
	Pooleliolev Bluetoothi abil tehtav kõne
	Mikrofon on Bluetoothi kõne ajal välja lülitatud.
	Bluetoothi kaudu ühendatud mobiiltelefoni kõnelogi allalaadimine
	Bluetoothi kaudu ühendatud mobiiltelefoni kontaktide allalaadimine

Signaali tugevus

Ikoon	Kirjeldus
	Bluetooth kaudu ühendatud mobiiltelefoni signaali tugevus

MÄRKUS

- Ekraanil kuvatav aku tase võib ühendatud seadmes kuvatavast aku tasemest erineda.
- Ekraanil kuvatav signaali tugevus võib ühendatud seadme ekraanil kuvatavast erineda.
- See, kas kõiki ikoone kuvatakse, sõltub sõiduki mudelist ja tehnilistest andmetest.

Teabe- ja meelelahutussüsteemi tehnilised andmed

USB

Toetatud heliformaadid

- Helifaili andmed
  - WAVeform-heliformaat
  - MPEG1/2/2.5 Audio Layer3
  - Windows Media Audio Ver 7.X/8.X
- Bitikiirus
  - MPEG1 (Layer3): 32/40/48/56/64/80/96/112/128/160/192/224/2 56/320 kbps
  - MPEG2 (Layer3): 8/16/24/32/40/48/56/64/80/96/112/128/144/160 kbp/s
  - MPEG2.5 (Layer3): 8/16/24/32/40/48/56/64/80/96/112/128/144/160 kbp/s
  - WMA (High Range): 48/64/80/96/128/160/192 kbp/s
- Bitid diskreetimisel
  - WAV (PCM(Stereo)): 24 bitti
  - WAV (IMA ADPCM): 4 bitti
  - WAV (MS ADPCM): 4 bitti
- Diskreetimissagedus
  - MPEG1: 44100/48000/32000 Hz
  - MPEG2: 22050/24000/16000 Hz
  - MPEG2.5: 11025/12000/8000 Hz
  - WMA: 32000/44100/48000 Hz
  - WAV: 44100/48000 Hz
- Maksimaalne kataloogikihtide arv: ilma piiranguteta
- Kataloogi nime maksimaalne pikkus (Unicode-süsteemi põhjal): 31 inglise või korea tähemärki
- Faili nime maksimaalne pikkus (Unicode-süsteemi põhjal): 63 inglise või korea tähemärki
- Kerimisfunktsiooni saab kasutada pikkade faili- või katalooginimede kuvamiseks, mis korraga ekraanile ei mahu.
- Kataloogide ja failide nimedes toetatud tähemärgid (Unicode-süsteemi toega): 2604 korea tähemärki, 94 numbrilist-tähelist märki, 4 888 lihtsustatud hiina tähte, 986 eri tähemärki
- Maksimaalne kaustade arv: 2 000
- Failide maksimaalne arv: 6 000

✻ MÄRKUS

- Toetamata formaadis faile ei pruugita tuvastada ja esitada või nende kohta teavet, nagu faili nimi, õigesti kuvada.
- Süsteem tuvastab ainult .mp3, .wma või .wav laiendiga faile. Kui fail ei ole toetatud formaadis, muutke faili formaati uusima kodeerimistarkvaraga.
- Süsteem ei suuda tuvastada digitaalse autorikaitsega (DRM) faile.
- MP3/WMA tihendatud failide ja WAV-failide bitikiirus määrab helikvaliteedi. (Suurema bitikiiru-

sega failide helikvaliteet on parem.)
- Jaapani või lihtsustatud hiina tähemärke kataloogi või faili nimes ei pruugi süsteem korrektselt kuvada.

Toetatud USB-andmekandjad

- Bait/sektor: 64 kB või vähem
- Vormingusüsteem: FAT12/16/32 (soovitatud)
- Seadme maksimaalne suurus: 32 GB

✻ MÄRKUS

- Kasutada saab ainult metallkattega pistiku tüüpi mälupulki.
  - Plastikühendusega andmekandjaid ei pruugi süsteem tuvastada.
  - Mälukaardi tüüpi USB-mäluseadmeid, nagu mälukaarte (CF- või SD-kaarte), ei pruugi süsteem tuvastada.
- USB-kõvakettaid ei pruugi süsteem tuvastada.
- Mitme loogilise kettaga suuremahuliste USB-andmekandjate kasutamisel tuvastatakse ainult esimesele kettale salvestatud failid.
- Kui USB-andmekandjale on laaditud rakendusprogramm, ei pruugi süsteem vastavat meediafaili esitada.
- Parimaks ühilduvuseks kasutage USB 2.0 seadmeid.

Bluetooth

- Bluetoothi võimsusklass 2: -6 kuni 4 dBm
- Antenni võimsus: Max 3 mW
- Sagedusvahemik: 2 400 kuni 2 483.5 MHz
- Bluetooth paiga RAM tarkvara versioon: 1

Kaubamärgid

Kõik teised kaubamärgid ja -nimed kuuluvad nende vastavatele omanikele.

- Bluetooth kaubamärk ja logod on Bluetooth SIG, Inc. registreeritud kaubamärgid ja antud Kia-le litsentsiga kasutamiseks.

Bluetooth®

- Apple®, iPad®, iPad mini™, iPhone®, iPod®, iPod classic®, iPod nano®, iPod touch® ja iTunes® on ettevõtte Apple Inc. registreeritud kaubamärgid.

Vastavusdeklaratsioon

CE RED ELis

EU Declaration of Conformity [1]

HYUNDAI MOBIS

Product details [2]	
Product [3]	DIGITAL CAR AUDIO SYSTEM
Model [4]	ACBC0J7EP, ACB10J7EP, ACB11J7EP, ACBC1J7EP

We hereby declare, that the product above is in compliance with the essential requirements of the Directive 2014/53/EU by application of [5]

Applied Standards [6]	
Article [7] **3.2** Radio [8]	EN 300 328 V2.1.1 (2016-11), Final Draft EN 303 345 V1.1.7 (2017-03)
Article [7] **3.1b** EMC [9]	EN 301 489-1 V2.1.1 (2017-02), EN 301 489-17 V3.1.1 (2017-02), EN 55032:2015, EN 55035:2017
Article [7] **3.1a** Safety [10], Health [11]	EN 60065:2014, EN 62311:2008

Manufacturer [12]

Hyundai MOBIS Co., Ltd.
203, Teheran-ro, Gangnam-gu,
Seoul, 06141, Korea
Tel: +82-31-260-2707

Representative in the EU [13]

MOBIS Parts Europe N.V.
Wilhelm-Fay-Strabe 51,
Frankfurt Main, 65936, Germany
Tel: +49-69-85096-5011

Notified Body [14]

SGS United Kingdom Limited
Unit 12A & 12B, Bowburn South Industrial Est.
Bowburn, Durham, DH6 5AD

Notified Body Identification [15]	0890
Reference [16]	19/0126/KR

Signed By [17] 25/03/2019

This declaration of conformity is issued under the sole responsibility of the manufacturer. [18]

최승훈

Seunghoon Choe
Representative
Hyundai MOBIS Co., Ltd.

STB Valgevenele

Tolliliidu vastavussertifikaat

Kategooria	Spetsifikatsioon
Mudel	ACB10J7EP
Tootja	**HYUNDAI MOBIS Co., Ltd.** 203, Teheran-ro, Gangnam-gu, Seoul, 06141, Korea
Tootmise kuupäev	Kontrollige tootelt kuupäevi

Sõiduki juhtimine 6

Enne sõidu alustamist 6–8
• Enne sõidukisse sisenemist 6–8
• Vajalikud kontrollid 6–8
• Enne mootori käivitamist 6–8
Võtme asendid 6–10
• Süütelüliti asend 6–10
• Mootori käivitamine 6–11
• Bensiini-/diiselmootori seiskamine manuaalkäigukasti/ nutika manuaalkäigukasti (iMT) puhul 6–13
ENGINE START/STOP (mootori start/stopp) lüliti 6–14
• Põlev ENGINE START/STOP (mootori start/stopp) lüliti 6–14
• ENGINE START/STOP (mootori start/stopp) nupu asend 6–14
• Mootori käivitamine 6–17
• Bensiini-/diiselmootori seiskamine manuaalkäigukasti/ nutika manuaalkäigukasti (iMT) puhul 6–21
Manuaalkäigukast 6–21
• Manuaalkäigukasti kasutamine 6–21
• Head tavad käsikäigukasti kasutamisel 6–24
Nutikas manuaalkäigukast (iMT) 6–25
• Nutika manuaalkäigukasti (iMT) kasutamine 6–25
• Head tavad käsikäigukasti kasutamisel 6–27
Automaatkäigukast 6–28
• Automaatne käiguvahetus 6–28
• Käigukasti lukustussüsteem 6–32
• Head tavad käsikäigukasti kasutamisel 6–33
Topeltsiduriga käigukast (DCT) 6–35

6 Sõiduki juhtimine

• Topeltsiduriga käigukasti kasutamine 6-36
• LCD-ekraan hoiatusteate jaoks 6-37
• Head tavad käsikäigukasti kasutamisel.....6-45
Vabakäigu käivitamine-seiskamine (SSC) (MHEV mootori puhul).....6-47
• SSC töötingimused 6-47
• Mootori taaskäivitamise tingimused.....6-47
Pidurisüsteem 6-48
• Pidurivõimendi.....6-48
• Seisupidur – käsipidur 6-49
• elektrooniline seisupidur (EPB) 6-51
• Automaatne paigalhoidmine.....6-55
• Blokeerumisvastane pidurisüsteem (ABS).....6-58
• Elektrooniline stabiilsuskontrolli süsteem (ESC) 6-60
• Tõusul sõidu alustamise abisüsteem (HAC).....6-64
• Auto sõidustabiilsuse juhtsüsteem (VSM).....6-64
• ESS: Hädapidurdamise signaaltuli.....6-65
• Nõuandeid ohutuks pidurdamiseks 6-66
Sõidurežiimiga integreeritud juhtimissüsteem.....6-67
Esikokkupõrke ennetussüsteem (FCA) (ainult esikaamera).....6-70
• Funktsiooni seaded ja aktiveerimine.....6-70
• FCA hoiatusteade ja funktsioonide kontrollimine 6-72
• Pidurite töö kirjeldus.....6-73
• FCA esikaamera andur.....6-74
• Funktsiooni tõrge 6-75
• Süsteemi tööd piiravad tegurid.....6-76
Esikokkupõrke ennetussüsteem (FCA) (anduri fusioon)..6-81
• Funktsiooni seaded ja aktiveerimine.....6-82

Sõiduki juhtimine 6

• FCA hoiatusteade ja funktsioonide kontrollimine 6-83
• Pidurite töö kirjeldus 6-85
• Pikivahe andur (esikaamera + eesmine radar) 6-86
• Funktsiooni tõrge 6-87
• Süsteemi tööd piiravad tegurid 6-89
• Situatsioon, kus funktsioon ei pruugi jalakäijat
  või ratturit õigesti tuvastada. 6-93
Sõidurajal püsimise abisüsteem (LKA) 6-95
• Sõidurajal püsimise abisüsteemi (LKA) funktsiooni
  kasutamine 6-96
• LKA süsteemi rike 6-101
• LKA funktsiooni muutmine 6-101
Pimenurga kokkupõrkehoiatus (BCW) 6-102
• Süsteemi töö kirjeldus 6-103
• Hoiatuse tüüp 6-104
• Süsteemi andurid 6-105
• Hoiatusteade 6-106
• Süsteemi tööd piiravad tegurid 6-107
Manuaalne kiirusepiiraja (MSLA) 6-110
• Kiirusepiirangu määramine 6-110
• Kiirusepiiraja väljalülitamine: 6-111
Nutikas kiirusepiirangu hoiatus (ISLW) 6-112
• Nutika kiirusepiiraja altiveerimine/deaktiveerimine 6-113
• Kasutamine 6-114
• Ekraaninäidud 6-114
• JUHI TÄHELEPANU 6-116
Juhi tähelepanu hoiatus (DAW) 6-117
• Funktsiooni seaded ja aktiveerimine 6-117
• Süsteemi lähtestamine 6-118

6 Sõiduki juhtimine

• Funktsioon välja lülitatud 6–119
• Funktsiooni tõrge 6–119
Kiirushoidik (CC)..... 6–121
• Juhiabisüsteemi nupp 6–122
• Kiirushoidiku kiiruse määramine..... 6–122
• Valitud dünaamilise püsikiiruse suurendamine: 6–123
• Kiiruse vähendamiseks: 6–123
• Ajutine kiirendamine seadistatud kiirushoidikuga. 6–124
• Püsikiiruse hoidja välja lülitamiseks tehke üht järgnevaist: 6–124
• Jätkamiseks püsikiirusel, mis on rohkem kui ligikaudu 30 km/h: 6–124
• Kiirushoidiku väljalülitamiseks tehke ühte järgmistest: 6–124
Kohanduv kiirushoidik (SCC) 6–125
• Kiiruse määramine 6–126
• Pikivahe seadistamine 6–131
• Kohanduva kiirushoidiku tundlikkuse reguleerimine.... 6–136
• Kiirushoidiku režiimi määramine..... 6–136
• Leading Vehicle Departure Alert (Eesoleva sõiduki eemaldumise hoiatussüsteem) 6–137
• Süsteemi tööd piiravad tegurid..... 6–138
Sõidurajal püsimise abisüsteem (LFA)..... 6–142
• LFA-süsteemi töö..... 6–143
• LFA rike..... 6–145
• Süsteemi tööd piiravad tegurid..... 6–145
Tagurdusfunktsioon (RCCW)..... 6–148
• Süsteemi töö kirjeldus 6–148
• Hoiatuse tüüp..... 6–149

Sõiduki juhtimine 6

• Süsteemi andurid 6-150
• Hoiatusteade.....6-151
• Süsteemi tööd piiravad tegurid 6-152
ISG (Idle Stop & Go) süsteem 6-156
• Automaatne peatamine 6-156
• Automaatne käivitamine.....6-157
• ISG-süsteemi toimimise tingimus 6-158
• ISG-süsteemi deaktiveerimine.....6-158
• Häired ISG-süsteemi töös.....6-159
Spordisüsteem 6-160
• SPORT-režiim.....6-160
Vastavusdeklaratsioon 6-161
• Raadiosageduse komponendid
(eesmise radari puhul) vastavad alltoodule: 6-161
• Raadiosageduse komponentide
(taganurga radar) vastavus: 6-164
Ökonoomne kasutus.....6-164
Rasked sõidutingimused.....6-166
• Ohtlikud teeolud 6-166
• Auto edasi-tagasi kiigutamine.....6-167
• Sujuv kurvide läbimine 6-167
• Sõitmine öösel.....6-168
• Sõitmine vihmas 6-168
• Sõitmine üleujutatud aladel.....6-169
• Maastikul sõitmine 6-169
• Sõitmine suurtel kiirustel.....6-169
Talvine sõit.....6-170
• Lumised või jäised tingimused 6-170

6 Sõiduki juhtimine

• Kasutage kvaliteetset etüleenglükoolipõhist jahutusvedelikku 6–173
• Aku ja akujuhtmed 6–173
• Kasutage vajadusel külmemas kliimas sobivat õli 6–173
• Süütesüsteem 6–173
• Lukkude jäätumise ennetamiseks 6–174
• Kasutage süsteemis heakskiidetud külmumisvastast aknapesuvedelikku 6–174
• Ärge laske seisupiduril kinni külmuda 6–174
• Ärge laske jääl ja lumel auto alla koguneda 6–174
• Abivahendid 6–174

Haagise vedamine (Euroopas) 6–175

• Veokonks 6–176
• Turvatross 6–177
• Järelhaagise pidurid 6–177
• Järelhaagisega sõitmine 6–178
• Hooldamine haagise vedamise aegu 6–181
• Kui otsustate vedada haagist 6–181

Auto mass 6–184

• Põhiline tühimass 6–184
• Sõiduki tühimass 6–184
• Veose mass 6–184
• GAW (teljekoormus) 6–184
• GAWR (telje täismass) 6–185
• GVW (täismass) 6–185
• GVWR (registrimass) 6–185
• Ülekoormamine 6–185

Sõiduki juhtimine

⚠ HOIATUS

MOOTORI HEITGAASID VÕIVAD OLLA OHTLIKUD!

Mootori heitgaasid võivad olla äärmiselt ohtlikud. Kui tunnete mis tahes ajal sõidukis heitgaaside lõhna, avage viivitamatult aknad.

- **Ärge hingake heitgaase sisse.**
  Heitgaasid sisaldavad süsinikmonooksiidi, mis on värvitu ja lõhnatu gaas ja võib põhjustada teadvuse kaotuse ja lämbumissurma.
- **Veenduge, et heitgaasisüsteem ei lekiks.**
  Heitgaasisüsteemi tuleks kontrollida alati, kui sõiduk on õli vahetamiseks või mõnel muul põhjusel tõstetud. Kui summuti heli on muutunud või olete sõitnud üle takistuse, mis võis auto põhjaaluseid detaile vigastada, siis soovitame lasta väljalaskesüsteemi esimesel võimalusel kvalifitseeritud asjatundjal kontrollida. Kia soovitab pöörduda Kia volitatud esindaja/teenusepartneri poole.
- **Ärge laske mootoril töötada suletud alal.**
  Isegi juhul, kui garaažiuks on lahti, on väga ohtlik lasta mootoril garaažis tühikäigul töötada. Ärge kunagi laske mootoril garaažis töötada kauem, kui see on vajalik mootori käivitamiseks ja auto välja tagurdamiseks.
- **Kui inimesed on autos, siis vältige mootori töötamist tühikäigul pikemat aega.**
  Kui inimesed on autos, kuid mootorit on vaja lasta pikemat aega tühikäigul töötada, tehke seda kindlasti ainult avatud alal, nii et õhu sissevõtt on seatud värske õhu valikule ja ventilaator töötab ühel kõrgematest kiirustest, nii et autosse tõmmatakse värsket õhku.

Kui veate esemeid, mille puhul on vaja sõita selliselt, et pagasiluuk oleks avatud, siis tehke järgmist.

1. Sulgege kõik aknad.
2. Avage külgmised õhutusavad.
3. Seadke õhu sissevõtu lüliti värskele õhule, õhuvoolu lüliti põrandale või näole ja ventilaator ühele kõrgematest kiirustest.

Ventilatsioonisüsteemi nõuetekohase toimimise tagamiseks veenduge, et tuuleklaasi ees asuvad ventilatsiooniõhu sissevõtuavad oleks lumest, jääst, lehtedest või muudest takistustest puhtad.

Enne sõidu alustamist

Enne sõidukisse sisenemist

- Veenduge, et kõik aknad, väljapool olevad peeglid ja tuled oleks puhtad.
- Kontrollige rehvide seisukorda.
- Kontrollige sõiduki alt, kas on märke leketest.
- Veenduge enne tagurdama hakkamist, et taga poleks ühtki takistust.

Vajalikud kontrollid

Vedelike, näiteks mootoriõli, mootori jahutusvedeliku, pidurivedeliku ja klaasipesuvedeliku taset tuleb teatud aja tagant olenevalt vedelikust kontrollida. Täpsem teave "Tähtajaline hooldus" leheküljel 8–16.

⚠ HOIATUS

Kui sõidukijuhi tähelepanu on häiritud, võib juht kaotada kontrolli sõiduki üle, mis võib kaasa tuua õnnetuse, tõsise vigastuse või surma. Juhi esmane vastutus on sõiduki ohutu ja seaduskuulekas juhtimine ning juhtimise ajal ei tohi kasutada käeshoitavaid seadmeid, muid seadmeid ega juhi silmad, tähelepanu, keskendumise haaravaid sõidukisüsteeme, samuti seadusega keelatud seadmeid.

Enne mootori käivitamist

- Sulgege ja lukustage kõik uksed.
- Asetage iste nii, et kõik juhtimisseadmed oleksid käeulatuses.
- Reguleerige paika sisemine tahavaatepeegel ja küljepeeglid.
- Veenduge, et kõik tuled töötaksid.
- Kontrollige kõiki mõõdikuid.
- Keerake süütelüliti asendisse ON ja kontrollige märgutulesid.
- Vabastage seisupidur ja veenduge, et piduri märgutuli kustuks.

Ohutuks kasutamiseks veenduge, et tunneksite oma sõidukit ja selle varustust.

⚠ HOIATUS

Alati, kui auto liigub, peavad kõik kaassõitjad olema korralikult turvavöödega kinnitatud. Lisainfot nende kasutamise kohta vt "Turvavööd" leheküljel 3–19.

⚠ HOIATUS

Veenduge alati enne käigukangi sõidukäigule (D) või tagasikäigule (R) lükkamist, et auto ümber poleks inimesi, eriti lapsi.

⚠ HOIATUS

Autojuhtimine alkoholi või uimastite/ravimite mõju all

Joomine ja sõitmine on ohtlik. Purjuspäi juhtimine on igal aastal maanteedel aset leidnud surmajuhtumite peamine põhjustaja. Isegi väike kogus alkoholi mõjub juhi refleksidele, tajule ja reageerimiskiirusele. Autojuhtimine uimastite/ravimite mõju all on sama ohtlik või ohtlikum kui joobes juhtimine.

Kui juhite autot joobeseisundis või uimastavate ainete mõju all, suureneb märgatavalt tõenäosus, et võite teha raske avarii.

Kui tarvitate alkoholi või uimasteid/ravimeid, ärge juhtige. Ärge sõitke juhiga, kes on alkoholi tarvitanud või uimasteid/ravimeid tarvitanud. Leidke kaine autojuht või kutsuge takso.

⚠ HOIATUS

- Kui kavatsete sõiduki parkida või peatada, kuid mootori tööle jätta, ärge vajutage gaasipedaali pikaks ajaks alla. See võib põhjustada mootori või heitgaasisüsteemi ülekuumenemise ja tulekahju.
- Kui teete äkkpidurduse või keerate rooli kiiresti, võivad salongis lahtiselt olevad esemed põrandale kukkuda ja häirida jalgpedaalide kasutamist ja põhjustada õnnetuse. Hoidke kõiki asju sõidukis turvaliselt hoiustatuna.
- Kui te ei keskendu sõitmisele, võite põhjustada õnnetuse. Olge tähelepanelik, kui toimetate funktsioonidega, mis võivad juhtimist segada, näiteks helisüsteem või soojendus. Juhi kohustus on alati ohutult sõita.

Võtme asendid (mõnel mudelil)

Süütelüliti asend

Tüüp A

OYB057001

Tüüp B

OYB056068

LUKUSTAMINE

Rool lukustub varguse ennetamiseks. Süütevõtme saab eemaldada ainult asendis LOCK (lukus).

ACC (tarvik)

Rool on lukustamata ja elektrilised tarvikud töötavad.

MÄRKUS

Kui süütevõtit on raske asendisse ACC keerata, keerake võtit keerates ka rooli paremale ja vasakule, et pinget vabastada.

ON

Märgutulesid saab kontrollida enne mootori käivitamist. See on tavapärane tööasend pärast mootori käivitamist.

Ärge jätke süütelülitit asendisse ON, kui mootor ei tööta, et vältida aku tühjenemist.

START

Mootori käivitamiseks keerake süütevõti asendisse START. Mootor väntab kuni võtme vabastamiseni; siis läheb võti asendisse ON. Selles asendis saab kontrollida piduri hoiatustuld.

HOIATUS

Süütelüliti

- Ärge kunagi keerake süütelülitit asendisse LOCK või ACC, kui sõiduk liigub. See toob kaasa juhitavuse ja pidurdamisvõime kao, mis võib põhjustada õnnetuse.
- Roolilukk ei sobi seisupiduriks. Enne juhiistmelt lahkumist veenduge alati, et manuaalkäigukasti puhul oleks käigukang esimesel

käigul, rakendage seisupidur täielikult ja lülitage mootor välja. Nende juhiste eiramisel võib sõiduk ootamatult liikuma hakata.
- Ärge kunagi haarake süütevõtit ega mis tahes muid juhtelemente läbi rooli, kui sõiduk liigub. Selline liigutus võib põhjustada juhitavuse kaotamise, tuues kaasa õnnetuse ja tõsise kehavigastuse või surma.
- Ärge asetage juhiistme lähedusse liikuvaid esemeid, kuna need võivad sõidu ajal kohalt nihkuda ja juhti segada

Mootori käivitamine

⚠ HOIATUS

- Kandke auto juhtimise ajal alati selleks sobivaid jalatseid. Sobimatud jalanõud (kontsakingad, suusasaapad jms) võivad takistada piduri- ja gaasipedaali ning siduri kasutamist. (mõnel mudelil)
- Ärge vajutage mootori käivitamise ajal gaasipedaali. Sõiduk võib liikuda ja põhjustada õnnetuse.
- Oodake, kuni mootori pöörlemiskiirus muutub tavapäraseks. Kui mootori pöörded on kõrged ja piduripedaal vabastatakse, võib auto väga järsult kohalt liikuda.

Bensiinimootori käivitamine

1. Kontrollige, et seisupidur oleks rakendatud.
2. **Manuaalkäigukast**– vajutage siduripedaal täielikult alla ja viige käigukast neutraalasendisse. Hoidke siduri- ja piduripedaali all ning keerake süütelüliti käivitusasendisse.
   Automaatkäigukast / topeltsiduriga käigukast– viige käigukang parkimisasendisse P. Vajutage piduripedaal täielikult alla.
   Mootori saab käivitada ka siis, kui käigukang on neutraalasendis N.
3. Keerake süütelüliti asendisse START ja hoidke seda seal, kuni mootor käivitub (maksimaalselt 10 sekundit), seejärel vabastage võti.
   See tuleb käivitada **gaasipedaali vajutamata**.
4. Ärge oodake paigal seistes, kuni mootor soojeneb. Alustage sõitmist mootori mõõduka pöörlemiskiirusega. (Vältige järsku kiirendamist ja pidurdamist.)

Diiselmootori käivitamine

Kui mootor on külm, tuleb diiselmootorit enne käivitamist eelsoojendada ja seejärel enne sõitma hakkamist soojendada.

1. Kontrollige, et seisupidur oleks rakendatud.
2. **Manuaalkäigukast**– vajutage siduripedaal täielikult alla ja viige käi-

gukast neutraalasendisse. Hoidke siduripedaali ja piduripedaali all ning vajutage lüliti ENGINE START/ STOP asendisse START.

Manuaalkäigukast– vajutage siduripedaal täielikult alla ja viige käigukast neutraalasendisse. Hoidke siduri- ja piduripedaali all ning keerake süütelüliti käivitusasendisse.

Kui keerate süütelüliti käivitamisasendisse ilma piduri- ja siduripedaali vajutamata, siis mootor ei käivitu ja see kuvatakse näidikuplokil järgmise hüpikkuvana.

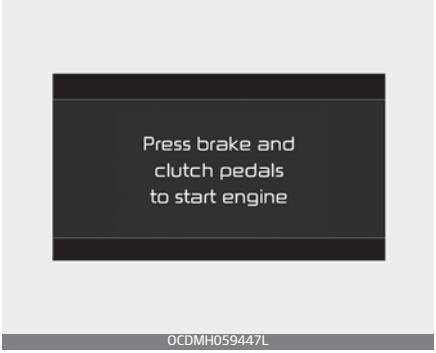

OCDMH059447L

Kui käigukang pole seatud neutraalasendisse N, kuvatakse näidikuplokile järgmine teade.

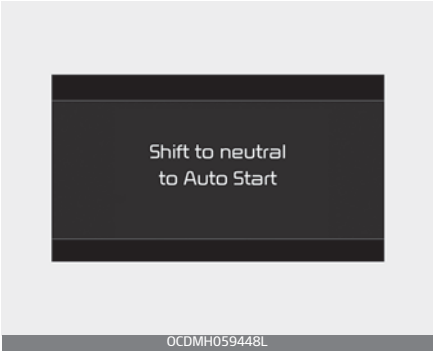

OCDMH059448L

Automaatkäigukast/topeltsiduriga käigukast– viige käigukang parkimisasendisse P. Vajutage piduripedaal täielikult alla. Mootori saab käivitada ka siis, kui käigukang on neutraalasendis N.

Hõõgküünalde märgutuli

3. Mootori eelsoojendamiseks keerake süütelüliti asendisse ON. Hõõgküünalde märgutuli süttib.
4. Kui hõõgküünalde märgutuli kustub, keerake süütelüliti asendisse START ja hoidke seda seal, kuni mootor käivitub (maksimaalselt 10 sekundit), seejärel vabastage võti.

✻ MÄRKUS

Kui mootorit ei käivitata 10 sekundi jooksul pärast eelsoojenduse lõppemist, keerake süütelüliti veel kord 10 sekundiks asendisse LOCK ja seejärel

asendisse ON, et uuesti eelsoojendada.

Mootori käivitamine ja seiskamine turboülelaaduri vahejahuti jaoks

1. Ärge kiirendage kohe pärast mootori käivitamist.
   Kui mootor on külm, oodake tühikäigul mitu sekundit, kuni turboülelaaduris on tagatud piisav määrimine.
2. Peale kõrgel kiirusel või pikaajalist sõitmist, mis nõuab mootori suurendatud koormust, laske mootoril enne väljalülitamist umbes minuti jagu tühikäigul töötada. See tühikäigul töötatud aeg võimaldab turboülelaaduril enne mootori väljalülitamist jahtuda.

⚠ ETTEVAATUST

Ärge lülitage mootorit kohe pärast suuremal koormusel sõitmist välja. See võib tõsiselt mootorit või turboülelaadurit kahjustada.

⚠ ETTEVAATUST

Kui mootor seiskub liikumise ajal, ärge viige käigukangi parkimisasendisse P. Kui liiklus- ja teetingimused seda võimaldavad, võite sõiduki liikumise ajal viia käigukangi neutraalasendisse N ja keerata mootori taaskäivitamiseks süütelüliti asendisse START.

⚠ ETTEVAATUST

- Ärge rakendage starterit kauemaks kui 10 sekundiks. Kui mootor seiskub või ei käivitu, oodake 5–10 sekundit enne starteri uuesti rakendamist. Starteri vale kasutamine võib seda kahjustada.
- Ärge keerake süütelülitit asendisse START, kui mootor töötab. See võib starterit kahjustada.

Bensiini-/diiselmootori seiskamine manuaalkäigukasti/nutika manuaalkäigukasti (iMT) puhul

1. Peatage auto täielikult ja hoidke siduri- ja piduripedaal all.
2. Lülitage siduri- ja piduripedaali all hoides sisse neutraalkäik.
3. Hoides piduripedaali all rakendage seisupidur.
4. Keerake süütevõti asendisse “LOCK” ja eemaldage see.

ENGINE START/STOP (mootori start/stopp) lüliti (mõnel mudelil)

Põlev ENGINE START/STOP (mootori start/stopp) lüliti

Kui esiuks on avatud, süttib ENGINE START/STOP nupp teie mugavuse huvides. Tuli kustub umbes 30 sekundit pärast ukse sulgemist. Samuti kustub see kohe, kui varguse häiresüsteem käivitub.

ENGINE START/STOP (mootori start/stopp) nupu asend

OFF (väljas)

Manuaalkäigukasti / nutika manuaalkäigukastiga (iMT)
Mootori (asend START/RUN) või sõiduki võimsuse (asend ON) väljalülitamiseks peatage sõiduk ja vajutage seejärel nuppu ENGINE START/STOP (mootori start/stopp).

Automaatkäigukastiga/topeltsiduriga käigukastiga
Mootori (asend START/RUN) või sõiduki võimsuse (asend ON) väljalülitamiseks vajutage nuppu ENGINE START/STOP (mootori start/stopp), kui käigukang on parkimisasendis P. Kui vajutage nuppu ENGINE START/STOP ilma et käigukang oleks parkimisasendis P, ei lähe lüliti ENGINE START/STOP mitte asendisse OFF, vaid asendisse ACC.

Roolilukuga autod
Varguse ennetamiseks läheb rool lukku, kui ENGINE START/STOP (mootori start/stopp) nupp on asendis OFF. See lukustub ukse avamisel. Kui rool pole juhiukse avamisel korralikult lukustatud, kõlab helisignaal. Proovige rooli uuesti lukustada. Kui probleem ei lahene, laske süsteemi kvalifitseeritud asjatundjal kontrollida. Kia soovitab pöörduda Kia volitatud esindaja/teenusepartneri poole.
Lisaks, kui lüliti ENGINE START/STOP (mootori start/stopp) on pärast juhiukse avamist asendis OFF, ei lukustata rooli ja kõlab hoiatussignaal. Sel juhul sulgege uks. Seejärel rool lukustub ja hoiatussignaal lakkab.

✻ MÄRKUS

Kui rool ei avane korralikult, siis ENGINE START/STOP (mootori start/stopp) nupp ei tööta. Vajutage nuppu ENGINE START/STOP, keerates samal ajal rooli paremale ja vasakule, et pinget vabastada.

✻ MÄRKUS

Teil on võimalik mootorit (START/RUN) või sõiduki võimsust (ON) välja lülitada ainult siis, kui sõiduk ei liigu.

⚠ ETTEVAATUST

Hädaolukorras on võimalik sõiduki liikumise ajal mootor välja lülitada ja ACC-asendisse lülitada, kui vajutate nuppu ENGINE START/STOP kauem kui 2 sekundit või 3 sekundi vältel 3 korda järjest.

Kui auto endiselt ei liigu, taaskäivitage auto:

- Manuaalkäigukast – vajutage nuppu ENGINE START/STOP, hoides käigukangi neutraalkäigul ja siduripedaali alla vajutatult.
- Automaatkäigukast/topeltsiduriga käigukast – vajutage nuppu ENGINE START/STOP, kui auto kiirus on 5 km/h või suurem.

ACC (tarvik)

Manuaalkäigukastiga

OJF058312

Vajutage nuppu ENGINE START/STOP (mootori start/stopp), kui lüliti on asendis OFF, ilma siduripedaali vajutamata.

Automaatkäigukastiga/topeltsiduriga käigukastiga

Vajutage nuppu ENGINE START/STOP (mootori start/stopp), kui lüliti on asendis OFF, ilma piduripedaali vajutamata.
Rool tuleb lukust lahti ja elektrilised tarvikud on kasutatavad.
Kui lüliti ENGINE START/STOP (mootori start/stopp) on asendis ACC kauem kui üks tund, lülitub lüliti automaatselt välja, et vältida aku tühjenemist.

ON

Manuaalkäigukastiga

Vajutage nuppu ENGINE START/STOP (mootori start/stopp), kui lüliti on asendis ACC, ilma siduripedaali vajutamata.

Automaatkäigukastiga/topeltsiduriga käigukastiga
Vajutage nuppu ENGINE START/STOP (mootori start/stopp), kui see on asendis ACC, ilma piduripedaali vajutamata.
Märgutulesid saab kontrollida enne mootori käivitamist. Ärge jätke nuppu ENGINE START/STOP asendisse ON pikaks ajaks. Aku võib tühjeneda, sest mootor ei tööta.

START/RUN

Manuaalkäigukastiga
Mootori käivitamiseks vajutage siduri- ja piduripedaali, seejärel nuppu ENGINE START/STOP (mootori start/stopp), kui käigukang on neutraalasendis N.

Nutika manuaalkäigukasti (iMT) puhul
Vajutage siduripedaal täielikult alla ja lülitage käigukast neutraalasendisse. Hoidke siduripedaali ja piduripedaali all ning vajutage lüliti ENGINE START/STOP asendisse START.
Kui olekuks muudetakse ACC, kuvatakse see näidikuplokis järgmise hüpikkuvana.

Kui käigukang pole seatud neutraalasendisse N, kuvatakse näidikuplokile järgmine teade.

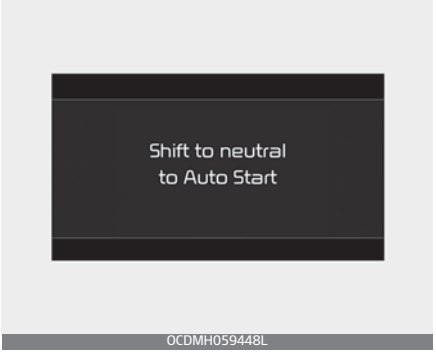

Automaatkäigukastiga/topeltsiduriga käigukastiga
Mootori käivitamiseks vajutage piduripedaali, seejärel vajutage nuppu ENGINE START/STOP (mootori start/stopp), kui käigukang on parkimis- (P) või neutraalasendis (N). Ohutuse huvides käivitage mootor, kui käigukang on parkimisasendis P.

✻ MÄRKUS

Kui vajutate manuaalkäigukasti puhul nuppu ENGINE START/ STOP (mootori start/stopp) ilma siduripedaali vajutamata või nutika manuaalkäigukasti (iMT) puhul ilma piduripedaali ja siduripedaali vajutamata või automaatkäigukasti / topeltsiduriga käigukasti puhul ilma piduripedaali vajutamata, siis mootor ei käivitu ja lüliti ENGINE START/ STOP (mootori start/stopp) muutub järgmiselt: OFF → ACC → ON → OFF või ACC

✻ MÄRKUS

Kui jätate nupu ENGINE START/ STOP (mootori start/stopp) asendisse ACC või ON pikaks ajaks, siis aku tühjeneb.

⚠ HOIATUS

- Ärge vajutage kunagi ENGINE START/STOPP (mootori start/ stopp) nuppu, kui sõiduk liigub. See toob kaasa juhitavuse ja pidurdamisvõime kao, mis võib põhjustada õnnetuse.
- Roolilukk ei sobi seisupiduriks. Enne juhiistmelt lahkumist veenduge alati, et käigukang oleks parkimisasendis P, rakendage seisupidur täielikult ja lülitage mootor välja. Nende juhiste eiramisel võib sõiduk ootamatult liikuma hakata.
- Ärge kunagi haarake süütevõtit ega mis tahes muid juhtelemente läbi rooli, kui sõiduk liigub. Selline liigutus võib põhjustada juhitavuse kaotamise, tuues kaasa õnnetuse ja tõsise kehavigastuse või surma.
- Ärge asetage juhiistme lähedusse liikuvaid esemeid, kuna need võivad sõidu ajal liikuda ja juhti segada ning õnnetuse põhjustada.

Mootori käivitamine

⚠ HOIATUS

- Kandke auto juhtimise ajal alati selleks sobivaid jalatseid. Sobimatud jalanõud (kontsakingad, suusasaapad jms) võivad piduri- ja gaasipedaali ning siduri vajutamist takistada.
- Ärge vajutage mootori käivitamise ajal gaasipedaali. Sõiduk võib liikuda ja põhjustada õnnetuse.
- Oodake, kuni mootori pöörlemiskiirus muutub tavapäraseks. Kui mootori pöörded on kõrged ja piduripedaal vabastatakse, võib auto väga järsult kohalt liikuda.

✻ MÄRKUS

Takistusmehhanism

Kasutage takistusmehhanismi maksimaalse kiirenduse jaoks. Vajutage gaasipedaali üle survepunkti. Olenevalt mootori pöörlemiskiirusest lülitub automaatkäigukast madalamale käigule.

Bensiinimootori käivitamine

1. Võtke nutivõti kaasa või jätke see sõidukisse.
2. Veenduge, et seisupidur oleks kindlalt rakendatud.
3. **Manuaalkäigukast**– vajutage siduripedaal täielikult alla ja viige käigukast neutraalasendisse. Hoidke siduri- ja piduripedaali mootori käivitamisel all.
   Automaatkäigukast/topeltsiduriga käigukast– viige käigukang parkimisasendisse P. Vajutage piduripedaal täielikult alla. Mootori saab käivitada ka siis, kui käigukang on neutraalasendis N.
4. Vajutage nuppu ENGINE START/STOP (mootori start/stopp).
   See tuleb käivitada gaasipedaali vajutamata.
5. Ärge oodake paigal seistes, kuni mootor soojeneb. Alustage sõitmist mootori mõõduka pöörlemiskiirusega. (Vältige järsku kiirendamist ja pidurdamist.)

Diiselmootori käivitamine

Kui mootor on külm, tuleb diiselmootorit enne käivitamist eelsoojendada ja seejärel enne sõitma hakkamist soojendada.

1. Kontrollige, et seisupidur oleks rakendatud.
2. **Manuaalkäigukast**– vajutage siduripedaal täielikult alla ja viige käigukast neutraalasendisse. Hoidke siduripedaali ja piduripedaali all ning vajutage lüliti ENGINE START/STOP asendisse START.
   Manuaalkäigukast– vajutage siduripedaal täielikult alla ja viige käigukast neutraalasendisse. Hoidke siduripedaali ja piduripedaali all ning vajutage lüliti ENGINE START/STOP asendisse START.
   Kui vajutate nupu ENGINE START/STOP (mootori start/stop) asendisse START, ilma piduri- ja siduripedaali vajutamata, siis mootor ei käivitu ja see kuvatakse näidikuplokil järgmise hüpikkuvana.

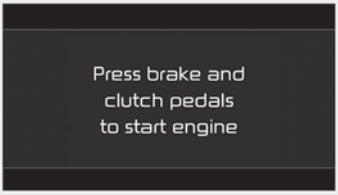

OCDMH059447L

Kui käigukang pole seatud neutraalasendisse N, kuvatakse näidikuplokile järgmine teade.

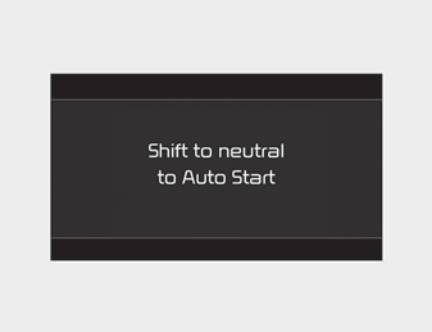

OCDMH059448L

Automaatkäigukast/topeltsiduriga käigukast– viige käigukang parkimisasendisse P. Vajutage piduripedaal täielikult alla. Mootori saab käivitada ka siis, kui käigukang on neutraalasendis N.

Hõõgküünalde märgutuli

3. Vajutage piduripedaali all hoides nuppu ENGINE START/STOP.
4. Jätkake piduripedaali vajutamist, kuni põlev hõõgküünalde märgutuli kustub. (umbes 5 sekundit)
5. Mootor käivitub, kui hõõgküünalde märgutuli kustub.

⚠ ETTEVAATUST

- Talvel on soovitatav seisvas autos veidi aega oodata, kuni diiselmootor soojeneb ja alles seejärel sõitma hakata.
- Talvel on soovitatav kõrgmäestikus või riigis, mida külastate, sobivat diislikütust.

✻ MÄRKUS

Kui eelsoojendamise ajal vajutatakse uuesti nuppu ENGINE START/STOP, võib mootor käivituda.

Mootori käivitamine ja seiskamine turboülelaaduri vahejahuti jaoks

1. Ärge kiirendage kohe pärast mootori käivitamist. Kui mootor on külm, oodake tühikäigul mitu sekundit, kuni turboülelaaduris on tagatud piisav määrimine.
2. Peale kõrgel kiirusel või pikaajalist sõitmist, mis nõuab mootori suurendatud koormust, laske mootoril enne väljalülitamist umbes minuti jagu tühikäigul töötada. See tühikäigul töötatud aeg võimaldab turboülelaaduril enne mootori väljalülitamist jahtuda.

⚠ ETTEVAATUST

Ärge lülitage mootorit kohe pärast suuremal koormusel sõitmist välja. See võib tõsiselt mootorit või turboülelaadurit kahjustada.

Käivitamine elektroonilise võtmega

- Isegi kui nutivõti on sõidukis, ei pruugi mootor käivituda, kui see on teist kaugel.
- Kui ENGINE START/STOP (mootori start/stopp) nupp on asendis ACC või kõrgemal ja mõni uks on avatud, kontrollib süsteem nutivõtme olemasolu. Kui elektrooniline võti pole sõidukis, kuvatakse näidikuplokis ja LCD-ekraanil märgutuli „🔑" ja teade „Key is not in the vehicle" („Võti pole sõidukis"). Kui kõik uksed on suletud, kõlab 5 sekundi vältel helisignaal. Märgutuli või hoiatus lülitub välja, kui sõiduk liigub. Kandke elektroonilist võtit alati kaasas.

⚠ HOIATUS

Mootor käivitub ainult siis, kui nutivõti on sõidukis.

Ärge kunagi laske lastel ega isikutel, kes ei tunne sõidukit, puutuda nuppu ENGINE START/STOP (mootori start/stopp) või sellega seotud osi.

⚠ ETTEVAATUST

Kui mootor seiskub sõiduki liikumise ajal, ärge lükake käigukangi parkimisasendisse P. Kui liiklus- ja teetingimused seda võimaldavad, võite sõiduki liikumise ajal taaskäivitamiseks panna käigukangi neutraalasendisse N ja vajutada nuppu ENGINE START/STOP (mootori start/stopp).

✻ MÄRKUS

- Kui aku on nõrk või nutivõti ei tööta korrektselt, saate mootori käivitada, kui vajutate nutivõtmega nuppu ENGINE START/STOP (mootori start/stopp).
  Lukustusnupuga külg peab nupuga ENGINE START/STOP otseselt kokku puutuma. Kui vajutate nuppu ENGINE START/STOP nutivõtmega, peab nutivõti nuppu õige nurga all puutuma.
- Kui piduritule kaitse on läbipõlenud, ei saa te autot normaalselt käivitada.
  Asendage kaitse uuega. Kui see pole võimalik, saate mootori käivitada, vajutades mootori käivitamis-/seiskamisnuppu 10 sekundi jooksul, kui see on asendis ACC. Mootor võib käivituda ilma piduripedaali vajutamata. Aga ohutuse huvides vajutage alati enne moo-

tori käivitamist piduri- ja siduripedaali (kui kuulub varustusse).

⚠ ETTEVAATUST

- Ärge vajutage nuppu ENGINE START/STOP (mootori start/stopp) pikemalt kui 10 sekundit, välja arvatud juhul, kui piduritule kaitse on läbipõlenud.
- Ärge keerake süütelülitit asendisse START, kui mootor töötab. See võib starterit kahjustada.

Bensiini-/diiselmootori seiskamine manuaalkäigukasti/nutika manuaalkäigukasti (iMT) puhul

1. Peatage auto täielikult ja hoidke siduri- ja piduripedaal all.
2. Lülitage siduri- ja piduripedaali all hoides sisse neutraalkäik.
3. Hoides piduripedaali all rakendage seisupidur.
4. Keerake süütevõti asendisse "LOCK" ja eemaldage see.

Manuaalkäigukast

Manuaalkäigukasti kasutamine

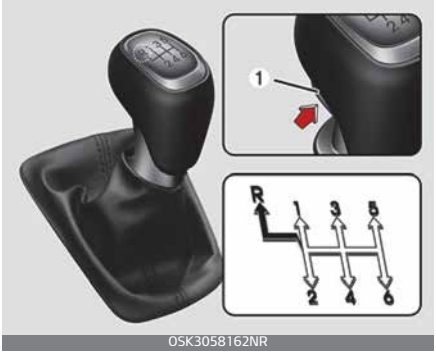

⇨ Käigukangi saab liigutada ilma nuppu (1) tõmbamata.

➡ Vajutage nuppu (1) tagurduskäigu sisselülitamiseks.

Manuaalkäigukastil on 6 edasikäiku.

Käikude muster on käigukangile trükitud. Kõigi edasikäikude käiguvahetus on täielikult sünkroonitud, nii et kõrgemale või madalamale käigule vahetamine on hõlbus.

Vajutage siduripedaal käiguvahetusel täielikult alla ja seejärel vabastage see aeglaselt.

Kui teie sõidukil on süütelüliti lukustus, ei käivitu mootor ilma, et vajutaksite alla siduripedaali. (mõnel mudelil)

Käigukang tuleb enne tagasikäigule R lülitamist neutraalasendisse tagasi viia.

Vajutage nuppu, mis asub otse käiguvahetusnupu all ja tõmmake käigukangi järsult vasakule, seejärel lülitage sisse tagasikäik R.

Veenduge enne käigukangi tagasikäigule R lükkamist, et sõiduk seisaks täielikult paigal.

Ärge kunagi laske mootoril töötada nii, et tahhomeeter (p/min) oleks punasel alal.

⚠ ETTEVAATUST

- Olge tähelepanelik, kui vahetate viiendalt käigult neljadele, et te kogemata ei lükkaks käigukangi nii palju kõrvale, et vahetate neljanda käigu asemel teisele käigule. Sellise drastilise vahetuse tagajärjel võib mootori pöörete kiirus suureneda ja tahhomeeter võib ületada punase ala piiri. Selline mootori pöörete ja ülekande suurenemine võib mootorit kahjustada.
- Ärge vahetage käiku madalamaks rohkem kui kahe käigu võrra ega vahetage käiku, kui mootor töötab kõrgete pööretega (5 000 p/min või rohkem). Selline madalamale käigule vahetamine võib mootorit, sidurit ja ülekannet kahjustada.
- Külma ilmaga võib käigu vahetamine olla raske seni, kuni määrdeaine pole soojenenud. See on tavapärane ega kahjusta käigukasti.
- Kui olete sõiduki täielikult peatanud, kuid esimest käiku või tagasikäiku R on raske sisse lükata, jätke käigukang neutraalasendisse N ja vabastage sidur. Vajutage siduripedaal jälle alla ja seejärel vahetage esimesele käigule või tagasikäigule R.

⚠ ETTEVAATUST

- Siduri enneaegse kulumise ja kahjustamise vältimiseks ärge sõitke, jalg siduripedaalil. Samuti ärge kasutage sidurit, et hoida sõidukit paigal, kui pargite ülesmäge, ootate rohelist tuld vms.
- Ärge kasutage käigukangi sõidu ajal käetoena, kuna see võib kaasa tuua käiguvahetuskahvlite enneaegse kulumise.
- Võimalike sidurisüsteemi kahjustuste vältimiseks ärge käivitage sõidukit teise käiguga, v.a libedal teel käivitades.
- Ärge koormake sõidukit üle. Ülekoormatud sõidukiga sõitmine võib põhjustada siduriketta ebanormaalset soojenemist ning kahjustada siduri katet ja ketast.

⚠ HOIATUS

- Enne juhiistmelt lahkumist rakendage alati seisupidur täielikult ja lülitage mootor välja. Seejärel veenduge, et käigukang oleks esi-

mesel käigul, kui pargite sõiduki tasasele pinnale või ülesmäge, ja tagasikäigul R, kui pargite allamäge. Kui neid ettevaatusabinõusid ei järgita kindlaksmääratud järjekorras, võib sõiduk ootamatult liikuma hakata.
- Ärge kasutage libedal teel äkilist mootoriga pidurdamist (madalamale käigule lülitamist).
  Sõiduk võib hakata libisema ning võib juhtuda avarii.

Siduri kasutamine

Enne käigu vahetamist vajutage sidur täielikult põrandale, seejärel vabastage see aeglaselt. Siduripedaal tuleb alati sõidu ajaks täielikult vabastada. Ärge hoidke oma jalga sõidu ajal siduripedaalil. See võib põhjustada tarbetut kulumist. Samuti ärge hoidke autot kaldpinnal gaasipedaali abil paigal. See põhjustab tarbetut kulumist. Kasutage sõiduki kallakul paigal hoidmiseks piduripedaali või parkimispidurit. Ärge kasutage siduripedaali kiiresti ja korduvalt.

⚠ ETTEVAATUST

Siduripedaali kasutamisel vajutage see täielikult alla. Kui te ei vajuta siduripedaali täielikult alla, võib sidur kahjustada saada või tekitada müra.

⚠ HOIATUS

Siduri kasutamine

Vajutage siduripedaal nii kaugele alla kui võimalik. Ärge vajutage pedaali uuesti, enne kui see naaseb lähteasendisse.

Kui pedaali vajutatakse korduvalt enne selle naasmist lähteasendisse, võib sidurisüsteem kahjustada saada.

Ärge koormake sõidukit üle. Selles olekus sõiduki käivitamine või sõidukiga sõitmine tekitab hõõrdumise tõttu liiga suurt kuumust siduriketta, mis võib kahjustada siduri katet ja ketast. Siduripedaali liiga varane lahtilaskmine pärast käigukangi liigutamist sõiduki käivitamise või tagurdamise ajal võib mootori välja lülitada ja põhjustada õnnetuse.

Madalamale käigule vahetamine

Kui peate tiheda liikluse või järsu kallaku tõttu aeglustama, vahetage käik madalamaks enne, kui mootori pöörded hakkavad vähenema. Käigu madalama vastu vahetamine vähendab ka seiskumise võimalust ja annab parema kiirenduse, kui peate jälle kiirendama. Kui sõidate järsku mäge mööda alla, aitab madalamale käigule vahetamine ohutut sõidukiirust säilitada ja pikendab piduri tööiga.

Head tavad käsikäigukasti kasutamisel

- Ärge kunagi lükake sõidukil käiku välja ega sõitke vabakäiguga mäest alla. See on väga ohtlik. Hoidke sõidukil alati käiku sees.
- Ärge sõitke pidurid peal. See võib põhjustada nende ülekuumenemist ja talitlushäireid. Selle asemel aeglustage mäest alla sõites ja lülitage madalamale käigule. Sedasi aitab mootoriga pidurdamine sõidukit aeglustada.
- Aeglustage enne madalamale käigule vahetamist. Selline mootori pöörete suurenemine võib mootorit kahjustada.
- Aeglustage, kui satute küljetuulde. Sedasi on sõiduk paremini juhitav.
- Veenduge enne käigukangi lükkamist tagasikäigule, et sõiduk seisaks täielikult paigal. Muidu võib käigukast kahjustada saada.
- Libedal pinnasel sõites olge äärmiselt ettevaatlik. Olge eriti ettevaatlik pidurdamisel, kiirendamisel või käigu vahetamisel. Libedal pinnasel võivad rattad järsu kiiruse muutumise tõttu haarduvuse kaotada ja seetõttu võib sõiduk juhitavuse kaotada.

⚠ HOIATUS

- Kinnitage alati turvavöö! Kokkupõrke korral on kinnitamata turvavööga reisijal oluliselt suurem tõenäosus saada tõsiseid vigastusi või surma kui kinnitatud turvavööga reisijal.
- Vältige kurvides sõites või pöördeid tehes suuri kiirusi.
- Ärge tehke rooliga äkilisi liigutusi, nt järske reavahetusi või kiireid teravaid pöördeid.
- Kui kaotate maantee kiirusega liikuva sõiduki üle juhitavuse, suureneb tõenäosus selle üle katuse paiskumiseks.
- Tihti kaotab sõiduk juhitavuse, kui kaks või rohkem rattaid sõidavad sõiduteelt maha ja juht püüab liiga agaralt rooli keerates uuesti teele pöörata.
- Kui sõiduk sõidab teelt välja, ärge keerake järsult rooli. Selle asemel aeglustage sujuvalt sõitu ja keerake siis vaikselt teele tagasi.
- Ärge kunagi ületage lubatud kiirusepiiranguid.

Nutikas manuaalkäigukast (iMT)

Nutika manuaalkäigukasti (iMT) süsteem kasutab e-siduri (elektroonilise siduri) tehnoloogiat. E-siduriga saab sõiduk mootori ajami välja lülitada ilma, et juht peaks siduripedaali vajutama. E-sidurit juhitakse täituri abil, mis aitab juhil käiku vahetada.

Nutika manuaalkäigukasti (iMT) kasutamine

OSK3058162NR

⇨ Käigukangi saab liigutada ilma nuppu (1) tõmbamata.

➡ Vajutage nuppu (1) tagurduskäigu sisselülitamiseks.

Nutikal manuaalkäigukastil (iMT) on 6 edasikäiku.

Käikude muster on käigukangile trükitud. Kõigi edasikäikude käiguvahetus on täielikult sünkroonitud, nii et kõrgemale või madalamale käigule vahetamine on hõlbus.

Vajutage siduripedaal käiguvahetusel täielikult alla ja seejärel vabastage see aeglaselt.

Kui teie sõidukil on süütelüliti lukustus, ei käivitu mootor, kui te ei vajuta alla piduripedaali ja siduripedaali. (mõnel mudelil)

Käigukang tuleb enne tagasikäigule R lülitamist neutraalasendisse tagasi viia.

Vajutage nuppu, mis asub otse käiguvahetusnupu all ja tõmmake käigukangi järsult vasakule, seejärel lülitage sisse tagasikäik R.

Veenduge enne käigukangi tagasikäigule R lükkamist, et sõiduk seisaks täielikult paigal.

Ärge kunagi laske mootoril töötada nii, et tahhomeeter (p/min) oleks punasel alal.

⚠ ETTEVAATUST

- Olge tähelepanelik, kui vahetate viiendalt käigult neljadele, et te kogemata ei lükkaks käigukangi nii palju kõrvale, et vahetate neljanda käigu asemel teisele käigule. Sellise drastilise vahetuse tagajärjel võib mootori pöörete kiirus suureneda ja tahhomeeter võib ületada punase ala piiri. Selline mootori pöörete ja ülekande suurenemine võib mootorit kahjustada.
- Ärge vahetage käiku madalamaks rohkem kui kahe käigu võrra ega

vahetage käiku, kui mootor töötab kõrgete pööretega (5 000 p/min või rohkem). Selline madalamale käigule vahetamine võib mootorit, sidurit ja ülekannet kahjustada.

- Külma ilmaga võib käigu vahetamine olla raske seni, kuni määrdeaine pole soojenenud. See on tavapärane ega kahjusta käigukasti.
- Kui olete sõiduki täielikult peatanud, kuid esimest käiku või tagasikäiku R on raske sisse lükata, jätke käigukang neutraalasendisse N ja vabastage sidur. Vajutage siduripedaal jälle alla ja seejärel vahetage esimesele käigule või tagasikäigule R.

⚠ ETTEVAATUST

- Siduri enneaegse kulumise ja kahjustamise vältimiseks ärge sõitke, jalg siduripedaalil. Samuti ärge kasutage sidurit, et hoida sõidukit paigal, kui pargite ülesmäge, ootate rohelist tuld vms.
- Ärge kasutage käigukangi sõidu ajal käetoena, kuna see võib kaasa tuua käiguvahetuskahvlite enneaegse kulumise.
- Võimalike sidurisüsteemi kahjustuste vältimiseks ärge käivitage sõidukit teise käiguga, v.a libedal teel käivitades.
- Ärge koormake sõidukit üle. Ülekoormatud sõidukiga sõitmine võib põhjustada siduriketta ebanormaalset soojenemist ning kahjustada siduri katet ja ketast.

⚠ HOIATUS

- Enne juhiistmelt lahkumist rakendage alati seisupidur täielikult ja lülitage mootor välja. Seejärel veenduge, et käigukang oleks esimesel käigul, kui pargite sõiduki tasasele pinnale või ülesmäge, ja tagasikäigul R, kui pargite allamäge. Kui neid ettevaatusabinõusid ei järgita kindlaksmääratud järjekorras, võib sõiduk ootamatult liikuma hakata.
- Ärge kasutage libedal teel äkilist mootoriga pidurdamist (madalamale käigule lülitamist).
  Sõiduk võib hakata libisema ning võib juhtuda avarii.

Siduri kasutamine

Enne käigu vahetamist vajutage sidur täielikult põrandale, seejärel vabastage see aeglaselt. Siduripedaal tuleb alati sõidu ajaks täielikult vabastada. Ärge hoidke oma jalga sõidu ajal siduripedaalil. See võib põhjustada tarbetut kulumist. Samuti ärge hoidke autot kaldpinnal gaasipedaali abil paigal. See põhjustab tarbetut kulumist. Kasutage sõiduki kallakul paigal hoidmiseks piduripedaali või parkimispidurit.

Ärge kasutage siduripedaali kiiresti ja korduvalt.

⚠ ETTEVAATUST

Siduripedaali kasutamisel vajutage see täielikult alla. Kui te ei vajuta siduripedaali täielikult alla, võib sidur kahjustada saada või tekitada müra.

⚠ HOIATUS

Siduri kasutamine

Vajutage siduripedaal nii kaugele alla kui võimalik. Ärge vajutage pedaali uuesti, enne kui see naaseb lähteasendisse.

Kui pedaali vajutatakse korduvalt enne selle naasmist lähteasendisse, võib sidurisüsteem kahjustada saada.

Ärge koormake sõidukit üle. Selles olekus sõiduki käivitamine või sõidukiga sõitmine tekitab hõõrdumise tõttu liiga suurt kuumust siduriketta, mis võib kahjustada siduri katet ja ketast. Siduripedaali liiga varane lahtilaskmine pärast käigukangi liigutamist sõiduki käivitamise või tagurdamise ajal võib mootori välja lülitada ja põhjustada õnnetuse.

Madalamale käigule vahetamine

Kui peate tiheda liikluse või järsu kallaku tõttu aeglustama, vahetage käik madalamaks enne, kui mootori pöörded hakkavad vähenema. Käigu madalama vastu vahetamine vähendab ka seiskumise võimalust ja annab parema kiirenduse, kui peate jälle kiirendama. Kui sõidate järsku mäge mööda alla, aitab madalamale käigule vahetamine ohutut sõidukiirust säilitada ja pikendab piduri tööiga.

Head tavad käsikäigukasti kasutamisel

- Ärge kunagi lükake sõidukil käiku välja ega sõitke vabakäiguga mäest alla. See on väga ohtlik. Hoidke sõidukil alati käiku sees.
- Ärge sõitke pidurid peal. See võib põhjustada nende ülekuumenemist ja talitlushäireid. Selle asemel aeglustage mäest alla sõites ja lülitage madalamale käigule. Sedasi aitab mootoriga pidurdamine sõidukit aeglustada.
- Aeglustage enne madalamale käigule vahetamist. Selline mootori pöörete suurenemine võib mootorit kahjustada.
- Aeglustage, kui satute küljetuulde. Sedasi on sõiduk paremini juhitav.
- Veenduge enne käigukangi lükkamist tagasikäigule, et sõiduk seisaks täielikult paigal. Muidu võib käigukast kahjustada saada.
- Libedal pinnasel sõites olge äärmiselt ettevaatlik. Olge eriti ettevaatlik pidurdamisel, kiirendamisel

või käigu vahetamisel. Libedal pinnasel võivad rattad järsu kiiruse muutumise tõttu haarduvuse kaotada ja seetõttu võib sõiduk juhitavuse kaotada.

⚠ HOIATUS

- Kinnitage alati turvavöö! Kokkupõrke korral on kinnitamata turvavööga reisijal oluliselt suurem tõenäosus saada tõsiseid vigastusi või surma kui kinnitatud turvavööga reisijal.
- Vältige kurvides sõites või pöördeid tehes suuri kiirusi.
- Ärge tehke rooliga äkilisi liigutusi, nt järske reavahetusi või kiireid teravaid pöördeid.
- Kui kaotate maantee kiirusega liikuva sõiduki üle juhitavuse, suureneb tõenäosus selle üle katuse paiskumiseks.
- Tihti kaotab sõiduk juhitavuse, kui kaks või rohkem rattaid sõidavad sõiduteelt maha ja juht püüab liiga agaralt rooli keerates uuesti teele pöörata.
- Kui sõiduk sõidab teelt välja, ärge keerake järsult rooli. Selle asemel aeglustage sujuvalt sõitu ja keerake siis vaikselt teele tagasi.
- Ärge kunagi ületage lubatud kiirusepiiranguid.

Automaatkäigukast (mõnel mudelil)

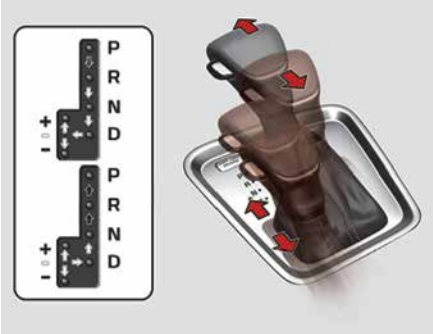

➡ Käigu vahetamisel vajutage piduripedaali ja lukust vabastamise nuppu.

➡ Vajutage käigu vahetamiseks nupule.

⇨ Käigukangi saab vabalt liigutada.

Automaatne käiguvahetus

Käigukastil on 6 edasikäiku ja üks tagasikäik. Käigud valitakse automaatselt, olenevalt käigukangi asendist.

✻ MÄRKUS

Uue sõiduki esimesed paar käiguvahetust võivad olla veidi järsud, kui aku on olnud lahti ühendatud. See on tavapärane ja TCM (käiguvahetuse moodul) või PCM (jõuülekande moodul) reguleerivad käiguvahe-

tuse pärast paari esimest käiguvahetust.

Sujuvaks töötamiseks vajutage piduripedaal neutraalasendist N edasi- või tagasikäigule.

⚠ HOIATUS

Automaatkäigukast

- Veenduge alati enne käigukangi sõidukäigule (D) või tagasikäigule (R) lükkamist, et auto ümber poleks inimesi, eriti lapsi.
- Enne juhiistmelt lahkumist veenduge alati, et käigukang oleks parkimisasendis P, seejärel rakendage seisupidur täielikult ja lülitage mootor välja. Kui neid ettevaatusabinõusid ei järgita kindlaksmääratud järjekorras, võib sõiduk ootamatult liikuma hakata.
- Ärge kasutage libedal teel äkilist mootoriga pidurdamist (madalamale käigule lülitamist). Sõiduk võib hakata libisema ning võib juhtuda avarii.

⚠ ETTEVAATUST

- Käigukasti kahjustamise vältimiseks ärge kiirendage tagasikäigul või mis tahes edasikäigul, kui pidurid on peal.
- Kui peatate sõiduki kallakul, ärge hoidke sõidukit paigal mootori jõuga. Kasutage sõidu- või seisupidurit.
- Kui mootor töötab kiiremate pööretega kui tühikäigul, siis ärge vahetage neutraal- N või parkimisasendist P sõidu- D või tagasikäigule R.

Käigukangi asendid

Kui süüde on sisse lülitatud (asendisse ON), näitab käigukangi asendit vastav indikaatortuli näidikuplokis.

P (parkimine)

Enne käigukangi panekut parkimisasendisse P laske autol alati täielikult peatuda. See asend lukustab käigukasti ja takistab esirattaid pöörlemast.

⚠ HOIATUS

- Kui lükkate käigukangi parkimisasendisse P sõidu ajal, siis võib sõiduk juhitavuse kaotada.
- Ärge kasutage käigukangi asendit "P" seisupiduri asemel. Veenduge alati, et käigukang oleks lukustunud parkimisasendisse P ja rakendage täielikult seisupidur.
- Ärge kunagi jätke last sõidukisse järelevalveta.

⚠ ETTEVAATUST

Kui viite käigukangi sõiduki liikumise ajal parkimisasendisse P, kahjustab see käigukasti.

R (tagasikäik)

Kasutage seda käiku auto tagurdamiseks.

⚠ ETTEVAATUST

Jääge enne tagasikäigu R sisse- või väljalülitamist täielikult seisma, muidu võib käigukast viga saada, v.a jaotises "Auto edasi-tagasi kiigutamine" leheküljel 6-167 kirjeldatud juhul.

N (neutraal)

Selles käigukangi asendis on rattad mootorist lahutatud ning käigukast pole blokeeritud. Sõiduk liigub vabalt isegi väiksemal kallakul, välja arvatud juhul, kui rakendatakse seisupidurit või sõidupidureid.

⚠ HOIATUS

Ärge sõitke, käigukang neutraalasendis N.

Mootoriga pidurdamine ei tööta ja võib kaasa tuua õnnetuse.

N (Neutral) käiguga parkimine

Järgige allolevaid juhiseid parkimisel, kui soovite, et auto lükkamisel liiguks.

1. Pärast sõiduki parkimist vajutage piduripedaali ja lükake käigukang parkimisasendisse P, kui süütelüliti on režiimis ON või mootor töötab.
2. Kui seisupidur on rakendatud, vabastage seisupidur.
   Elektroonilise seisupiduriga sõidukite puhul vajutage parkimispiduri vabastamiseks piduripedaali, kui süütelüliti on asendis ON või kui mootor töötab. Kui kasutate sõidu ajal funktsiooni AUTO HOLD (kui märgutuli AUTO HOLD on näidikupaneelil), vajutage lülitit AUTO HOLD ja funktsioon AUTO HOLD peaks välja lülituma.
3. Vajutage piduripedaali ja samal ajal keerake süütelüliti asendisse OFF.
   - Elektroonilise võtmega sõidukite puhul saab süütelüliti viia asendisse OFF ainult siis, kui käigukang on parkimisasendis P.
4. Viige käigukang neutraalasendisse N, vajutades samal ajal piduripedaali ja nuppu "SHIFT LOCK RELEASE" või sisestades ning vajutades alla tööriista (nt lamedaotsaline kruvikeeraja) avas "SHIFT LOCK RELEASE". Seejärel hakkab sõiduk välise jõu rakendamisel liikuma.

⚠ ETTEVAATUST

- Väljaarvatud neutraalkäiguga parkimine, parkige ohutuse huvides alati parkimiskäiguga P ja rakendage seisupidur.
- Enne neutraalkäiguga N parkimist tehke kindlaks, kas parkimispind on ühtlane ja tasane. Ärge parkige neutraalkäiguga N kallakutel. Neutraalkäiguga N parkimisel võib sõiduk hakata liikuma ja põhjustada tõsiseid kahjustusi ning vigastusi.
- Peale süütelüliti väljalülitamist ei saa elektroonilist seisupidurit vabastada.
- Elektroonilise seisupiduriga varustatud sõidukitega, millel kasutatakse sõidu ajal funktsiooni [AUTO HOLD], kui süütelukk on VÄLJA lülitatud, rakendatakse elektrooniline seisupidur automaatselt. Seetõttu tuleb funktsioon [AUTO HOLD] enne süüteluku väljalülitamist alati välja lülitada.

D (sõiduasend)

See on tavaline edasisõiduasend. Käigukast valib automaatselt kuue käigu vahel, võimaldades väiksemat kütusekulu ja paremat jõudlust.

Jõudluse suurendamiseks mööda-sõidul või tõusul vajutage gaasipedaal täielikult alla, siis lülitub käigukast automaatselt ühe käigu võrra allapoole.

✻ MÄRKUS

Jääge enne käigukangi lükkamist sõiduasendisse D kindlasti seisma.

Sportrežiim

OCDMH059004

Olenemata sellest, kas sõiduk on paigal või liigub, saab sportrežiimile lülitada, kui lükkate käigukangi sõiduasendist D manuaalpessa. Sõidukäigule D tagasi lülitamiseks lükake käigukang tagasi põhipessa. Sportrežiimis võimaldab käigukangi ette- või tahapoole liigutamine käike kiiresti vahetada. Erinevalt manuaalkäigukastist võimaldab sportrežiim gaasipedaali all hoides käiku vahetada.

- Üles (+): ühe käigu võrra kõrgemale lülitamiseks lükake hooba ühe korra üles.
- Alla (–): ühe käigu võrra madalamale lülitamiseks lükake hooba ühe korra alla.

✻ MÄRKUS

- Sportrežiimis peab juht teeolude järgi käike kõrgemaks vahetama, et hoida mootori pöördeid allpool punast joont.
- Sportrežiimis saab valida ainult kuue edasikäigu vahel. Tagurdamiseks või parkimiseks lükake käigukang tagasikäigule R või parkimisasendisse P.
- Sportrežiimis lülitatakse käik automaatselt madalamaks, kui sõiduk aeglustab. Kui sõiduk peatub, valitakse automaatselt esimene käik.
- Kui mootori pöörete kiirus läheneb sportrežiimis punasele, lülitatakse automaatselt kõrgemale käigule.
- Selleks et tagada sõiduki jõudlus ja ohutus, ei pruugi süsteem käigukangi liigutamisel teatud käiguvahetusi teha.
- Libedal teel sõites lükake käigukang ettepoole + (üles) asendisse. See lülitab sisse teise käigu, mis on parem sujuvaks liikumiseks libedal teel. Esimesele käigule tagasi lülitamiseks lükake käigukangi – (alla) asendisse.

Käigukasti lukustussüsteem (mõnel mudelil)

Teie turvalisuse huvides on automaatkäigukastil lukustussüsteem, mis takistab piduripedaali vajutamata parkimisasendist P tagasikäigule R lülitamast.

Käigu vahetamiseks parkimisasendist P tagasikäigule R tehke järgmist.

1. Vajutage ja hoidke piduripedaali all.
2. Käivitage mootor või keerake süütelukk asendisse ON.
3. Liigutage käigukangi.

Kui käigukast on parkimisasendis P ja piduripedaali vajutatakse ja vabastatakse korduvalt, võib käigukangi juurest lagisevat heli kuulda. See on normaalne, tegu pole häirega.

⚠ HOIATUS

Vajutage pidur alati enne käigukangi lükkamist parkimisasendist P mõnda muusse asendisse täielikult alla, et vältida sõiduki tahtmatut liikuma hakkamist, mis võib sõidukis või selle ümber viibivaid inimesi vigastada.

Käigukasti lukustuse välja lülitamine

Kui käigukangi ei saa piduripedaali all hoides parkimisasendist P tagasikäigule R lükata, siis hoidke piduripedaali endiselt all ja tehke järgmist.

1. Valige süütelüliti asend "LOCK/OFF".
2. Rakendage seisupidur.
3. Vajutage käigukangi lukust vabastamise lüliti alla.
4. Liigutage käigukangi.
5. Laske süsteem kvalifitseeritud asjatundjal üle vaadata. Kia soovitab pöörduda Kia volitatud esindaja/teenusepartneri poole.

Head tavad käsikäigukasti kasutamisel

- Ärge pange käigukangi parkimisasendist P või neutraalasendist N kunagi mingisse teise asendisse, kui vajutate samal ajal gaasipedaali.
- Ärge pange käigukangi parkimisasendisse P kunagi siis, kui auto liigub.
- Jälgige, et auto oleks enne käigukangi panekut tagasikäigu asendisse R või sõiduasendisse D täielikult seiskunud.
- Ärge kunagi lükake sõidukil käiku välja ega sõitke vabakäiguga mäest alla. See võib olla väga ohtlik. Hoidke sõiduki liikumise ajal alati käiku sees.
- Ärge sõitke pidurid peal. See võib põhjustada nende ülekuumenemist ja talitlushäireid. Selle asemel aeglustage mäest alla sõites ja lülitage madalamale käigule. Sedasi aitab mootoriga pidurdamine sõidukit aeglustada.
- Aeglustage enne madalamale käigule vahetamist. Muidu ei pruugi madalam käik sisse minna.
- Kasutage alati seisupidurit. Ärge lootke auto paigalhoidmisel üksnes käigukangi parkimisasendile P.
- Libedal pinnasel sõites olge äärmiselt ettevaatlik. Olge eriti ettevaatlik pidurdamisel, kiirendamisel või käigu vahetamisel. Libedal pinnasel võivad rattad järsu kiiruse muutumise tõttu haarduvuse

kaotada ja seetõttu võib sõiduk juhitavuse kaotada.
- Sõiduki optimaalne jõudlus ja säästlikkus saavutatakse gaasipedaali sujuva vajutamise ja vabastamisega.

⚠ HOIATUS

- Mäest üles või alla sõites lülitage edasi liikudes alati sisse käik D (sõidukäik) ja tagurdades käik R (tagurdamine) ning kontrollige enne sõitmist näidikuplokil kuvatavat käiku. Valitud käigule vastupidises suunas sõitmine võib põhjustada ohtliku olukorra, lülitades mootori välja ja mõjutades pidurdamistõhusust.
- Kinnitage alati turvavöö! Kokkupõrke korral on kinnitamata turvavööga reisijal oluliselt suurem tõenäosus saada tõsiseid vigastusi või surma kui kinnitatud turvavööga reisijal.
- Vältige kurvides sõites või pöördeid tehes suuri kiirusi.
- Ärge tehke rooliga äkilisi liigutusi, nt järske reavahetusi või kiireid teravaid pöördeid.
- Kui kaotate maantee kiirusega liikuva sõiduki üle juhitavuse, suureneb tõenäosus selle üle katuse paiskumiseks.
- Tihti kaotab sõiduk juhitavuse, kui kaks või rohkem rattaid sõidavad sõiduteelt maha ja juht püüab liiga agaralt rooli keerates uuesti teele pöörata.
- Kui sõiduk sõidab teelt välja, ärge keerake järsult rooli. Selle asemel aeglustage sujuvalt sõitu ja keerake siis vaikselt teele tagasi.
- Ärge kunagi ületage lubatud kiirusepiiranguid.

⚠ HOIATUS

Kui sõiduk jääb lumme, mudasse, liiva vms kinni, proovige sõiduk nõksutamisega vabastada, liigutades seda ettepoole ja tahapoole. Ärge proovige seda teha, kui inimesed või esemed on sõiduki läheduses. Nõksutamise ajal võib sõiduk järsku ettepoole või tahapoole liikuda, kui see rööpast välja saab, ja võib läheduses olevaid inimesi vigastada või esemeid kahjustada.

Paigaltvõtt järsult kallakult

Järsult kallakult paigalt võtmiseks tehke järgmist.

- Vajutage piduripedaali, viige käigukang sõiduasendisse D.
  Valige sobiv käik olenevalt koorma kaalust ja kaldenurgast ning vabastage seisupidur. Vajutage gaasipedaali järk-järgult allapoole, vabastades sõidupidurid.

Kui olete järsul kallakul peatunud ja hakkate kiirendama, võib sõiduk tagasi vajuda. Käigu vahetamine teisele käigule aitab vältida sõiduki tagasi vajumist.

Topeltsiduriga käigukast (DCT) (mõnel mudelil)

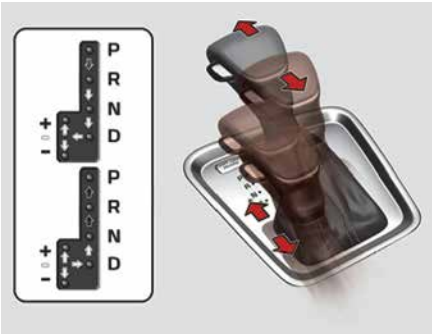

Käigu vahetamisel vajutage piduripedaali ja lukust vabastamise nuppu.

Vajutage käigu vahetamiseks nupule.

Käigukangi saab vabalt liigutada.

HOIATUS

Ülirasketе vigastuste vältimiseks:

- Veenduge ALATI enne käigukangi lükkamist asendisse “D” või “R”, et auto ümber pole inimesi (eriti lapsi).
- Enne kui tõusete juhiistmelt, lükake käigukang asendisse “P”, rakendage täielikult seisupidur ning alles seejärel keerake süütelüliti "LOCK/OFF" asendisse. Kui neid ettevaatusabinõusid ei järgita, võib auto ootamatult ja järsku liikuma hakata.

- Ärge kasutage libedal teel äkilist mootoriga pidurdamist (madalamale käigule lülitamist). Sõiduk võib hakata libisema ning võib juhtuda avarii.

⚠ ETTEVAATUST

- Käigukasti kaitsmiseks ärge vajutage korraga gaasi- ja piduripedaali, kui käigukang on mis tahes sõiduasendis.
- Kui peatute kallakul, ärge hoidke sõidukit gaasipedaaliga paigal. Rakendage sõidu- või seisupidur.

Topeltsiduriga käigukasti kasutamine

Topeltsiduriga käigukastil on kuus edasikäiku ja üks tagasikäik.

Käigud valitakse Rooli käigukangi „D“ (Drive) asendis automaatselt.

Käigud valitakse D (Drive) asendis automaatselt.

- Topeltsiduriga käigukastist võib mõelda kui automaatselt käike vahetavast käsikäigukastist. Topeltsiduriga käigukast tagab käsikäigukastile omase sõidutunde koos automaatkäigukasti kasutusmugavusega.
- Kui panete käigukangi sõiduasendisse D, vahetab topeltsiduriga käigukast käike täisautomaatselt nagu traditsiooniline automaatkäigukast. Erinevalt sellest võite te aga mõnikord ise tunda ja kuulda, kuidas ajamid sidureid lülitavad ja käigukast käike vahetab.
- Topeltsiduriga käigukastis on kasutusel kuiva tüüpi topeltsiduri mehhanism, mis tagab sõitmisel parema kiirendusvõime ning väiksema kütusekulu. Traditsioonilisest automaatkäigukastist erineb see selle poolest, et käigukastis puudub hüdrotrafo. Viimase asemel kasutatakse üleminekul ühelt käigult teisele siduri libisemist, eriti väiksematel kiirustel.

Tulenevalt sellest on käiguvahetused mõnikord rohkem märgatavad ning võite tunda kerget vibreerimist, kui toimub ülekandevõlli kiiruse ühtlustamine mootori võlli kiirusega. See kõik on topeltsiduriga käigukasti puhul täiesti normaalne.

- Kuivsidur kannab pöördemomenti üle otsesemal viisil ning tekitab vahetuma sõidutunde, mis võib erineda traditsioonilisest automaatkäigukastist. Kõige enam võib seda märgata sagedaste peatustega sõidul.
- Väikesel kiirusel järsult kiirendades võivad mootori pöörded väga kiiresti tõusta. Selle põhjuseks on siduri libisemine, kui topeltsiduriga käigukast valib hetke oludele kõige sobivamat käiku. See on normaalne, tegu pole häirega.

- Kui alustate liikumist kallakul, vajutage kiirendamiseks gaasipedaali vähehaaval ja väga sujuvalt, et vältida auto vappumist ja jõnksatusi.
- Kui sõidukiirus on väike ja eemaldate jala gaasipedaalilt väga järsult, võite tunda tugevat mootoriga pidurdamist, enne kui käigukast käiku vahetab. Selline mootoriga pidurdamine sarnaneb käsikäigukasti tööle väikestel kiirustel.
- Kui olete laskumisel, võite kasutada käigu allavahetamiseks lülitit, et vähendada sõidukiirust piduripedaali liigselt vajutamata.
- Mootori sisse- ja väljalülitamisel võite kuulda klõpsatust, kuna süsteem viib läbi enesekontrolli. See on topeltsiduriga käigukasti puhul tavaline heli.
- Esimese 1 500 km (1 000 miili) jooksul võite tunda, et väikestel kiirustel kiirendades ei liigu auto päris sujuvalt. Selle sissesõiduperioodi jooksul muutub teie uue auto käigukasti töö ja käiguvahetuse kvaliteet pidevalt järjest paremaks.

✻ MÄRKUS

- Jääge enne käigukangi „D“ või „R“ asendi valimist kindlasti seisma.
- Ärge sõitke käigukang asendis "N".

⚠ HOIATUS

Käiguvahetuse nurjumise tõttu ei pruugi sõiduk liikuda ja asendi märgutuli (D, R) vilgub näidikuplokil. Sel juhul laske süsteem kvalifitseeritud asjatundjal üle vaadata. Kia soovitab pöörduda Kia volitatud esindaja/teenusepartneri poole.

LCD-ekraan hoiatusteate jaoks

Topeltsiduriga käigukasti ekraaniteated ja hoiatused

Tüüp A

Tüüp B

See hoiatus kuvatakse kallakul aeglasel sõitmisel, kui piduripedaali ei kasutata.

Järsk kallak

Ülesmäge või järsul kallakul sõites:

- Kasutage auto kallakul paigalhoidmiseks piduripedaali või seisupidurit.
- Kui peatute kallakul, jätke eesolijaga väike varu, enne kui hakkate edasi liikuma. Seejärel hoidke sõidukit kallakul jalgpiduriga paigal.
- Kui autot hoitakse kallakul paigal gaasipedaaliga, võivad sidur ja käigukast ülekuumeneda ning kahjustuda. Sel juhul kuvatakse LCD-ekraanil teade.
- Kui LCD-ekraanil on vastav hoiatus, tuleb vajutada jalgpidurit.
- Hoiatuse ignoreerimisel võite käigukasti kahjustada.

Käigukasti kõrge temperatuur

Tüüp A

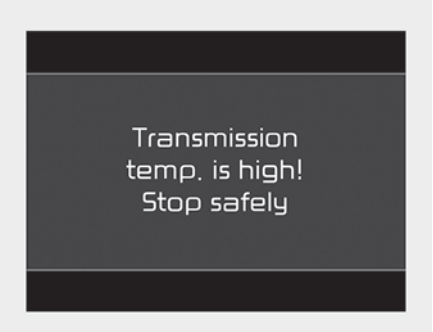

OJF058449L

Tüüp B

OJF058450L

- Teatavatel tingimustel nagu stop and go järsul kallakul kasutamisel, järsul paigalt võtmisel või kiirendamisel või muudes karmides sõidutingimustes võib käigukasti temperatuur oluliselt suureneda. Selle tulemusena võib käigukasti sidur ülekuumeneda.
- Kui sidur on ülekuumenenud, lülitub sisse turvarežiim ja näidikuplokil süttib hoiatussignaali saatel märgutuli. Sel ajal kuvatakse LCD-ekraanil ohuteade "Transmission temp. is high! Stop safely" ("Käigukasti temp on kõrge! Peatuge ohutult") ja sõit ei pruugi olla sujuv.
- Sel juhul peatage auto ohutus kohas, jättes mootori tööle, rakendage pidur ja lülitage sisse „P“ käik ning laske käigukastil jahtuda.
- Kui ignoreerite seda hoiatust, võib auto liikumine muutuda veelgi ebaühtlasemaks. Käiguvahetused võivad toimuda väga järsult ja liiga

sageli ning auto liikumine võib muutuda ebaühtlaseks. Tavapärasesse sõidurežiimi naasmiseks peatage sõiduk ning vajutage alla jalgpidur või pange käigukang parkimisasendisse P.
Seejärel laske käigukangil mõni minut enne sõidu jätkamist jahtuda, hoides mootorit töös.

- Võimalusel sõitke autoga sujuvalt ühtlase kiirusega.

Käigukasti ülekuumenemine

Tüüp A

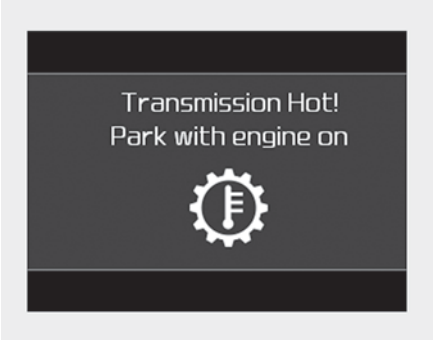

OJF058368L

Tüüp B

OJF058369L

Tüüp A

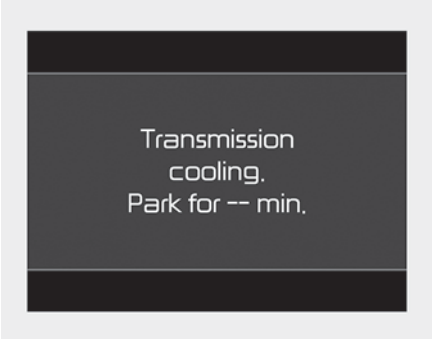

OJF058370L

Tüüp B

OJF058371L

Tüüp A

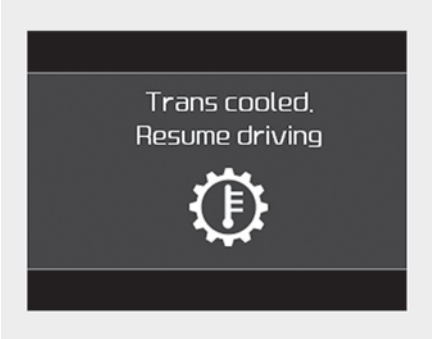

OJF058372L

Tüüp B

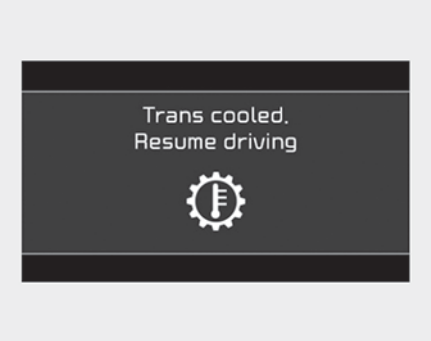

OJF058373L

- Kui jätkate sõitu ja sidurite temperatuur kerkib maksimaalse ülempiirini, ilmub ekraanile hoiatus „Transmission hot! Park with engine on" („Käigukast kuum! Parkige töötava mootoriga"). Sellisel juhul lakkavad sidurid töötamast seniks, kuni on jahtunud normaalse töötemperatuurini.
- Hoiatussõnum kuvab aega, kui kaua tuleb käigukasti jahtumiseni veel oodata.
- Sel juhul peatage auto ohutus kohas, jättes mootori tööle, rakendage pidur ja lülitage sisse „P" käik ning laske käigukastil jahtuda.
- Kui kuvatakse sõnum „Käigukast on jahutatud. Resume driving" ("Käigukast on jahutatud. Jätkake sõitmist"), siis võite sõidukiga edasi sõita.
- Võimalusel sõitke autoga sujuvalt ühtlase kiirusega.

Kui mõni teadetest jääb LCD-ekraanil vilkuma, pöörduge ohutuse huvides kvalifitseeritud asjatundja poole. Kia soovitab pöörduda Kia volitatud esindaja/teenusepartneri poole.

Käigukangi asendid

Kui süüde on sisse lülitatud (asendisse ON), näitab käigukangi asendit vastav indikaatortuli näidikuplokis.

P (parkimine)

Enne käigukangi panekut parkimisasendisse P laske autol alati täielikult peatuda.

"P" (Park) käigu sisselülitamisel peate piduripedaali tugevalt alla vajutama ja jälgima, et jalg ei oleks gaasipedaalil.

Kui te olete ülaltoodust kõik toimingud läbi viinud aga ei saa endiselt „P" käigult ümber lülitada, vt selles osas „Käigukasti lukustuse vabastamine".

Käigukang peab enne mootori väljalülitamist olema "P" (Park) asendis.

⚠ HOIATUS

- Kui käigukang pannakse parkimisasendisse P siis, kui auto liigub, võib auto kaotada juhitavuse.
- Peale peatumist jälgige, et käigukang oleks asendis "P" (Park), rakendage täielikult seisupidur ning jätke alles seejärel mootor seisma.

- Kallakul parkides tõkestage auto veerema hakkamise vältimiseks rattad.
- Ohutuse mõttes rakendage „P“ (Park) käigul alati seisupidur välja arvatud hädaolukorras parkimisel.
- Ärge kasutage käigukangi asendit “P” seisupiduri asemel.

R (tagasikäik)

Kasutage seda käiku auto tagurdamiseks.

⚠ ETTEVAATUST

Jääge enne "R" (Reverse) sisse- või väljalülitamist täielikult seisma. Vastasel korral võib käigukast viga saada.

N (neutraal)

Selles käigukangi asendis on rattad mootorist lahutatud ning käigukast pole blokeeritud.

Kasutage neutraalkäiku N, kui peate taaskäivitama või sisselülitatud mootoriga seisma. Kui peate sõidukist mingil põhjusel väljuma, viige käigukang parkimisasendisse P.

Käigukangi lükkamisel asendist “N” mistahes muusse asendisse hoidke all piduripedaali.

⚠ HOIATUS

Vahetage käiku vaid siis, kui teie jalg on kindlalt piduripedaalil. Käigu vahetamine ajal, kui mootor sõidab suure kiirusega, võib põhjustada sõiduki väga kiire liikumise. Võite sõiduki üle juhitavuse kaotada ja õnnetuse põhjustada.

⚠ HOIATUS

Ärge sõitke, käigukang neutraalasendis N.

Mootoriga pidurdamine ei tööta ja võib kaasa tuua õnnetuse.

N (Neutral) käiguga parkimine

Järgige allolevaid juhiseid parkimisel, kui soovite, et auto lükkamisel liiguks.

1. Pärast sõiduki parkimist vajutage piduripedaali ja lükake käigukang parkimisasendisse P, kui süütelüliti on režiimis ON või mootor töötab.
2. Kui seisupidur on rakendatud, vabastage seisupidur.
   - Elektroonilise seisupiduriga sõidukite puhul vajutage parkimispiduri vabastamiseks piduripedaali, kui süütelüliti on asendis ON või kui mootor töötab. Kui kasutate sõidu ajal funktsiooni AUTO HOLD (kui märgutuli AUTO HOLD on näidikupaneelil), vajutage lülitit

AUTO HOLD ja funktsioon AUTO HOLD peaks välja lülituma.

3. Vajutage piduripedaali ja samal ajal keerake süütelüliti asendisse OFF.
   - Nutivõtmega sõidukite puhul saab süütelüliti viia asendisse OFF ainult siis, kui käigukang on parkimisasendis P.
4. Viige käigukang neutraalasendisse N, vajutades samal ajal piduripedaali ja nuppu SHIFT LOCK RELEASE või sisestades ning vajutades alla tööriista (nt lamedaotsaline kruvikeeraja) avas SHIFT LOCK RELEASE. Seejärel hakkab sõiduk välise jõu rakendamisel liikuma.

⚠ ETTEVAATUST

- Välja arvatud neutraalkäiguga parkimine, parkige ohutuse huvides alati parkimiskäiguga P ja rakendage seisupidur.
- Enne neutraalkäiguga N parkimist tehke kindlaks, kas parkimispind on ühtlane ja tasane. Ärge parkige neutraalkäiguga N kallakutel. Neutraalkäiguga N parkimisel võib sõiduk hakata liikuma ja põhjustada tõsiseid kahjustusi ning vigastusi.
- Peale süütelüliti väljalülitamist ei saa elektroonilist seisupidurit vabastada.
- Elektroonilise seisupiduriga varustatud sõidukitega, millel kasutatakse sõidu ajal funktsiooni [AUTO HOLD], kui süütelukk on VÄLJA lülitatud, rakendatakse elektrooniline seisupidur automaatselt. Seetõttu tuleb funktsioon [AUTO HOLD] enne süüteluku väljalülitamist alati välja lülitada.

D (sõiduasend)

See on tavaline sõiduasend. Käigukast valib automaatselt seitsme käigu vahel, võimaldades väiksemat kütusekulu ja paremat jõudlust.

Jõudluse suurendamiseks mööda-sõidul või tõusul vajutage gaasipedaal täielikult alla. Käigukast valib automaatselt madalama käigu.

⚠ HOIATUS

- Vahetage käiku vaid siis, kui teie jalg on kindlalt piduripedaalil. Käigu vahetamine ajal, kui mootor sõidab suure kiirusega, võib põhjustada sõiduki väga kiire liikumise. Võite sõiduki üle juhitavuse kaotada ja õnnetuse põhjustada.
- Ärge sõitke, käigukang neutraalasendis N. Mootoriga pidurdamine ei tööta ja võib kaasa tuua õnnetuse.

✻ MÄRKUS

Enne „D“ (Drive) käigu valimist veenduge alati, et auto seisab.

Manuaalrežiim

OCDMH059004

Olenemata sellest, kas sõiduk on paigal või liigub, saab manuaalrežiimile lülitada, kui lükkate käigukangi sõiduasendist D manuaalpessa. Sõidukäigule D tagasi lülitamiseks lükake käigukang tagasi põhipessa. Manuaalrežiimis saate ise kiiresti käiku vahetada, liigutades käigukangi sõltuvalt sõidutingimustest ette- või tahapoole.

- + (üles): ühe käigu võrra kõrgemale lülitamiseks lükake hooba ühe korra üles.
- – (alla): ühe käigu võrra madalamale lülitamiseks lükake hooba ühe korra alla.

✻ MÄRKUS

- Valida saab ainult kuue edasikäigu vahel. Tagurdamiseks või parkimiseks lükake käigukang tagasikäigule R või parkimisasendisse P.
- Käigu allavahetus toimub aeglustamise korral automaatselt. Kui sõiduk peatub, valitakse automaatselt esimene käik.
- Kui mootori pöörded kerkivad punase ala lähedale, vahetab käigukast käigu automaatselt kõrgemaks.
- Kui juht lükkab käigukangi ettepoole (+) või tõmbab tahapoole (–), ei pruugi käigukast soovitud käiguvahetust läbi viia, kui mootori pöörded on valitava käigu jaoks liiga kõrged või madalad. Juht peab käike vastavalt teeoludele ise kõrgemaks vahetama, jälgides, et mootori pöörded ei kerkiks liiga kõrgele (mõõdiku punasele alale).

Rooli käiguvahetushoob (mõnel mudelil)

Rooli käiguvahetushoobasid on võimalik kasutada, kui käigukang on D-käigul või manuaalrežiimil.

OCDW059129

6

Käigukangi „D" asend

Rooli käiguvahetushoobasid saab kasutada, kui auto kiirus on üle 10 km/h.

Tõmmake [+] või [–] hooba üks kord ühe käigu võrra üles või alla vahetamiseks ja süsteem lülitub ümber automaatrežiimist manuaalrežiimi.

Kui auto kiirus on alla 10 km/h ja vajutate gaasipedaali üle 5 sekundi või lülitate käigukangi sõiduasendist D manuaalrežiimile ja manuaalrežiimist uuesti sõiduasendisse D, siis süsteem lülitub manuaalrežiimilt automaatrežiimile.

Käigukang manuaalrežiimis

Tõmmake [+] või [–] hooba üks kord käigu üles või alla vahetamiseks.

✻ MÄRKUS

Kui tõmbate korraga [+] ja [–] käiguvahetushooba, ei saa te käiku vahetada.

Käigukasti lukustussüsteem

Teie turvalisuse huvides on topeltsiduriga käigukastil lukustussüsteem, mis takistab piduripedaali vajutamata parkimisasendist P tagasikäigule R lülitamast.

Käigu vahetamiseks parkimisasendist P tagasikäigule R tehke järgmist.

1. Vajutage ja hoidke piduripedaali all.
2. Käivitage mootor või keerake süütelukk asendisse ON.
3. Liigutage käigukangi.

Kui käigukast on parkimisasendis P ja piduripedaali vajutatakse ja vabastatakse korduvalt, võib käigukangi juurest lagisevat heli ja värinat kuulda. See on normaalne, tegu pole häirega.

⚠ HOIATUS

Vajutage pidur alati enne käigukangi lükkamist parkimisasendist P mõnda muusse asendisse täielikult alla, et vältida sõiduki tahtmatut liikuma hakkamist, mis võib autos või selle ümber viibivaid inimesi vigastada.

Käigukasti lukustuse välja lülitamine

OCDMH059005

Kui käigukangi ei saa piduripedaali all hoides parkimisasendist P tagasikäi-

gule R lükata, siis hoidke piduripedaali endiselt all ja tehke järgmist.

1. Valige süütelüliti asend "LOCK/OFF".
2. Rakendage seisupidur.
3. Vajutage käigukangi lukust vabastamise lüliti alla.
4. Liigutage käigukangi.
5. Laske süsteem kvalifitseeritud asjatundjal üle vaadata. Kia soovitab pöörduda Kia volitatud esindaja/teenusepartneri poole.

Head tavad käsikäigukasti kasutamisel

- Ärge pange käigukangi parkimisasendist P või neutraalasendist N kunagi mingisse teise asendisse, kui vajutate samal ajal gaasipedaali.
- Ärge pange käigukangi parkimisasendisse P kunagi siis, kui auto liigub.
- Veenduge enne käigukangi lükkamist asendisse “R” (Reverse) või “D” (Drive), et auto seisab täielikult paigal.
- Ärge kunagi lükake autol käiku välja ega sõitke vabakäiguga mäest alla. See võib olla väga ohtlik. Hoidke auto liikumise ajal alati käiku sees.
- Ärge sõitke pidurid peal. See võib põhjustada nende ülekuumenemist ja talitlushäireid. Selle asemel aeglustage mäest alla sõites ja lülitage madalamale käigule. Sedasi aitab mootoriga pidurdamine sõidukit aeglustada.
- Aeglustage enne madalamale käigule vahetamist. Muidu ei pruugi madalam käik sisse minna.
- Kasutage alati seisupidurit. Ärge jääge lootma, et auto seisab paigal, kui käigukang on parkimisasendisse P pandud.
- Libedal pinnasel sõites olge äärmiselt ettevaatlik. Olge eriti ettevaatlik pidurdamisel, kiirendamisel või käigu vahetamisel. Libedal pinnasel võivad rattad järsu kiiruse muutumise tõttu haarduvuse kaotada ja seetõttu võib sõiduk juhitavuse kaotada.
- Sõiduki optimaalne jõudlus ja säästlikkus saavutatakse gaasipedaali sujuva vajutamise ja vabastamisega.

⚠ HOIATUS

- Mäest üles või alla sõites lülitage edasi liikudes alati sisse käik D (sõidukäik) ja tagurdades käik R (tagurdamine) ning kontrollige enne sõitmist näidikuplokil kuvatavat käiku. Valitud käigule vastupidises suunas sõitmine võib põhjustada ohtliku olukorra, lülitades mootori välja ja mõjutades pidurdamistõhusust.
- Kinnitage alati turvavöö! Kokkupõrke korral on kinnitamata turvavööga reisijal oluliselt suurem tõenäosus saada tõsiseid vigas-

tusi või surma kui kinnitatud turvavööga reisijal.
- Vältige kurvides sõites või pöördeid tehes suuri kiirusi.
- Ärge tehke rooliga äkilisi liigutusi, nt järske reavahetusi või kiireid teravaid pöördeid.
- Kui kaotate maantee kiirusega liikuva sõiduki üle juhitavuse, suureneb tõenäosus selle üle katuse paiskumiseks.
- Tihti kaotab sõiduk juhitavuse, kui kaks või rohkem rattaid sõidavad sõiduteelt maha ja juht püüab liiga agaralt rooli keerates uuesti teele pöörata.
- Kui sõiduk sõidab teelt välja, ärge keerake järsult rooli. Selle asemel aeglustage sujuvalt sõitu ja keerake siis vaikselt teele tagasi.
- Ärge kunagi ületage lubatud kiirusepiiranguid.

⚠ HOIATUS

Kui sõiduk jääb lumme, mudasse, liiva vms kinni, proovige sõiduk nõksutamisega vabastada, liigutades seda ettepoole ja tahapoole. Ärge proovige seda teha, kui inimesed või esemed on sõiduki läheduses. Nõksutamise ajal võib sõiduk järsku ettepoole või tahapoole liikuda, kuni see rööpast välja saab ja võib läheduses olevaid inimesi vigastada või esemeid kahjustada.

Paigaltvõtt järsult kallakult

Järsust kallakust paigalt võtmiseks vajutage piduripedaali.
- Pange käigukang sõidukäigule D. Valige sobiv käik olenevalt koorma kaalust ja kaldenurgast ning vabastage seisupidur. Vajutage gaasipedaal alla, vabastades samal ajal sujuvalt piduripedaali.

Vabakäigu käivitamine-seiskamine (SSC) (MHEV mootori puhul)

Vabakäigu käivitamine-seiskamine aitab vähendada kütusekulu, seisates automaatselt mootori, kui sõiduk liigub. Mootor seisatatakse, kui sõiduki kiirust saab säilitada gaasipedaali vajutamiseta.

SSC töötingimused

Vabakäigu käivitamine-seiskamine töötab järgmistel tingimustel.

- Sõidurežiimiks on valitud ECO
- Sõiduk säilitab teatud kiiruse
- Gaasi- ega piduripedaali ei vajutata

Vabakäigu käivitamise-seiskamise funktsiooni töötamisel kuvatakse näidikuplokil teade "Sailing!" (Vabajooksurežiim).

Mootori taaskäivitamise tingimused

- Mootor taaskäivitub manuaalselt järgmistel tingimustel.
  - Gaasipedaal vajutatakse alla
  - Piduripedaal vajutatakse alla
  - Siduripedaal on alla vajutatud.
- Mootor taaskäivitub automaatselt järgmistel tingimustel.
  - Rooliratast pööratakse üle 30–45 kraadi
  - Tee kalle on vahemikus –4...+4 protsenti
  - Järelejäänud kõrgepinge akutase või 12-voldise aku tase on madal

MÄRKUS

- Vabakäigu käivitamine-seiskamine töötab vaid siis, kui sõidurežiim on ECO.
- Vabakäigu käivitamine-seiskamine võidakse inaktiveerida olenevalt sise- või välistemperatuurist.
- Vabakäigu käivitamine-seiskamine võidakse inaktiveerida olenevalt kliimaseadme tingimustest (sulatus, ventilaatori kiirus jne).
- Ärge vahetage käiku siduripedaali vajutamata, kui aktiveerite vabakäigu käivitamise-seiskamise. See võib käigukasti kahjustada. Vahetage käik täielikult siis, kui siduripedaal on täiesti alla vajutatud (varustatud nutika manuaalkäigukastiga (iMT))

Pidurisüsteem

Pidurivõimendi

Teie autol on võimendiga pidurid, mille seadistamine toimub normaalse kasutamise käigus automaatselt.

Juhul kui võimendiga pidurid kaotavad mootori seiskumise tõttu või mõnel muul põhjusel võimenduse, saate sõiduki peatada, kui vajutate piduripedaali tugevamini, kui te seda tavaliselt teeksite. Kuid peatumisteekond on sel juhul pikem.

Kui mootor ei tööta, siis kasutatakse pidurivõimendi varusid igal piduripedaali vajutamisel. Ärge sõtkuge piduripedaali, kui võimendi töö on häiritud.

Sõtkuge piduripedaali ainult siis, kui see on vajalik libedal teel juhitavuse säilitamiseks.

⚠ HOIATUS

Pidurid

- Ärge toetage oma jalga sõidu ajal piduripedaalile. See toob kaasa ebatavaliselt kõrged piduri temperatuurid, hõõrdkatte või piduriklotside liigse kulumise ja suurenenud pidurdusteekonna.
- Kui sõidate kõrgelt või järsult mäelt alla, pange sisse madalam käik ja vältige pidevat pidurite vajutamist. Pidev pidurdamine põhjustab pidurite ülekuumenemise ja võib kaasa tuua pidurdusjõudluse ajutise kao.
- Märjad pidurid võivad kahjustada sõiduki võimet ohutult aeglustada, samuti võib sõiduk pidurdamisel ühele küljele kalduda. Kerge pidurdamine näitab, kas pidurite töö on kirjeldatud moel häiritud. Kui olete läbi sügava veelombi sõitnud, kontrollige sel moel pidurite töötamist. Pidurite kuivatamiseks pidurdage kergelt, säilitades samal ajal ohutu liikumiskiiruse, kuni pidurite jõudlus normaliseerub.
- Kontrollige alati enne sõitma hakkamist piduri- ja gaasipedaali asendit. Kui te ei kontrolli gaasipedaali ja piduripedaali asendit enne sõitma hakkamist, võite vajutada piduripedaali asemel gaasipedaali. See võib põhjustada tõsise õnnetuse.

Piduri rikke korral

Kui sõidupidurid ei tööta sõidu ajal, saate seisupiduri abil hädapeatuse teha. Sel juhul on peatumisteekond tavalisest suurem.

⚠ HOIATUS

Seisupidur

Seisupiduri rakendamine sõiduki tavalisel kiirusel liikumisel võib põhjustada juhitavuse järsu kaotuse. Kui peate sõiduki peatamiseks seisupidurit kasutama, olge piduri rakendamisel eriti ettevaatlik.

Ketaspidurite kulumise indikaator

Teie autol on ketaspidurid.

Kui piduriklotsid on kulunud ja need tuleb välja vahetada, kuulete esi- või tagapidurite juurest kõrget hoiatusheli. Võite seda heli kuulda aeg-ajalt või iga kord, kui vajutate piduripedaali.

Pidage meeles, et mõne sõidu- või ilmastikutingimuse korral võib piduripedaali esmakordsel vajutamisel (või kergel vajutamisel) kosta kriuksuv heli. See on tavaline ega viita probleemile piduritega.

⚠ ETTEVAATUST

- Kulukate piduri remontide vältimiseks ärge jätkake sõitmist kulunud piduriklotsidega.
- Vahetage mõlemad esi- või tagapidurid korraga.

⚠ HOIATUS

Pidurite kulumine

Pidurite kulumise hoiatusheli tähendab, et sõiduk vajab hooldust. Kui te seda helisignaali ignoreerite, kaotate lõpuks pidurdusjõudluse, mis võib viia tõsise õnnetuseni.

Seisupidur – käsipidur (mõnel mudelil)

Seisupiduri rakendamine

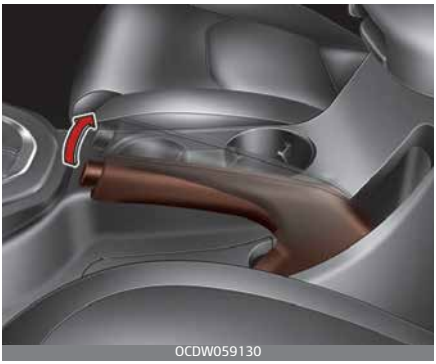
OCDW059130

- Seisupiduri rakendamiseks vajutage kõigepealt jalgpidurit ja tõmmake seejärel seisupiduri hoob nii kaugele kui võimalik.

Peale selle soovitame kaldpinnal parkides manuaalkäigukastiga sõidukitel madala käigu sisse jätta.

⚠ ETTEVAATUST

- Rakendatud seisupiduriga sõitmine kulutab piduriklotse ja piduri rootorit.

- Ärge rakendage seisupidurit, kui sõiduk liigub, välja arvatud juhul, kui tegemist on hädaolukorraga. See võib sõiduki süsteemi kahjustada ja ohustada sõiduohutust

Seisupiduri vabastamine

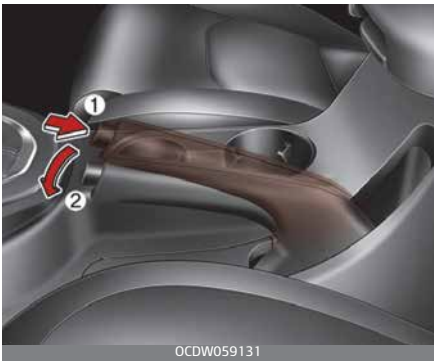

- Seisupiduri vabastamiseks vajutage kõigepealt jalgpidurit ja tõmmake seejärel kergelt seisupiduri hooba. Teiseks vajutage vabastusnuppu (1) ja langetage seisupiduri hoob (2), hoides nuppu all.

Kui seisupidurit ei õnnestu täielikult või osaliselt vabastada, laske süsteemi kvalifitseeritud asjatundjal kontrollida. Kia soovitab pöörduda Kia volitatud esindaja/teenusepartneri poole.

- Olge mäel parkimisel ettevaatlik. Rakendage seisupidur kindlalt ja pange käigukang esimesele või tagasikäigule (manuaalkäigukast). Kui teie sõiduk seisab kallakul, esiots allamäge, pöörake rattad vastu äärekivi, et auto ei hakkaks allapoole veerema. Kui teie sõiduk seisab kallakul, esiots ülesmäge, pöörake rattad äärekivist eemale, et auto ei hakkaks allapoole veerema. Kui äärekivi puudub või muud tingimused nõuavad, et sõiduk ei hakkaks kuhugi poole veerema, blokeerige rattad.
- Mõningatel juhtudel võib seisupidur rakendatud asendisse kinni jääda. See juhtub kõige tõenäolisemalt siis, kui tagumiste pidurite ümber või nende lähedale on kogunenud lund või jääd või kui pidurid on märjad. Kui on oht, et seisupidur võib kinni jääda, rakendage seda ainult seni, kuni panete esimese või tagasikäigu sisse (manuaalkäigukast), ja seejärel blokeerige tagarattad, et sõiduk ei saaks veerema hakata. Seejärel vabastage seisupidur.
- Ärge hoidke gaasipedaalile vajutamisega sõidukit kaldpinnal paigal. See võib põhjustada käigukasti ülekuumenemist. Kasutage alati piduripedaali või seisupidurit.

⚠ HOIATUS

- Ärge kunagi lubage puudutada seisupidurit inimesel, kes ei tunne seda sõidukit. Kui seisupidur vabastatakse tahtmatult, võib see põhjustada raske õnnetuse.
- Selleks et vältida sõiduki tahtmatut liikumist, mis võib sõitjaid või

jalakäijaid vigastada, peab kõikidel sõidukitel parkimise ajal seisupidur olema täielikult rakendatud.

Piduri hoiatustuld saate kontrollida, kui keerate süüteluku asendisse ON (ärge käivitage mootorit). See tuli süttib seisupiduri rakendamisel, kui süütelukk on asendis START või ON.

Veenduge enne sõitma hakkamist, et seisupidur oleks täielikult vabastatud ja piduri hoiatustuli kustunud.

Kui mootor töötab ja piduri hoiatustuli jääb pärast seisupiduri vabastamist põlema, võib pidurisüsteemis rike olla. Probleemiga on vaja kohe tegeleda.

Kui see on võimalik, lõpetage viivitamatult sõidukiga edasi liikumine. Kui see pole võimalik, olge sõidukit juhtides äärmiselt ettevaatlik ja sõitke sõidukiga ainult seni, kuni jõuate turvalisse kohta või remonditöökotta.

elektrooniline seisupidur (EPB) (mõnel mudelil)

Seisupiduri rakendamine

OCDW059031

EPB (elektroonilise seisupiduri) käsitsi rakendamiseks tehke järgmist.

1. Peatage sõiduk.
2. Vajutage piduripedaal alla ja tõmmake EBP lüliti üles.
3. Veenduge, et märgutuli süttib.

EPB võib automaatselt rakenduda järgnevatel juhtudel.

Tüüp A

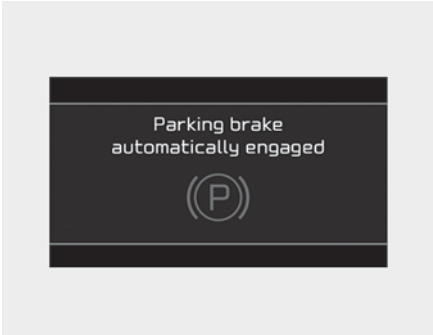

OCD058086

Tüüp B

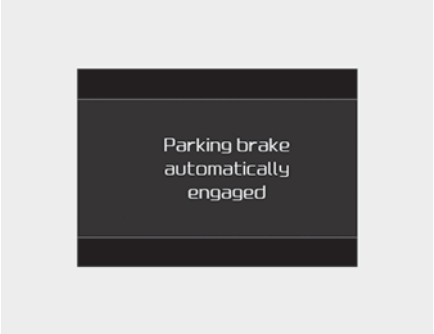

OCDW059087

- Teised süsteemid nõuavad.
- Kui juht rakendab EPB töötava mootoriga ja lülitab seejärel mootori välja, võib EPB uuesti rakenduda.

✻ MÄRKUS

Kui juht lülitab automaatse paigalhoidmise süsteemi (kui kuulub varustusse) töötamise ajal mootori kogemata välja, rakendub EPB automaatselt. Kuid kui juht lülitab mootori välja ja vajutab 1 sekundi jooksul EPB lülitit, siis see ei rakendu.

Hädapidurdamine

- Kui sõidu ajal tekib probleem piduripedaaliga, on hädapidurdamine võimalik, tõmmates üles elektroonilise seisupiduri lüliti ja hoides seda sellises asendis. Pidurdamine on võimalik vaid siis, kui hoiate elektroonilise seisupiduri lülitit. Kui vabastate EPB lüliti, läheb pidurdusjõud kaduma. Kui hoiate EPB lülitit ja peatate sõiduki, rakendub EPB.
- Pidurdusteekond võib olla pikem kui tavalistes pidurdamistingimustes.

✻ MÄRKUS

EPB-ga hädapidurdusel hakkab põlema seisupiduri hoiatustuli ja kõlab hoiatusheli, näitamaks, et süsteem on töös.

⚠ HOIATUS

Ärge rakendage seisupidurit, kui sõiduk liigub, välja arvatud juhul, kui tegemist on hädaolukorraga. See võib kahjustada sõiduki süsteemi ja ohustada sõiduohutust.

⚠ ETTEVAATUST

Kui kasutate EPB-d hädapidurdamiseks ja märkate müra või põlemislõhna, laske süsteem kvalifitseeritud asjatundjal üle vaadata. Kia soovitab pöörduda Kia volitatud esindaja poole.

Seisupiduri vabastamine

EPB käsitsi vabastamiseks tehke järgmist.

Vajutage EPB lülitit järgmistel tingimustel.

- Süütelüliti on asendis ON.
- Vajutage piduripedaali all.
- Veenduge, et piduri hoiatustuli kustuks ära.

EPB automaatseks vabastamiseks (manuaalkäigukast) tehke järgmist.

1. Sulgege juhiuks ja kapott ning tagaluuk.
2. Kinnitage juhi turvavöö.
3. Käivitage mootor.
4. Vajutage siduripedaalile, kui käik on sees.
5. Vajutage gaaspedaali, samal ajal siduripedaali vabastades.

✻ MÄRKUS

Manuaalkäigukast

Haagist vedav auto või kallakul seisev auto võib paigalt võtmisel kergelt tahapoole veereda. Selle vältimiseks toimige järgnevalt.

1. Vajutage siduripedaal alla ja valige käik.
2. Jätkake EPB-lüliti ülestõmbamist.
3. Vabastage gaasipedaali vajutamisel aeglaselt siduripedaal.
4. Kui auto hakkab piisava mootorijõuga liikuma, vabastage EPB-lüliti.

Tasasel pinnal paigalt võtmisel pole ülaltoodud toimingut vaja järgida. Auto võib ootamatult edasi liikuda.

EPB automaatseks vabastamiseks (automaatkäigukast) tehke järgmist.

1. Sulgege juhiuks ja kapott ning tagaluuk.
2. Kinnitage juhi turvavöö.
3. Käivitage mootor.
4. Kui käigukang on asendis "P" (parkimisasend) vajutage piduripedaal alla ja lülitage käigukang asendist "P" (parkimisasend) asendisse "R" (tagurdamine) või "D" (sõitmine), EPB vabaneb automaatselt. Veenduge, et piduri hoiatustuli kustuks ära.
5. Kui käigukang on asendis "N" (neutraalasend) vajutage piduripedaal alla ja lülitage käigukang asendist "N" (neutraalne) asendisse "R" (tagurdamine) või "D" (sõitmine), EPB vabaneb automaatselt. Veenduge, et piduri hoiatustuli kustuks ära.
   - Kui proovite kohapealt minema sõita ja vajutate gaasipedaalile samal ajal kui EPB on rakendunud, ent see ei vabastu automaatselt, kõlab ühekordne helisignaal ning kuvatakse teade.

OCD058083

- Kui juhi turvavöö ei ole kinnitatud, juhiuks on avatud, kapott on avatud asendi "D" ajal, või pakiruum on avatud asendi "R" ajal, kõlab ühekordne helisignaal ja kuvatakse teade.
- Kui sõidukiga on probleeme, võib kõlada ühekordne helisignaal ja kuvatakse teade. Ülaltoodud juhtude puhul vajutage piduripedaal alla ja vabastage EPB, vajutades EPB-lülitit.

⚠ HOIATUS

- Ärge kunagi lubage puudutada seisupidurit inimesel, kes ei tunne seda sõidukit. Kui seisupidur vabastatakse tahtmatult, võib see põhjustada raske õnnetuse.
- Ärge asetage EPB lüliti juurde esemeid. Need võivad EPB-lüliti vabastada.

⚠ ETTEVAATUST

- Kui sõiduk on peatatud ja väljute sellest, ärge kasutage käigukangi seisupiduri asemel, sest nii võib sõiduk tahtmatult liikuda. Rakendage seisupidur ja veenduge, et käigukang oleks parkimiskäigul P. Vajaduse korral kasutage tõkiskingi.
- Talvel või külmades tingimustes võib EPB jäätuda. Parkige sõiduk käigukangiga asendis "P", tasasele ja turvalisele kohale, EPB-d rakendamata. Ja kasutage tõkiskingi.
- Ärge sõitke autoga, kui EPB on rakendunud. See võib põhjustada liigset piduriklotside ja -ketaste kulumist.
- EPB toimimisel või vabastamisel võib kostuda kõlksuv heli, aga see on normaalne ja ei tähenda EPB probleeme.
- Jättes auto võtmed parkija või hotelliteenindaja kätte, andke talle kindlasti teada, kuidas EPB-d kasutada.
- EPB ei rakendu ega vabastu tühjenenud aku korral. Sellisel juhul käivitage sõiduk käivitusabiga.

EPB rike

OCDW059033

Kui EPB rikke märgutuli jääb põlema, võib EPB-s rike olla. Sel juhul laske süsteemi kvalifitseeritud töökojas kontrollida. Kia soovitab pöörduda Kia volitatud esindaja poole.

EPB rikke märgutuli võib süttida, kui ESC märgutuli süttib näitamaks, et ESC ei toimi korrektselt, ent see ei tähenda EPB riket.

⚠ ETTEVAATUST

- Kui EPB-lüliti ei tööta korrektselt, võib süttida EPB hoiatustuli. Lülitage mootor välja ja pärast mõne minuti möödumist uuesti sisse. Hoiatustuli kustub ja EPB-lüliti töötab korrektselt. Kui EPB hoiatustuli jääb ikka põlema, soovitame lasta süsteem kvalifitseeritud asjatundjal üle vaadata. Kia soovitab pöörduda Kia volitatud esindaja/teenusepartneri poole.
- Kui EPB lüliti on üles tõmmatud, ent seisupiduri hoiatustuli ei põle või vilgu, ei ole EPB rakendunud. Kui EPB hoiatustule põlemise ajal vilgub ka seisupiduri hoiatustuli, vajutage lülitit ja tõmmake see üles. Vajutage lüliti tagasi algasendisse ja tõmmake see uuesti üles. Kui EPB hoiatustuli jääb ikka põlema, soovitame lasta süsteem kvalifitseeritud asjatundjal üle vaadata. Kia soovitab pöörduda Kia volitatud esindaja/teenusepartneri poole.

Automaatne paigalhoidmine (mõnel mudelil)

Automaatse paigalseisu funktsioon hoiab sõidukit paigal ka siis, kui piduripedaal ei ole alla vajutatud ja kui juht on sõiduki piduripedaali alla vajutades täielikult peatanud.

Seadistamine

OCDW059034

1. Kui juhiuks, kapott ja pakiruum on suletud, kinnitage juhi turvavöö või vajutage piduripedaalile ja seejärel vajutage automaatse paigal-

hoidmise funktsiooni nuppu. Valge AUTO HOLD-lüliti lülitub sisse ja süsteem lülitub valmisolekurežiimile.

OCDW059035

2. Kui te peatate auto vajutades piduripedaali alla, muutub "AUTO HOLD" märgutuli valgest roheliseks.
3. Auto jääb seisma isegi piduripedaali vabastamisel.
4. Kui EPB on rakendunud, vabastatakse automaatne paigalhoidmise süsteem.

Vabastamine

Kui vajutate gaasipedaalile samal ajal kui käigukang on sõidu- (D) või sportkäigul, vabastatakse automaatse paigalhoidmise süsteem automaatselt ja auto hakkab liikuma. Märgutuli muutub rohelisest valgeks.

⚠ HOIATUS

Kui väljute automaatse paigalhoidmise funktsioonist gaasipedaali vajutamisega, kontrollige alati auto ümbritsevat ala.

Sujuvaks kohaltvõtuks vajutage gaasipedaal aeglaselt alla.

Katkestamine

OCDW059034

- Automaatse paigalhoidmise funktsiooni tühistamiseks vajutage automaatse paigalhoidmise funktsiooni lülitit. AUTOMAATSE PAIGALHOIDMISE funktsiooni märgutuli kustub.
- Selleks et automaatse paigalhoidmise funktsiooni katkestada sellel ajal, kui auto seisab, hoidke piduripedaali all ja vajutage samal ajal automaatse paigalhoidmise funktsiooni nuppu.

✻ MÄRKUS

- Automaatse paigalseisu funktsioon süsteem ei tööta, kui:
  - Juhi turvavöö vabastamisel ja juhiukse avamisel.
  - Avatakse kapott.
  - Pakiruum on avatud.
  - Käigukang on parkimisasendis P.
  - EPB on rakendunud.
- Teie enda ohutuse huvides lülitub automaatse paigalhoidmise funktsioon järgnevatel juhtudel EPB-le.
  - Juhiuks on lahti.
  - Avatakse kapott.
  - Pakiruum on avatud.
  - sõiduk on seisnud paigal üle 10 minuti;
  - Sõiduk on pargitud järsule kallakule.
  - Sõiduk liikus mitu korda. Sellistel juhtudel süttib piduri hoiatustuli, AUTO HOLD (automaatse paigalhoidmise) funktsiooni märgutuli muutub rohelisest valgeks, kõlab hoiatussignaal ja kuvatakse teade, mis annab teile teada, et EPB on automaatselt rakendunud. Enne kui uuesti sõitma hakkate, vajutage piduripedaalile, kontrollige autot ümbritsevat ala ja vabastage seisupidur käsitsi EPB-lülitiga.
- Kui AUTOMAATSE PAIGALHOIDMISE funktsiooni märgutuli süttib kollasena, ei tööta automaatse paigalhoidmise süsteem korrektselt. Sellisel juhul laske süsteem kvalifitseeritud asjatundjal üle vaadata. Kia soovitab pöörduda Kia volitatud esindaja/hooldus-partneri poole.
- Automaatse paigalhoidmise funktsiooni töötamisel võite kuulda mehaanilist müra. See on aga tavaline töömüra.

⚠ HOIATUS

- Sõiduki käivitamisel vajutage aeglaselt gaasipedaali.
- Ohutuse mõttes lülitage automaatse paigalhoidmise süsteem mäest alla sõites, tagurdamisel või parkimisel välja.

⚠ ETTEVAATUST

Kui juhiukse, kapoti või pakiruumi lahtioleku tuvastamise süsteem on rikkis, ei pruugi automaatne paigalhoidmise süsteem korrektselt töötada.

Sellisel juhul laske süsteem kvalifitseeritud asjatundjal üle vaadata. Kia soovitab pöörduda Kia volitatud esindaja/hooldus-partneri poole.

Blokeerumisvastane pidurisüsteem (ABS)

⚠ HOIATUS

ABS-süsteem (või ESC) ei suuda vältida õnnetuse juhtumist, kui sõidetakse valesti või ohtlike sõidumaneeridega. Olgugi et see parandab hädapidurdamise korral sõiduki juhitavust, hoidke ikkagi enda sõiduki ja eesolevate objektide vahel turvalist kaugust. Äärmuslikes teeoludes tuleb alati sõiduki kiirust vähendada.

Blokeerumisvastase pidurisüsteemiga (ABS) (või elektroonilise stabiilsuskontrolli süsteemiga) varustatud autode pidurdusteekond võib olla pikem kui autodel, millel neid süsteeme pole, järgmistes teeoludes.

Sõidukiga tuleb sõita aeglasemalt juhtudel.

- Konarlikel kruusa või lumega kaetud teedel.
- Kui on paigaldatud rehviketid.
- Teedel, kus pind on auklik või pinna kõrgus on erinev.

ABS-süsteemi (või ESC-iga) varustatud autode ohutusfunktsioone ei tohiks katsetada suurel kiirusel või pööramisel. See võib ohustada nii teid kui ka teisi inimesi.

ABS-pidurisüsteem tunneb kogu aeg rataste kiirust. Rataste lukustumisel reguleerib ABS-süsteem hüdrauliliselt pidurite rõhku ratastele.

Kui pidurdate sellistes tingimustes, kus rattad võivad lukustuda, võite pidurdamisel kuulda tiksuvat heli või tunda vibratsiooni gaasipedaalil. See kõik on normaalne ja näitab, et ABS-süsteem töötab.

Selleks et hädaolukorras kasutada ABS-süsteemi maksimaalselt ära, ärge muutke piduripedaalile vajutamise tugevust ega pumbake pidurit. Vajutage piduripedaalile nii kõvasti kui võimalik või nii tugevalt kui olukord seda nõuab ja laske ABS-süsteemil kontrollida piduritele rakendatavat jõudu.

✻ MÄRKUS

Kui sõiduk hakkab pärast mootori käivitamist liikuma, võib mootoriruumist kostuda kõlksuv heli. See kõik on normaalne ja näitab, et blokeerumisvastane pidurisüsteem töötab korrektselt.

- Isegi blokeerumisvastase pidurisüsteemiga vajab teie auto piisavalt pikka peatumisteekonda. Hoidke alati teie ees oleva sõidukiga piisavat pikivahet.
- Pööramisel aeglustage alati kiirust. Blokeerumisvastane pidurisüsteem ei suuda ära hoida liiga

suurest kiirusest tingitud õnnetusi.
- Lahtise killustikuga või ebaühtlastel teekatetel võib blokeerumisvastane pidurisüsteem kaasa tuua pikema peatumisteekonna kui tavalise pidurisüsteemiga varustatud autode puhul.

⚠ ETTEVAATUST

- Kui ABS-i hoiatustuli põleb ja ei kustu ära, võib ABS-süsteem olla vigane. Sellisel juhul töötavad teie auto tavalised pidurid ikka korrektselt.
- Pärast seda kui süütelüliti on lülitatud asendisse ON, jääb ABS-i hoiatustuli umbes 3 sekundiks põlema. Selle aja jooksul teeb ABS-süsteem automaatdiagnoosi ja kui kõik on korras, kustub hoiatustuli ära. Kui hoiatustuli ei kustu ära, võib ABS-süsteem olla vigane. Sel juhul laske süsteem kvalifitseeritud asjatundjal üle vaadata. Kia soovitab pöörduda Kia volitatud esindaja/teenusepartneri poole.

⚠ ETTEVAATUST

- Kui sõidate halva haarduvusega teel (näiteks jäisel teel) ja pidurdate järjest, töötab ABS-pidurisüsteem kogu aeg ning ABS-i hoiatustuli võib põleda. Jätke auto ohutusse kohta seisma ja peatage mootor.
- Käivitage mootor uuesti. Kui ABS-süsteemi hoiatustuli nüüd kustub, on auto ABS-süsteem korras. Kui ohutustuli põleb ikka, võib teie ABS-süsteemis oli rike. Sel juhul laske süsteem kvalifitseeritud asjatundjal üle vaadata. Kia soovitab pöörduda Kia volitatud esindaja/teenusepartneri poole.

✻ MÄRKUS

Kui tühja aku tõttu peate sõiduki käivitamiseks käivitusjuhtmeid kasutama, ei pruugi mootor nii sujuvalt töötada ja ABS-i hoiatustuli võib süttida. See juhtub aku madala pinge tõttu. See ei tähenda, et teie ABS-süsteem oleks rikkis.
- Ärge pumbake pidurit!
- Enne sõitmist laadige aku uuesti täis.

Elektrooniline stabiilsuskontrolli süsteem (ESC)

Elektroonilise stabiilsuskontrolli süsteem (ESC) on loodud selleks, et stabiliseerida sõidukit pööramismanöövrite ajal. ESC-süsteem jälgib rooli liikumist ja seda, kuhu auto tegelikult liigub.

Tüüp A

Tüüp B

ESC rakendab pidureid üksikutele ratastele ja sekkub sõiduki stabiliseerimiseks mootori juhtimissüsteemi.

⚠ HOIATUS

Ärge kunagi sõitke ebasoodsates teeoludes ja pöörates liiga kiiresti. Elektrooniline stabiilsuskontroll (ESC) ei suuda ära hoida õnnetusi. Liiga suur kiirus pööramisel või järskude manöövrite tegemisel ja vesiliu tekkimine märgadel pindadel võivad põhjustada raskeid õnnetusi. Ainult ettevaatlik ja tähelepanelik juht suudab ära hoida õnnetusi, vältides selliseid manöövreid, mille tagajärjel sõiduk kaotab haarduvuse. Isegi kui sõidukile on paigaldatud ESC, peate sõitmisel alati järgima tavapäraseid ettevaatusabinõusid, sealhulgas valima ohutu sõidukiiruse ilmastiku- ja teeolude järgi.

Elektroonilise stabiilsuskontrolli süsteem (ESC) on elektrooniline süsteem, mis on loodud selleks, et aidata juhil ebasoodsates oludes säilitada sõiduki juhitavust. See ei asenda ohutuid sõitmisviise. Eri tegurid, sealhulgas kiirus, teeolud ja juhi roolimine, võivad mõjutada seda, kas ESC suudab ära hoida sõiduki juhitavuse kaotamist või mitte. Teie vastutate ikka selle eest, et sõidaksite ja pööraksite mõistliku kiirusega ning jätaksite piisava ohutusvaru.

Kui pidurdate sellistes tingimustes, kus rattad võivad lukustuda, võite pidurdamisel kuulda tiksuvat heli või

tunda vibratsiooni gaasipedaalil. See kõik on normaalne ja näitab, et ESC-süsteem töötab.

✻ MÄRKUS

Kui sõiduk hakkab pärast mootori käivitamist liikuma, võib mootoriruumist kostuda kõlksuv heli. See kõik on normaalne ja näitab, et elektroonilise stabiilsuskontrolli süsteem töötab korrektselt.

ESC-i töö

Kui ESC-süsteem on sisse lülitatud

- Süüte sisselülitamisel süttivad märgutuled ESC ja ESC OFF umbes 3 sekundiks, seejärel lülitub elektrooniline stabiilsuskontroll sisse.
- Pärast süüte sisselülitamist vajutage elektroonilise stabiilsuskontrolli väljalülitamiseks nuppu ESC OFF. (Süttib märgutuli ESC OFF). Elektrilise stabiilsuskontrolli sisselülitamiseks vajutage nuppu ESC OFF (märgutuli ESC OFF kustub).
- Mootori käivitamisel võite kuulda õrna tiksuvat heli. Seda heli teeb ESC, mis teeb endale automaatset süsteemikontrolli, ja see ei viita probleemile.

Töötamise ajal

Kui ESC on töös, vilgub märgutuli ESC.

Kui elektriline stabiilsuskontroll töötab korrektselt, tunnete sõidukis kerget vibratsiooni. Seda tekitab pidurisüsteem ja see ei viita millelegi ebatavalisele.

Libedal teel või mudast välja sõites ei pruugi mootori pöörlemiskiirus (pöörded minutis) suureneda isegi siis, kui vajutate gaasipedaali põhja. See on selleks, et säilitada stabiilsus ja sõiduki haarduvus ja see ei viita probleemile.

ESC-süsteemi töö lõpetamine

OFF

ESC-i tühistamiseks toimige järgmiselt.

Tüüp A

6

Tüüp B

OJF058385L

- Olek 1
  Vajutage korraks nuppu ESC OFF (süttib märgutuli ESC OFF ja kuvatakse teade). Sellises staadiumis mootori juhtimise funktsioon ei tööta. Teisisõnu ei tööta veojõukontrolli funktsioon, vaid ainult pidurisüsteem.

Tüüp A

OJF058386L

Tüüp B

OJF058387L

- Olek 2
  Hoidke nuppu ESC OFF all üle 3 sekundi. Süttib märgutuli ESC OFF, kuvatakse teade ja kõlab hoiatussignaal ESC OFF. Sellises staadiumis ei tööta ei mootori juhtimise funktsioon ega ka pidurisüsteem. Teisisõnu sõiduki stabiilsuskontrolli funktsioon ei tööta enam.

Kui süütelüliti lülitatakse asendisse LOCK/OFF sellel ajal, kui ESC on väljas, jääb ESC ikka välja. Mootori taaskäivitamisel lülitub ESC automaatselt uuesti sisse.

Märgutuli

Märgutuli ESC

Märgutuli ESC OFF

Kui süütelüliti on lülitatud asendisse ON, süttib märgutuli ja kustub kohe, kui ESC-süsteem töötab korralikult.

Märgutuli ESC vilgub, kui ESC töötab või ka siis, kui see mingil põhjusel tööle ei hakka.

Märgutuli ESC OFF süttib, kui ESC lülitatakse nupust välja.

⚠ ETTEVAATUST

Eri suuruses rehvide või ratastega sõitmine võib põhjustada ESC-süsteemis rikkeid. Rehvide vahetamisel veenduge, et need oleksid originaalrehvidega sama suured.

⚠ HOIATUS

Elektroonilise stabiilsuskontrolli süsteem ainult abistab sõitmist – peate ohutuks sõitmiseks kasutama ikkagi ettevaatusabinõusid, sõites kurvilistel, lumistel ja jäistel teedel aeglasemalt. Sõitke aeglaselt ja ärge kiirendage, kui ESC märgutuli vilgub või kui tee on libe.

Nupu ESC OFF kasutamine

Sõitmisel

- Päevasel ajal sõites peaks võimaluse korral ESC alati sees olema.
- Kui soovite ESC sõitmise ajal välja lülitada, vajutage tasasel teel sõites nuppu ESC OFF.

Ärge kunagi vajutage nuppu ESC OFF ajal, mil ESC parajasti töötab (sellest annab märku vilkuv ESC märgutuli). Kui lülitate ESC välja ajal, mil see töötab, võib juht kaotada sõiduki üle kontrolli.

✻ MÄRKUS

- Kui autot kontrollitakse veojõustendil, veenduge, et ESC oleks välja lülitatud (märgutuli ESC OFF põleb).
- ESC väljalülitamine ei mõjuta ABS- või pidurisüsteemi tööd.

⚠ HOIATUS

Ärge kunagi vajutage nuppu ESC OFF ajal, mil ESC parajasti töötab. Kui lülitate ESC välja ajal, mil see töötab, võib juht kaotada sõiduki üle kontrolli.

Kui soovite ESC sõitmise ajal välja lülitada, vajutage tasasel teel sõites nuppu ESC OFF.

Tõusul sõidu alustamise abisüsteem (HAC)

Tõusul sõidu alustamise abisüsteem on mugavusfunktsioon. Selle funktsiooni peamine eesmärk on takistada sõidukil tahapoole veeremast, kui alustate sõitu järsult tõusult. HAC hoiab pidurdusprotsessi ajal pidureid veel 2 sekundit automaatselt peal pärast seda, kui juht on piduripedaali vabastanud.

Juhil jääb piisavalt aega gaasipedaali vajutamiseks.

Piduri surve väheneb niipea kui süsteem tuvastab juhi soovi kohalt võtta.

⚠ HOIATUS

HAC aktiveerub tavaliselt ainult 2 sekundiks. Kui autojuht tunneb, et auto hakkab pidurdusprotsessi ajal ebapiisava pidurijõu tõttu tõusult sõitu alustades tagasi veerema, peab ta olema ettevaatlik, et sõiduki tagasiveeremine ei põhjustaks kokkupõrget auto taga olevate esemete või inimestega.

✻ MÄRKUS

- HAC ei tööta, kui käigukang on parkimisasendis P või neutraalasendis N.
- HAC aktiveerub ka siis, kui ESC on välja lülitatud, ent see ei aktiveeru ESC rikke korral.

Auto sõidustabiilsuse juhtsüsteem (VSM)

See süsteem pakub lisatäiustusi sõiduki stabiilsuse ja juhtimiskontrolli säilitamiseks, kui sõiduk sõidab libedal teel või kui sõiduk tuvastab pidurdamisel parempoolsete ning vasakpoolsete rataste vahelisi hõõrdeteguri muutusi.

VSM-i töö

Kui VSM töötab, vilgub märgutuli ESC ( ).

Kui auto sõidustabiilsuse juhtsüsteem töötab korralikult, võite tunda sõidukis kerget vibratsiooni. Seda tekitab pidurisüsteem ja see ei viita millelegi ebatavalisele.

VSM-süsteem ei tööta, kui:

- Kaldel või järsul kallakul sõites
- Tagurdades
- Märgutuli ESC OFF (OFF) jääb näidikuplokil põlema
- Märgutuli EPS jääb näidikuplokil põlema

VSM-i kasutamine on välja lülitatud

Kui vajutate ESC väljalülitamiseks nuppu ESC OFF, lülitub välja ka VSM ja süttib märgutuli ESC OFF (OFF).

VSM-i sisselülitamiseks vajutage seda nuppu uuesti. Märgutuli ESC OFF kustub.

Rikke märgutuli

VSM-i saab desaktiveerida isegi siis, kui te ei tühista VSM-i tööd, vajutades lihtsalt nuppu ESC OFF. See näitab, et elektrilises roolivõimendisüsteemis või VSM-is on avastatud rike.

Kui märgutuli ESC ( ) või hoiatustuli EPS jääb põlema, laske süsteem kvalifitseeritud asjatundjal üle vaadata. Kia soovitab pöörduda Kia volitatud esindaja/teenusepartneri poole.

⚠ HOIATUS

- Auto sõidustabiilsuse juhtsüsteem ei asenda ohutut sõitmisviisi, vaid ainult aitab sellele kaasa. Juhi ülesanne on alati kontrollida eesoleva sõiduki kiirust ja kaugust. Hoidke sõitmise ajal roolist alati kindlalt kinni.
- Isegi kui sõidukile on paigaldatud VSM, on teie sõiduk loodud ikkagi aktiveeruma juhi enda kavatsuste järgi. Järgige alati kõiki tavapäraseid ohutu sõitmise ettevaatusabinõusid ja valige sobiv kiirus tee- ja ilmastikuolude järgi (sealhulgas libedal teel või halva ilmaga sõites).
- Eri suuruses rehvide või ratastega sõitmine võib põhjustada VSM-i rikkeid. Rehvide vahetamisel veenduge, et need oleksid originaalrehvidega sama suured.

ESS: Hädapidurdamise signaaltuli (mõnel mudelil)

Hädapidurdamise signaaltuli hoiatab tagumist juhti piduritulede vilkumisega sõiduki äkilisest peatumisest või kui ABS peatumisel aktiveerub. (Süsteem aktiveerub, kui sõiduki kiirus on üle 55 km/h ja aeglustuskiirus on üle 7 m/s² või ABS-pidurisüsteem aktiveerub hädapidurdamise ajal.)

Kui sõiduki kiirus on alla 40 km/h ja ABS-pidurisüsteem lülitub välja või äkkpidurdus lõppeb, lõpetab pidurituli vilkumise.

⚠ ETTEVAATUST

Hädapidurdamise signaaltulesüsteem ei tööta, kui ohutuled on juba sisse lülitatud.

Nõuandeid ohutuks pidurdamiseks

⚠ HOIATUS

- Sõidukist väljumisel või selle parkimisel tõmmake seisupidur nii üles kui võimalik ja veenduge, et käigukang oleks kindlalt asetatud parkimisasendisse. Sõidukid, kus seisupidur on küll rakendatud, ent käigukang ei ole korralikult parkimisasendisse asetatud, võivad kogemata liikuda ja vigastada nii teid kui ka teisi inimesi.
- Selleks et vältida auto tahtmatut liikumist, mis võib sõitjaid või jalakäijaid vigastada, peab kõikidel sõidukitel parkimise ajal seisupidur olema täielikult rakendunud.

- Veenduge enne sõidu alustamist, et seisupidur on vabastatud ning seisupiduri ja pidurisüsteemi märgutuli ei põle.
- Veest läbisõitmine võib muuta pidurid märjaks. Samuti võivad need märjaks saada autot pestes. Märjad pidurid võivad olla ohtlikud. Teie sõiduk ei peatu kiiresti, kui pidurid on märjad. Märjad pidurid võivad hakata autot ühele küljele tõmbama.
  Pidurite kuivatamiseks vajutage õrnalt piduripedaalile seni, kuni pidurdamine on muutunud jälle normaalseks, hoolitsedes samal ajal selle eest, et te ei kaotaks vahepeal auto üle kontrolli. Kui pidurid ei hakka korrektselt toimima, peatuge esimesel ohutul võimalusel ja laske sõiduk kvalifitseeritud asjatundjal üle vaadata. Kia soovitab pöörduda Kia volitatud esindaja/hooldusspartneri poole.
- Ärge sõitke vabakäiguga mäest alla. See on väga ohtlik. Hoidke autol alati käiku sees, kasutage aeglustamiseks pidureid ja seejärel vahetage käik madalama käigu vastu välja, et mootoriga pidurdamine aitaks teil hoida ohutut kiirust.
- Ärge hoidke sõitmise ajal piduripedaali all. Sõitmise ajal on ohtlik jalga hoida piduripedaalil, sest see võib põhjustada pidurite ülekuumenemist ja nende tõhususe kadumist. Samuti suurendab see pidurisüsteemi osade kulumist.
- Kui rehv läheb sõitmise ajal tühjaks, vajutage õrnalt piduripedaalile ja hoidke aeglustudes autot otse. Kui liigute piisavalt aeglaselt ja tunnete, et peatuda on ohutu, jätke auto tee äärde ohutusse kohta seisma.
- Olge mäel parkimisel ettevaatlik. Rakendage seisupidur kindlalt peale ja asetage käigukang parkimisasendisse P. Kui teie auto seisab kallakul, esiots allamäge, pöörake rattad vastu äärekivi, et auto ei hakkaks allapoole veerema. Kui teie auto seisab kallakul, esiots ülesmäge, pöörake rattad äärekivist eemale, et auto ei hak-

kaks allapoole veerema. Kui äärekivi puudub või muud tingimused nõuavad, et auto ei hakkaks kuhugi poole veerema, blokeerige rattad.

- Mõningatel juhtudel võib seisupidur rakendatud asendisse kinni jääda. See juhtub kõige tõenäolisemalt siis, kui tagumiste pidurite ümber või nende lähedale on kogunenud lund või jääd või kui pidurid on märjad. Kui on oht, et seisupidur võib kinni jääda, rakendage seda ainult seni, kuni panete käigu parkimisasendisse P, ja seejärel blokeerige tagumised rattad, et auto ei saaks veerema hakata. Seejärel vabastage seisupidur.
- Ärge hoidke gaasipedaalile vajutamisega sõidukit kaldpinnal paigal. See võib põhjustada käigukasti ülekuumenemist. Kasutage alati piduripedaali või seisupidurit.

Sõidurežiimiga integreeritud juhtimissüsteem (mõnel mudelil)

Sõidurežiimi saab valida vastavalt juhi eelistusele.

Režiim muutub igal sõidurežiimi lüliti vajutamisel, sõidurežiim muutub järgmiselt: ECO → NORMAL → SPORT → ECO

Süüte sisselülitamisel lülitub sõidurežiim automaatselt režiimile ECO (nutika manuaalkäigukasti (iMT) puhul).

OCDMH059449L

OSP2059210L

1. NORMAL-režiim: NORMAL-režiim võimaldab pehmet ja mugavat sõitmist.
2. ECO režiim: ECO-režiim suurendab kütusesäästlikkust ökoloogilisema sõidu tagamiseks.
3. SPORT-režiim: SPORT-režiim võimaldab sportlikku, aga kindlat sõidustiili.

✻ MÄRKUS

Vabakäigu käivitamine-seiskamine (Start Stop Coasting, SSC) aktiveeritakse, kui sõidurežiim on ECO. (MHEV mootori puhul)

Mootori taaskäivitamisel määratakse sõidurežiimiks NORMAL või ECO.

- Kui see on NORMAL/SPORT režiimil, määratakse mootori taaskäivitamisel režiimiks NORMAL.
- Kui see on Eco-režiimis, määratakse mootori taaskäivitamisel Eco-režiim.

Süüte sisselülitamisel lülitub sõidurežiim automaatselt režiimile ECO (nutika manuaalkäigukasti (iMT) puhul).

ECO-režiim

ECO

Kui on valitud ECO-režiim, muutub mootori ja käigukasti kontrollimise loogika maksimaalselt kütusesäästlikuks.

- Kui ECO-režiim valitakse SÕIDUREŽIIMI lülitile vajutades, hakkab ECO-märgutuli põlema.
- Kui valitud on ECO-režiim, säilib peale mootori taaskäivitamist ECO-režiim.

✻ MÄRKUS

Vabakäigu käivitamine-seiskamine (Start Stop Coasting, SSC) on haagise pukseerimisel välja lülitatud. Kuid vabakäigu käivitamine-seiskamine (Start Stop Coasting, SSC) ei pruugi olla välja lülitatud, kui pukseerite järelturult ostetud haagist. Järelturult ostetud haagise pukseerimisel on soovituslik seadistada sõidurežiim tavalisele või sportrežiimile.

Kui ECO-režiim on aktiveeritud:

- Kiirendus võib olla pisut väiksem, kui gaasipedaalile vajutatakse keskmise jõuga.
- Käiguvahetused võivad muutuda.

Ülaltoodu on ökonoomse sõidusüsteemi puhul normaalne ja mõeldud kütusekulu vähendamiseks.

ECO-režiimi piirangud

Järgmistel juhtudel piiratakse ECO-režiimi toimimist. Märgutuli ei kustu.

- Kui sõiduki DCT/IVT käigukang on spordirežiimis, piiratakse süsteemi vastavalt käigukangi asendile.

✻ MÄRKUS

Vabakäigu käivitamine-seiskamine (Start Stop Coasting, SSC) aktiveeritakse, kui sõidurežiim on ECO (nutika manuaalkäigukasti (iMT) puhul)

SPORT-režiim

SPORT

SPORT-režiim haldab dünaamikat automaatselt, reguleerides roolimisjõudu ja mootori ning käigukasti juhtimisloogikat sõidujõudluse parandamiseks.

- Kui SÕIDUREŽIIMI lülitiga valitakse SPORT-režiim, süttib SPORT-märgutuli.
- Mootori taaskäivitamisel läheb sõidurežiim tagasi režiimi NORMAL või ECO. Kui soovite kasutada SPORT-režiimi, valige see SÕIDUREŽIIMI lülitiga uuesti.
- Süüte sisselülitamisel lülitub sõidurežiim automaatselt režiimile ECO (nutika manuaalkäigukasti (iMT) puhul).
- Kui SPORT-režiim on aktiveeritud:
  - Mootoripöörded jäävad harilikult teatud ajaks kõrgemateks isegi peale gaasipedaali vabastamist.
  - Kiirendamisel toimub kõrgema käigu valimine viivitusega.

✻ MÄRKUS

Sportliku sõidurežiimi kasutamisel võib auto kütusekulu suureneda.

Esikokkupõrke ennetussüsteem (FCA) (ainult esikaamera) (mõnel mudelil)

Esikokkupõrke ennetussüsteem on mõeldud eesoleva auto tuvastamiseks ja jalakäijate tuvastamiseks sõiduteel esikaamera abil, et hoiatada juhti paratamatust kokkupõrkest ja vajadusel rakendada hädapidurdus.

⚠ HOIATUS

Esikokkupõrke ennetussüsteemi kasutamisel võtke arvesse järgnevaid ettevaatusmeetmeid:

- See süsteem on vaid üks abisüsteem, mis ei asenda mingil moel tähelepanelikku ja ettevaatlikku autojuhti. Andurite tuvastusraadius on piiratud ja need ei tuvasta alati kõiki objekte. Jälgige ise alati tähelepanelikult liiklusolusid.
- Ärge sõitke liiga kiiresti, arvestamata tegelikke teeolusid.
- Ootamatute ja ohtlike olukordade vältimiseks sõitke alati ettevaatlikult. FCA ei pruugi sõidukit alati täielikult peatada ja on mõeldud vaid tekkiva kokkupõrke leevendamiseks.

Funktsiooni seaded ja aktiveerimine

Funktsiooni seadistamine

Juht saab FCA käivitada keerates süütelüliti asendisse "ON" ja valides LCD-ekraanilt või infomeelelahutuse süsteemist (kui kuulub varustusse):

"User Settings (Kasutajaseaded) → Driver Assistance (Juhiabi) → Forward Safety (Esiturvalisus)"

- Kui valite funktsiooni „Active assist“ (Aktiivne abi), aktiveerub FCA. FCA edastab hoiatussõnumeid ja -signaale vastavalt kokkupõrkeohu tasemetele. Samuti juhib see kokkupõrke riskitasemete järgi pidurite kasutamist.
- Kui valite variandi "Warning only" (Ainult hoiatus), aktiveerub FCA ja edastab kokkupõrke riskitaseme järgi ainult hoiatussignaale. Pidureid peate ise kontrollima, sest seda FCA teie eest ei tee.
- Kui teete valiku „Off“ (Väljas), lülitub FCA välja.

FCA väljalülitamisel süttib LCD-ekraanil hoiatustuli. Juht saab jälgida LCD-ekraanil FCA sees/väljas olekut Hoiatustuli süttib ka siis, kui ESC (elektrooniline stabiilsuskontroll) välja lülitatakse. Kui FCA on aktiveeritud ja hoiatustuli jääb põlema, laske funktsioon professionaalsel töökojal üle vaadata. Kia soovitab

pöörduda Kia volitatud esindaja/teenusepartneri poole.

Juht saab LCD-ekraanilt valida esmase hoiatuse aktiveerimisaja.

Avage "User settings" (Kasutajaseaded) → "Driver assistance" (Juhi abi) → "Warning timing" (Hoiatuse aeg) → "Normal/Later" (Tavaline/Hiljem).

Kokkupõrke hoiatuse valikud sisaldavad järgnevat:

- Normal (normaalne):
  Kui see tingimus on valitud, aktiveerub esmane esikokkupõrke hoiatus tavapäraselt. See seadistus laseb teil eesoleva sõidukiga saavutada nominaalkauguse enne, kui kõlab esmane hoiatus.
- Later (Hiljem).
  Kui see tingimus on valitud, aktiveerub esmane esikokkupõrke hoiatus tavapärasest hiljem. See seadistus vähendab pikivahet eesoleva sõidukiga enne, kui antakse esmane hoiatus.
  Kui liiklust on vähe ja te sõidate aeglaselt, valige „Later“ (Hiljem).
  Kui eesolev auto ootamatult kiirendab, võidakse anda varajane hoiatus isegi siis, kui valitud on hiline hoiatus.

Piirangud

FCA on käivitumisvalmis, kui LCD-ekraanil või infomeelelahutuse süsteemis on suvandi "Forward Safety" (Esiturvalisus) alt valitud funktsioon "Active Assist" (Aktiivne abi) või "Warning Only" (Ainult hoiatus) ning täidetud on järgmised eeltingimused.

- ESC on sisselülitatud.
- Sõiduki kiirus on üle 8 km/h. FCA aktiveerub vaid teatud kiirusvahemikus.
- Funktsioon tuvastab ees oleva sõiduki või jalakäija, mis või kes võib teie sõidukiga kokku põrkuda. (Ent FCA ei aktiveeru eesolevate tingimuste ja sõiduki süsteemide järgi, vaid märkab ainult kindlaid hoiatusi.)
- Liiklustingimustest ja sõiduki seisundist sõltuvalt ei pruugi FCA korralikult töötada või edastab ainult hoiatussignaale.
- Kui suvandi Forward Safety (Esiturvalisus) alt on valitud funktsioon Warning Only (Ainult hoiatus), edastab FCA kokkupõrke riskitaseme järgi ainult hoiatussignaale.

⚠ HOIATUS

- Kui süütelüliti lülitatakse asendisse ON, aktiveerub automaatselt ka FCA. Juht saab FCA välja lülitada, kui tühistab LCD-ekraanil funktsiooni seadistuse.

- FCA inaktiveerub ESC tühistamisel automaatselt. Kui ESC tühistatakse, ei saa FCA-d LCD-ekraanilt aktiveerida.
  FCA hoiatustuli põleb, aga see ei tähenda süsteemi riket.
- Kui olete sõiduki ohutus kohas peatanud, käivitage või katkestage FCA roolil olevate lülititega.

FCA hoiatusteade ja funktsioonide kontrollimine

FCA väljastab hoiatusi ja alarme vastavalt kokkupõrkeohu tasemele nagu eessõitva auto järsk peatumine, ebapiisav pidurdusmaa, jalakäija tuvastamine. Samuti juhib see kokkupõrke riskitasemete järgi pidurite kasutamist.

Kokkupõrke hoiatus (1. hoiatus)

OCD058069

- Hoiatusteade kuvatakse LCD-ekraanile ja kõlavad hoiatussignaalid.
  Lisaks võib kaasneda auto mõne süsteemi sekkumine auto aeglustumisele kaasaaitamiseks.
- Auto võib veidi aeglustuda.
- See juhib sõiduki kiirust, kui kiirus on suurem kui 10 km/h kuni 180 km/h. (Sõltuvalt eesoleva sõiduki seisukorrast ja seda ümbritsevast keskkonnast võib maksimaalne sõidukiirus väheneda.)
- Jalakäijate puhul on sõiduki kiirus vähemalt 8 km/h ja vähem kui 60 km/h. (Sõltuvalt jalakäija olukorrast ja teda ümbritsevast keskkonnast võib maksimaalne sõidukiirus väheneda.)
  - Kui valite variandi „Warning only“ (Ainult hoiatus), aktiveerub FCA ja edastab kokkupõrke riskitaseme järgi ainult hoiatussignaale. Pidureid peate ise kontrollima, sest seda FCA-süsteem pidurit ei kontrolli.

Hädapidurdus (2. hoiatus)

OCD058070

- Hoiatusteade kuvatakse LCD-ekraanile ja kõlavad hoiatussignaalid.
  Lisaks võib kaasneda auto mõne süsteemi sekkumine auto aeglustumisele kaasaaitamiseks.
- Auto võib veidi aeglustuda.
- See juhib sõiduki kiirust, kui kiirus on suurem kui 8 km/h kuni 180 km/h. (Sõltuvalt eesoleva sõiduki seisukorrast ja seda ümbritsevast keskkonnast võib maksimaalne sõidukiirus väheneda.)
- Jalakäijate puhul on sõiduki kiirus vähemalt 8 km/h ja vähem kui 60 km/h. (Sõltuvalt jalakäija olukorrast ja teda ümbritsevast keskkonnast võib maksimaalne sõidukiirus väheneda.)
  - Kui valite variandi „Warning only“ (Ainult hoiatus), aktiveerub FCA ja edastab kokkupõrke riskitaseme järgi ainult hoiatussignaale. Pidureid peate ise kontrollima, sest seda FCA-süsteem pidurit ei kontrolli.

Pidurite töö kirjeldus

- Kiires olukorras rakendab pidurisüsteem pidurid suurendamaks juhi poolt algatatud pidurdamist.
- FCA rakendab pidurduse optimeerimiseks lisa pidurdusjõu.
- Avariipidurdus lülitub automaatselt välja, kui juht vajutab järsult gaasipedaalile või manööverdab järsult rooli keerates.
- Avariipidurdus lülitub automaatselt välja, kui ohtlik olukord laheneb.

⚠ ETTEVAATUST

- Juht peab sõiduki kasutamisel olema alati äärmiselt ettevaatlik, olenemata FCA-süsteemi hoiatusest või alarmist.
- Kui mis tahes muu hoiatusheli (nt turvavöö hoiatusheli) juba kostab, ei pruugi esikokkupõrke ennetusabi hoiatusheli kõlada.
- Pärast seda, kui pidurite kontrollfunktsioon on rakendatud, peab juht otsekohe vajutama piduripedaali ja kontrollima ümbrust. Pidurite rakendamine funktsiooni poolt kestab umbes 2 sekundit.

⚠ HOIATUS

Automaatne pidurdamine ei suuda autot täielikult peatada ega kõiki kokkupõrkeid ära hoida. Ohutu sõidu ja õigete juhtimisvõtete eest vastutab alati üksnes autojuht.

⚠ HOIATUS

FCA töötab vastavalt riskitasemele, nagu pikivahe sõiduki või jalakäijaga, eesoleva sõiduk kiirus ja teie auto kiirus. Teatud tingimused, nagu äärmuslikud ilmastikutingimused ja teeolud võivad FCA-süsteemi toimimist mõjutada.

Ärge proovige kunagi ise funktsiooni tööle rakendada, kasutades meelega ohtlikke sõiduvõtteid.

FCA esikaamera andur

FCA korrektseks toimimiseks jälgige, et andur oleks puhas ja seal ei oleks pori, lund ega mustust.

OCDW059009

Mustus, lumi ja muud ained objektiivil võivad anduri tundlikkust halvendada.

Ekraaniteade ja hoiatustuli

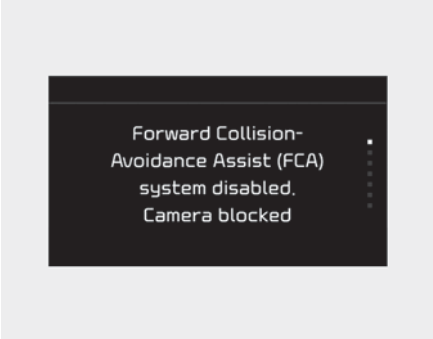

OCD058072

Kui kaamera on porine, lumine või määrdunud, võib FCA ajutiselt seiskuda. Sellisel juhul kuvatakse juhile hoiatusteade.

See ei ole FCA rike. Selleks et FCA-d uuesti kasutada, eemaldage võõrkehad.

FCA ei pruugi korrektselt töötada piirkondades (nt avatud maastik), kus peale mootori käivitamist midagi ei tuvastata. Ja isegi kui LCD-ekraanil ei kuvata hoiatust, ei pruugi FCA korralikult töötada.

⚠ HOIATUS

FCA ei pruugi sõltuvalt sõidutingimustest,liiklusoludest, ilmast ja teetingimustest ilma hoiatuseta sisselülituda.

✻ MÄRKUS

- See võib mõjutada anduri tuvastusvõimet.
- Hoidke andur alati puhta ja mustusevabana,
- Olge ettevaatlik ja ärge rakendage andurile liigset jõudu. Kui andur liigutatakse jõuga õigest joondusest välja, ei pruugi FCA-süsteem õigesti töötada. Sel juhul ei pruugi ekraanile ilmuda ka süsteemi hoiatusi. Sel juhul laske sõiduk kvalifitseeritud asjatundjal üle vaadata. Kia soovitab pöörduda Kia volitatud esindaja/teenusepartneri poole.
- Kasutage parandamisel või osade vahetamisel alati ainult originaalosi.
- Ärge kaamera läheduses akent toonige ega paigaldage tahavaatepeeglile kleebiseid ega eseleid.
- Jälgige, et esivaatekaamera paigalduskoht ei saaks märjaks.
- Ärge lööge ega eemaldage jõuga mis tahes kaamera osi.
- Ärge paigaldage armatuurlauale peegeldavaid esemeid (valge paber, peegel jne).
  Funktsioon võib ootamatult valguse peegeldumise tõttu käivituda.
- Liiga tugev heli võib süsteemi hoiatusi summutada.
- Kaamera anduri ettevaatusabinõude kohta vt "Sõidurajal püsimise abisüsteem (LKA) (mõnel mudelil)" leheküljel 6-95.

Funktsiooni tõrge

OJF058394L

- Kui FCA ei tööta korralikult, süttib FCA hoiatustuli ( ) ja mõne sekundi jooksul kuvatakse hoiatusteadet. Pärast teate kadumist süttib peamine hoiatustuli ( ). Sel juhul laske sõiduk kvalifitseeritud asjatundjal üle vaadata. Kia soovitab pöörduda Kia volitatud esindaja/teenusepartneri poole.
- FCA hoiatusteade kuvatakse Koos ESC märgutulega.

⚠ HOIATUS

- FCA on ainult juhile lisamugavust pakkuv abifunktsioon. Auto juhtimise ja õigete sõiduvõtete eest vastutab alati üksnes autojuht. Ärge sõltuge ainult FCA-süsteemist. Pigem hoidke turvalist pidurdusmaad ja vajadusel vaju-

tage piduripedaali sõidukiiruse vähendamiseks.
- Teatavatel juhtudel ja teatavates liiklustingimustes võib FCA ootamatult käivituda.
  Samuti ei pruugi teatavatel juhtudel esikaamera tuvastussüsteem eesolevat autot tuvastada. FCA-süsteem ei pruugi aktiveeruda ja hoiatusteadet ei kuvata.
- FCA võib esitada hoiatusteate ja hoiatussignaalid ilma vajaduseta. Samuti ei pruugi FCA piiratud tundlikkuse tõttu hoiatusteadet ja hoiatussignaali üldse esitada.
- FCA rikke korral ei pruugi avariipidurdus kokkupõrke ohtu määratleda isegi siis, kui teised pidurdussüsteemid normaalselt toimivad.
- FCA töötab ainult edaspidi sõites eesoleva sõiduki korral. See ei tööta ühegi looma ega vastutulevate sõidukite korral.
- FCA ei tuvasta ristmikul horisontaalselt sõitvaid autosid või horisontaalsuunas pargitud autosid.
- Kui teie ees olev sõiduk järsult peatub, võib teie kontroll pidurisüsteemi üle väheneda. Seetõttu hoidke alati oma auto ja ees oleva sõiduki vahel turvalist pikivahet.
- FCA võib pidurdamise ajal aktiveeruda ja sõiduk võib ootamatult peatuda. Sõiduki koormus võib ohustada reisijaid. Seetõttu pidage alati silmas sõiduki koormust.
- FCA ei pruugi aktiveeruda, kui juht rakendab kokkupõrke ärahoidmiseks pidurit.
- Tagurdamisel FCA-süsteem ei tööta. Neil juhtudel peate hoidma ohutut pikivahet ja vajadusel vajutage sõidukiiruse vähendamiseks piduripedaalile.
- Regulaarne pidurdusfunktsioon töötab normaalselt isegi siis, kui on tekkinud probleem FCA pidurisüsteemi või muude funktsioonidega. Sellisel juhul pidurisüsteem kokkupõrkeohu korral ei tööta.
- FCA ei pruugi sõltuvalt sõidutingimustest, liiklusest, ilmast, teetingimustest jne aktiveeruda.
- FCA ei pruugi kõikide sõidukitüüpide puhul aktiveeruda.

Süsteemi tööd piiravad tegurid

FCA abistab juhti teatavates ohtlikes olukordades ega võta vastutust kõigi sõidutingimuste eest.

FCA jälgib sõiduolukorda kaamera anduri kaudu. Seega ei pruugi FCA tavapäraselt töötada, kui olukord on väljaspool anduri ulatust. Juht peaks olema järgmises olukorras väga tähelepanelik. FCA toimimine võib olla piiratud.

Piirangud

- Anduril või kaameral on mingi takistus.
- Sajab tugevalt vihma või lund.
- Elektromagnet lainete häired.
- Eessõitev kitsas sõiduk. (nt mootorratas või jalgratas)
- Juhi vaateväli on ebaselge tagant valgustuse, peegelduse või pimeduse tõttu.
- Kaamera ei suuda hõivata kogu eessõitvat sõidukit.
- Ees sõidab spetsiaalne sõiduk nagu raske koormaga veok või treiler.
- Väline valgus muutub tugevalt (nt tunnelisse sõites või sealt väljudes).
- Auto sõidab ebastabiilselt.
- Kaamera anduri tuvastusvõime on piiratud.
- Juhi vaateväli ei ole hästi valgustatud (liiga pime või liiga peegelduv või liiga palku taustavalgustust)
- Eessõitev auto liigub korrapäratult
- Auto sõidab metalli sisaldavate esemete läheduses, nt ehituskonstruktsioonid, raudtee jne.
- Tagantvalgustus peegeldub auto suunas (kaasarvatud eessõitva auto esituled).
- Esiklaasilt ei ole udu või jää täielikult eemaldatud.
- Ilm on udune.
- Eessõitev auto ei lülita tagatulesid sisse, tagatuled puuduvad või on asümmeetrilised või vale nurga all.
- Auto sõidab sillutamata või ebaühtlasel teel või sillutis muutub ootamatult.
- Auto sõidab maa all või hoone sees.
- Auto sõidab üle „lamava politseiniku“
- Auto rappub tugevalt
- Auto sõidab ringristmikul teise auto järel
- Kaameraobjektiiv on takistatud esiklaasi toonimise, kiletamise, vee-eemalduskatte, klaasi kahjustuse, muu eseme (kleebis, putukas) tõttu
- Kaamera või kaameraobjektiiv on kahjustatud.
- Esituled ei põle pimedas või tunnelis sõitmisel või valgus on liiga vähene.
- Tänavavalgustus või vastutuleva auto tuled või päike peegeldub teepinnal olevalt veelt.
- Tagavalgustuse projitseeritakse auto liikumise suunas (kaasarvatud auto esituled)
- Liiklusmärgid, vari teel, tunneli sissepääs, teemaksupunkt, osaline sillutis
- Esiklaasi pinnal on kondensaat või esiklaas on külmunud
- Auto sõidab udus.
- Takistused on väljaspool kaamera tuvastusvahemikku.

- Kaamera ei suuda jalakäijaid alati tuvastada, näiteks kui jalakäija on ettepoole kaldu või ei liigu täiesti sirgelt.
- Jalakäija liigub väga kiiresti või ilmub kaamera tuvastusalasse väga ootamatult.
- Jalakäija kannab taustaga sarnaseid riideid ja kaameral on raskusi tema tuvastamisega.
- Välisvalgus on väga ere (nt eredas päikesevalgused sõites) või liiga pime (öösel maapiirkondades sõites).
- Jalakäijaid on raske tuvastada ja eristada näiteks suure jalakäijate grupi puhul
- Teel on inimkehale sarnane ese.
- Väikest kasvu jalakäija.
- Liikumispuudega jalakäija.
- Jalakäija ilmub auto ette ootamatult

Kurvide läbimisel

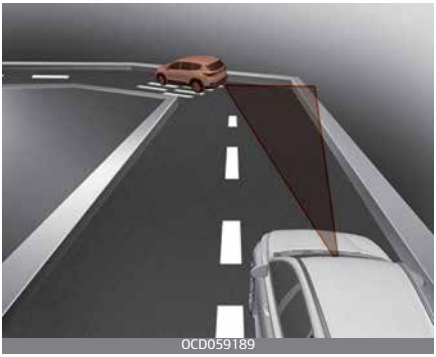
OCD059189

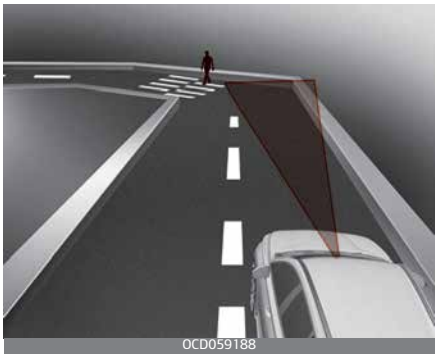
OCD059188

FCA töövõime võib kurvilisel teel olla piiratud.
Kurvilistel teedel ei tuvastata samas reas olevat sõidukit ja FCA jõudlus võib väheneda. See võib põhjustada ebavajaliku alarmi ja pidurdamise või ei pruugi vajaduse korral anda häiret ega pidurdada.
Samuti ei pruugi teatavates tingimustes kaamera tuvastussüsteem eesolevat autot tuvastada.
Neil juhtudel peate hoidma ohutut pikivahet ja vajadusel vajutage sõidukiiruse vähendamiseks piduripedaalile.
FCA võib kurvilisel teel tuvastada kõrvalreas oleva auto.

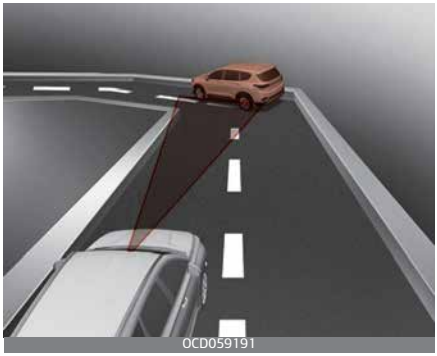
OCD059191

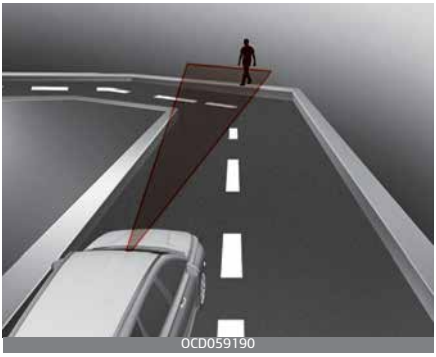

Sellisel juhul võib funktsioon ebavajalikult juhti teavitada ja piduri rakendada.
Jälgige sõidu ajal alati tähelepanelikult teed ja ümbritsevaid liiklusolusid! Vajaduse korral vajutage ohutu vahemaa hoidmiseks ja sõidukiiruse vähendamiseks piduripedaali.
Samuti vajutage mittevajaliku pidurdamise ärahoidmiseks gaasipedaalile.
Kontrollige, et teetingimused lubaksid FCA-d turvaliselt kasutada.

Sõit kallakul

FCA jõudlus väheneb kallakul üles- või allapoole sõitmisel ja see võib samal rajal ees sõitvat sõidukit mitte tuvastada. See võib anda põhjuseta hoiatusteate või hoiatussignaali või üldse mitte hoiatusteadet ega hoiatussignaali anda.
Kui FCA tuvastab kallakul sõites järsku eessõitva sõiduki, võib toimuda järsk aeglustumine.
Kallakul sõites vaadake alati ette ja vajutage vajadusel piduripedaalile.

Sõiduraja vahetamine

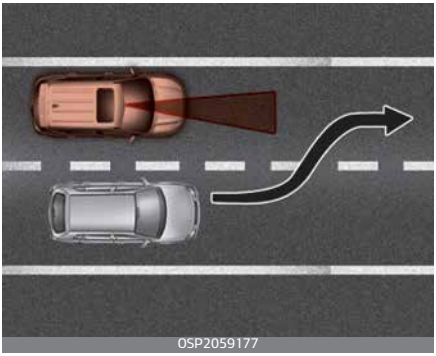

Kui muu sõiduk keerab teie sõidurajale teie auto ette, ei pruugi FCA-süsteem seda sõidukit otsekohe tuvastada, eriti juhul, kui see siseneb teie sõidurajale väga äkki. Sellisel juhul peate ise ohutut pikivahet hoidma ning vajadusel sõidukiiruse vähendamiseks ja ohutu pikivahe säilitamiseks piduripedaali vajutama.

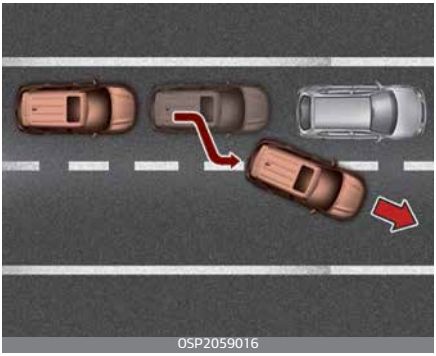

Kui liiklusolud nõuavad tihedat peatumist ja teie ees peatunud sõiduk lahkub teie sõidurajalt, ei pruugi süsteem järgmist sõidukit, mis nüüd teie ees on, kohe tuvastada. Sellisel juhul peate ise ohutut pikivahet hoidma ning vajadusel sõidukiiruse vähendamiseks ja ohutu pikivahe säilitamiseks piduripedaali vajutama.

Auto tuvastamine

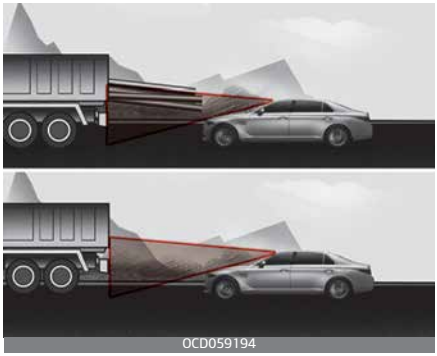

Kui teie ees liikuvale sõidukile on laaditud koorem, mis ulatub sõidukist tahapoole, või kui teie ees sõidab kõrgema kliirensiga sõiduk, peate olema eriti tähelepanelik. FCA-süsteem ei pruugi sõidukist väljaulatuvat koormat tuvastada. Sellistel juhtudel peate ise väljaulatuva koormaga ohutut vahet hoidma ning vajadusel sõidukiiruse vähendamiseks ja ohutu pikivahe säilitamiseks piduripedaali vajutama.

⚠ HOIATUS

- Ärge kasutage esikokkupõrke ennetussüsteemi, kui pukseerite sõidukit. FCA-süsteemi töölerakendumine pukseerimise ajal võib nii teie kui ka pukseeritava auto sõiduohutusele väga halvasti mõjuda.
- Kui ees liikuvale sõidukile on laaditud tahapoole väljaulatuv koorem või sellel on teie autost tunduvalt

kõrgem kliirens, olge sõitmisel eriti ettevaatlik.
- Esikokkupõrke ennetussüsteem võib rakenduda, kui tuvastatakse sõiduki või jalakäija sarnase kujuga objekt.
- FCA on mõeldud tuvastama kaamera tuvastuse abil ees olevat sõidukit või jalakäijat. See ei ole ette nähtud jalgrataste, mootorrataste või väiksemate ratastel liikuvate esemete, nt kohvrite, ostukärude või lapsevankrite tuvastamiseks.
- Ärge püüdke kunagi FCA toimimist testida. Selle tagajärjeks võivad olla rasked või surmavad kehavigastused.
- Kaamera vahetamisel või parandamisel soovitame lasta sõiduki Kia volitatud esindajal üle vaadata.

MÄRKUS

Osadel juhtudel võib FCA-süsteem elektromagnetiliste häirete tõttu välja lülituda.

Esikokkupõrke ennetussüsteem (FCA) (anduri fusioon) (mõnel mudelil)

Esikokkupõrke ennetussüsteem on mõeldud eesoleva auto tuvastamiseks ja jalakäijate või ratturite tuvastamiseks sõiduteel esikaamera ning radarisignaalide abil, et hoiatada juhti paratamatust kokkupõrkest ja vajadusel rakendada hädapidurdus.

HOIATUS

Esikokkupõrke ennetussüsteemi kasutamisel võtke arvesse järgnevaid ettevaatusmeetmeid:
- See süsteem on vaid üks abisüsteem, mis ei asenda mingil moel tähelepanelikku ja ettevaatlikku autojuhti. Andurite tuvastusraadius on piiratud ja need ei tuvasta alati kõiki objekte. Jälgige ise alati tähelepanelikult liiklusolusid. Ärge sõitke liiga kiiresti, arvestamata tegelikke teeolusid.
- ÄRGE sõitke liiga kiiresti.
- Ootamatute ja ohtlike olukordade vältimiseks sõitke alati ettevaatlikult. FCA ei pruugi sõidukit alati täielikult peatada ja on mõeldud vaid tekkiva kokkupõrke leevendamiseks.

Funktsiooni seaded ja aktiveerimine

Funktsiooni seadistamine

Juht saab FCA käivitada keerates süütelüliti asendisse "ON" ja valides LCD-ekraanilt või infomeelelahutuse süsteemist (kui kuulub varustusse):

"User Settings (Kasutajaseaded) → Driver Assistance (Juhiabi) → Forward Safety (Esiturvalisus)"

- Kui valite funktsiooni „Active assist“ (Aktiivne abi), aktiveerub FCA. FCA edastab hoiatussõnumeid ja -signaale vastavalt kokkupõrkeohu tasemetele. Samuti juhib see kokkupõrke riskitasemete järgi pidurite kasutamist.
- Kui valite variandi "Warning only" (Ainult hoiatus), aktiveerub FCA ja edastab kokkupõrke riskitaseme järgi ainult hoiatussignaale. Pidureid peate ise kontrollima, sest seda FCA teie eest ei tee.
- Kui teete valiku „Off“ (Väljas), lülitub FCA välja.

FCA väljalülitamisel süttib LCD-ekraanil hoiatustuli. Juht saab jälgida LCD-ekraanil FCA olekut SEES/VÄLJAS. Hoiatustuli süttib ka siis, kui ESC (elektrooniline stabiilsuskontroll) välja lülitatakse. Kui FCA on aktiveeritud ja hoiatustuli jääb põlema, laske funktsioon professionaalsel töökojal üle vaadata. Kia soovitab pöörduda Kia volitatud esindaja/teenusepartneri poole.

Juht saab LCD-ekraanilt valida esmase hoiatuse aktiveerimisaja.

Avage "User settings" (Kasutajaseaded) → "Driver assistance" (Juhi abi) → "Warning timing" (Hoiatuse aeg) → "Normal/Later" (Tavaline/Hiljem).

Kokkupõrke hoiatuse valikud sisaldavad järgnevat:

- Normal (normaalne):
  Kui see tingimus on valitud, aktiveerub esmane esikokkupõrke hoiatus tavapäraselt. See seadistus laseb teil eesoleva sõidukiga saavutada nominaalkauguse enne, kui kõlab esmane hoiatus.
- Later (Hiljem).
  Kui see tingimus on valitud, aktiveerub esmane esikokkupõrke hoiatus tavapärasest hiljem. See seadistus vähendab pikivahet eesoleva sõidukiga enne, kui antakse esmane hoiatus.
  Kui liiklust on vähe ja te sõidate aeglaselt, valige „Later“ (Hiljem).
  Kui eesolev auto ootamatult kiirendab, võidakse anda varajane hoiatus isegi siis, kui valitud on hiline hoiatus.

Süsteemi töötamise eeltingimused

FCA on käivitumisvalmis, kui LCD-ekraanil või infomeelelahutuse süsteemis on suvandi "Forward Safety" (Esiturvalisus) alt valitud funktsioon "Active Assist" (Aktiivne abi) või "Warning Only" (Ainult hoiatus) ning täidetud on järgmised eeltingimused.

- ESC on sisselülitatud.
- Auto sõidukiirus on suurem kui 10 km/h. (FCA aktiveerub vaid teatud kiirusvahemikus.)
- Tuvastatakse eessõitev auto, jalakäija või rattur. (FCA aktiveerub vaid teatud kiirusvahemikus.)
- Liiklustingimustest ja sõiduki seisundist sõltuvalt ei pruugi FCA korralikult töötada või edastab ainult hoiatussignaale.
- Kui suvandi Forward Safety (Esiturvalisus) alt on valitud funktsioon Warning Only (Ainult hoiatus), edastab FCA kokkupõrke riskitaseme järgi ainult hoiatussignaale. Pärast esikaamera alglaadimise lõpetamist (mootor sisselülitatud, kaamera lähtestatud jne), töötab FCA süsteem korralikult. See võib võtta ligikaudu 15 sekundit.

⚠ HOIATUS

- Kui süütelüliti lülitatakse asendisse ON, aktiveerub automaatselt ka FCA. Juht saab FCA välja lülitada, kui tühistab LCD-ekraanil süsteemi seadistuse.
- FCA inaktiveerub ESC tühistamisel automaatselt. Kui ESC tühistatakse, ei saa FCA-d LCD-ekraanilt aktiveerida.
  FCA hoiatustuli põleb, aga see ei tähenda funktsiooniriket.
- Kui olete sõiduki ohutus kohas peatanud, käivitage või katkestage FCA roolil olevate lülititega.

FCA hoiatusteade ja funktsioonide kontrollimine

FCA väljastab hoiatusi ja alarme vastavalt kokkupõrkeohu tasemele nagu eessõitva auto järsk peatumine, ebapiisav pidurdusmaa, jalakäija või ratturi tuvastamine. Samuti juhib see kokkupõrke riskitasemete järgi pidurite kasutamist.

Kokkupõrke hoiatus (1. hoiatus)

OCD058069

- Hoiatusteade kuvatakse LCD-ekraanile ja kõlavad hoiatussignaalid.
  Lisaks võib kaasneda auto mõne süsteemi sekkumine auto aeglustumisele kaasaaitamiseks.
- Auto võib veidi aeglustuda.
- See juhib sõiduki kiirust, kui kiirus on suurem kui 10 km/h kuni 180 km/h. (Sõltuvalt eesoleva sõiduki seisukorrast ja seda ümbritsevast keskkonnast võib maksimaalne sõidukiirus väheneda.)
- Jalakäijate ja ratturite puhul on sõiduki kiirus vähemalt 10 km/h ja vähem kui 65 km/h. (Sõltuvalt jalakäija ja ratturi olukorrast ja teda ümbritsevast keskkonnast võib maksimaalne sõidukiirus väheneda.)
  - Kui valite variandi „Warning only“ (Ainult hoiatus), aktiveerub FCA ja edastab kokkupõrke riskitaseme järgi ainult hoiatussignaale. Pidureid peate ise kontrollima, sest seda FCA-süsteem pidurit ei kontrolli.

Hädapidurdus (2. hoiatus)

OCD058070

- Hoiatusteade kuvatakse LCD-ekraanile ja kõlavad hoiatussignaalid.
- Pidurisüsteemi juhtimine maksimeeritakse vahetult enne kokkupõrget, vähendades eesmise sõidukiga kokkupõrke tugevust.
- See juhib sõiduki kiirust, kui kiirus on suurem kui 10 km/h kuni 80 km/h. (Sõltuvalt eesoleva sõiduki seisukorrast ja seda ümbritsevast keskkonnast võib maksimaalne sõidukiirus väheneda.)
- Jalakäijate ja ratturite puhul on sõiduki kiirus vähemalt 10 km/h ja vähem kui 65 km/h. (Sõltuvalt jalakäija ja ratturi olukorrast ja teda ümbritsevast keskkonnast võib maksimaalne sõidukiirus väheneda.)
  - Kui valite variandi „Warning only“ (Ainult hoiatus), aktiveerub FCA ja edastab kokkupõrke

riskitaseme järgi ainult hoiatussignaale. Pidureid peate ise kontrollima, sest seda FCA-süsteem pidurit ei kontrolli.

Pidurite töö kirjeldus

- Kiires olukorras rakendab pidurisüsteem pidurid suurendamaks juhi poolt algatatud pidurdamist.
- FCA rakendab pidurduse optimeerimiseks lisa pidurdusjõu.
- Avariipidurdus lülitub automaatselt välja, kui juht vajutab järsult gaasipedaalile või manööverdab järsult rooli keerates.
- Avariipidurdus lülitub automaatselt välja, kui ohtlik olukord laheneb.

⚠ ETTEVAATUST

- Juht peab sõiduki kasutamisel olema alati äärmiselt ettevaatlik, olenemata FCA-süsteemi hoiatusest või alarmist.
- Kui mis tahes muu hoiatusheli (nt turvavöö hoiatusheli) juba kostab, ei pruugi esikokkupõrke ennetusabi hoiatusheli kõlada.
- Pärast seda, kui pidurite kontrollfunktsioon on rakendatud, peab juht otsekohe vajutama piduripedaali ja kontrollima ümbrust. Pidurite rakendamine funktsiooni poolt kestab umbes 2 sekundit.

⚠ HOIATUS

Automaatne pidurdamine ei suuda autot täielikult peatada ega kõiki kokkupõrkeid ära hoida. Ohutu sõidu ja õigete juhtimisvõtete eest vastutab alati üksnes autojuht.

⚠ HOIATUS

FCA töötab vastavalt riskitasemele, nagu pikivahe sõiduki või jalakäijaga, eesoleva sõiduk kiirus ja teie auto kiirus. Teatud tingimused, nagu äärmuslikud ilmastikutingimused ja teeolud võivad FCA-süsteemi toimimist mõjutada.

Ärge proovige kunagi ise funktsiooni tööle rakendada, kasutades meelega ohtlikke sõiduvõtteid.

Pikivahe andur (esikaamera + eesmine radar)

OCDW059009

OCDW059008

FCA korrektseks toimimiseks jälgige, et anduri kate ja andur oleks alati puhas ja seal ei oleks pori, lund ega mustust.

Mustus, lumi ja muud ained objektiivil võivad anduri tundlikkust halvendada.

Ekraaniteade ja hoiatustuli

OCDP069416

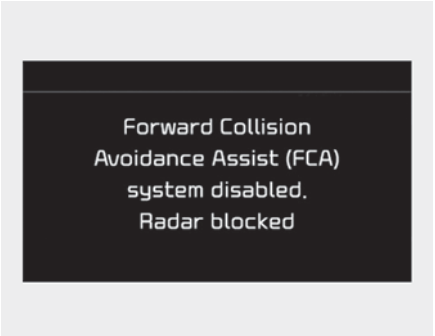

OJF058392L

Kui anduri kate on määrdunud või lumine, võib FCA ajutiselt seiskuda. Sellisel juhul kuvatakse juhile hoiatusteade.

See ei ole FCA rike. Selleks et FCA-d uuesti kasutada, eemaldage võõrkehad.

FCA ei pruugi korrektselt töötada piirkondades (nt avatud maastik), kus peale mootori käivitamist midagi ei tuvastata.

⚠ HOIATUS

FCA ei pruugi sõltuvalt sõidutingimustest,liiklusoludest, ilmast ja teetingimustest ilma hoiatuseta sisselülituda.

✻ MÄRKUS

- Ärge paigaldage anduri piirkonda lisatarvikuid, nagu näiteks numbrimärgi vorm või kleebis. Samuti ärge asendage kaitserauda omavoliliselt. Need võivad ohtlikult tundlikkust mõjutada.
- Hoidke andur/kaitseraud alati puhtana.
- Sõiduki pesemiseks kasutage ainult pehmet riiet. Ärge suunake kõrgsurvepesurit kaitserauale paigaldatud andurile.
- Olge ettevaatlik ja ärge rakendage eesmise anduri piirkonda liigset jõudu. Kui andur liigub välise jõu tõttu õigest asendist välja, ei pruugi funktsioon tavapäraselt töötada ka ilma hoiatustule või -sõnumita. Sel juhul laske sõiduk kvalifitseeritud asjatundjal üle vaadata. Kia soovitab pöörduda Kia volitatud esindaja/teenusepartneri poole.
- Kasutage ainult Kia anduri originaalkaant. Ärge kandke omavoliliselt anduri kaanele värvi.
- Ärge kaamera läheduses akent toonige ega paigaldage tahavaatepeeglile kleebiseid ega eseleid.
- Jälgige, et esivaatekaamera paigalduskoht ei saaks märjaks.
- Ärge lööge ega eemaldage jõuga mis tahes kaamera/radari osi.
- Ärge paigaldage armatuurlauale peegeldavaid esemeid (valge paber, peegel jne).
  Funktsioon võib ootamatult valguse peegeldumise tõttu käivituda.
- Liiga tugev heli võib funktsiooni hoiatusi summutada.
- Kaamera anduri ettevaatusabinõude kohta vt "Sõidurajal püsimise abisüsteem (LKA) (mõnel mudelil)" leheküljel 6-95.

Funktsiooni tõrge

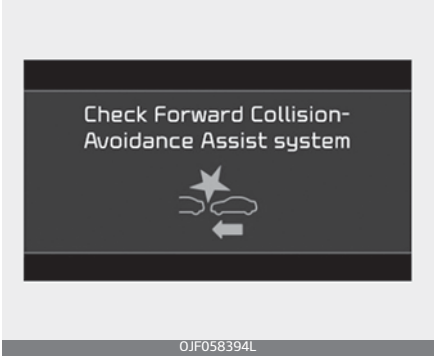

- Kui FCA ei tööta korralikult, süttib FCA hoiatustuli ( ) ja mõne sekundi jooksul kuvatakse hoiatusteadet. Pärast teate kadumist süttib peamine hoiatustuli ( ). Sel juhul laske sõiduk kvalifitseeritud asjatundjal üle vaadata. Kia

soovitab pöörduda Kia volitatud esindaja/teenusepartneri poole.
- FCA hoiatusteade kuvatakse Koos ESC märgutulega.

⚠ HOIATUS

- FCA on ainult juhile lisamugavust pakkuv abifunktsioon. Auto juhtimise ja õigete sõiduvõtete eest vastutab alati üksnes autojuht. Ärge sõltuge ainult FCA-süsteemist. Pigem hoidke turvalist pidurdusmaad ja vajadusel vajutage piduripedaali sõidukiiruse vähendamiseks.
- Teatavatel juhtudel ja teatavates liiklustingimustes võib FCA ootamatult käivituda. Sel juhul ilmub LCD-ekraanile esimene hoiatus ja kostab hoiatussignaal.
  Samuti ei pruugi teatavates tingimustes eesmise radari andur või kaamera tuvastussüsteem eesolevat sõidukit, jalakäijat või jalgratturit tuvastada (kui see on olemas). FCA-süsteem ei pruugi aktiveeruda ja hoiatusteadet ei kuvata.
- FCA võib esitada hoiatusteate ja hoiatussignaalid ilma vajaduseta. Samuti ei pruugi FCA piiratud tundlikkuse tõttu hoiatusteadet ja hoiatussignaali üldse esitada.
- FCA rikke korral ei pruugi avariipidurdus kokkupõrke ohtu määratleda isegi siis, kui teised pidurdussüsteemid normaalselt toimivad.
- FCA töötab ainult edaspidi sõites eesolevate sõidukite, jalakäijate või ratturite korral. See ei tööta ühegi looma ega vastutulevate sõidukite korral.
- FCA ei tuvasta ristmikul horisontaalselt sõitvaid autosid või horisontaalsuunas pargitud autosid.
- Kui teie ees olev sõiduk järsult peatub, võib teie kontroll pidurisüsteemi üle väheneda. Seetõttu hoidke alati oma auto ja ees oleva sõiduki vahel turvalist pikivahet.
- FCA võib pidurdamise ajal aktiveeruda ja sõiduk võib ootamatult peatuda. Sõiduki koormus võib ohustada reisijaid. Seetõttu pidage alati silmas sõiduki koormust.
- FCA ei pruugi aktiveeruda, kui juht rakendab kokkupõrke ärahoidmiseks pidurit.
- Tagurdamisel FCA-süsteem ei tööta. Neil juhtudel peate hoidma ohutut pikivahet ja vajadusel vajutage sõidukiiruse vähendamiseks piduripedaalile.
- Regulaarne pidurdusfunktsioon töötab normaalselt isegi siis, kui on tekkinud probleem FCA pidurisüsteemi või muude funktsioonidega. Sellisel juhul pidurisüsteem kokkupõrkeohu korral ei tööta.
- FCA ei pruugi sõltuvalt sõidutingimustest, liiklusest, ilmast, teetingimustest jne aktiveeruda.

- FCA ei pruugi kõikide sõidukitüüpide puhul aktiveeruda.

Süsteemi tööd piiravad tegurid

FCA abistab juhti teatavates ohtlikes olukordades ja ei võta vastutust kõigi sõidutingimuste eest.

FCA jälgib sõiduolukorda radari ja kaamera anduri kaudu. Seega ei pruugi FCA tavapäraselt töötada, kui olukord on väljaspool anduri ulatust. Juht peaks olema järgmises olukorras väga tähelepanelik. FCA toimimine võib olla piiratud.

Autode tuvastamine

Järgnevalt kirjeldatud olukordades võib süsteemi tuvastusvõime olla piiratud.

- Esikaamera või radar on määrdunud või mõne takistusega kaetud.
- Kaamera lääts on mõne esiklaasil asuva võõrkeha (nt kleebise, puulehe, putuka vms) poolt blokeeritud või esiklaas selle ees on pragunenud, toonitud või kattekilega kaetud.
  - Halvad ilmatingimused nagu tugev vihm või lumi takistab radari või esikaamera vaateulatust.
  - Elektromagnetlained tekitavad häireid.
- Esineb tugev ebatavaline peegeldus radarilt.
- Kaamera/radari anduri tuvastusvõime on piiratud.
- Eessõitev sõiduk on tuvastamiseks liiga väike (nt mootorratas või jalgratas).
- Ees liikuval sõidukil on eriti suur kere või järelhaagis, mis on kaameraga tuvastamiseks liiga suur (nt traktor, haagisega veok vms).
- Kaamera vaateväli ei ole hästi valgustatud (liiga pime või liiga peegelduv või liiga palku taustavalgustust)
- Eessõitval sõidukil puuduvad tagatuled või need ei ole sisselülitatud või asuvad ebatavalises kohas.
- Välised valgustingimused muutuvad äkitselt, näiteks tunnelisse sisenedes
- Tänavavalgustus või vastutuleva auto tuled peegelduvad märjalt teepinnalt
  - Päike pimestab eesolevat vaatevälja.
- Esiklaas on udune, takistades selget vaadet sõiduteele.
- Eessõitev auto liigub korrapäratult.
- Auto sõidab sillutamata või ebaühtlasel teel või sillutis ootamatult muutub.
- Auto sõidab metalli sisaldavate esemete läheduses, nt ehituskonstruktsioonid, raudtee jne.
- Auto sõidab hoones nagu parkimismaja.

- Kaamera ei tuvasta ees kogu sõidukit.
- Kaamera on kahjustatud.
- Väljas on liiga pime, nt kui autoga läbitakse tunnelit või esituled ei ole sisse lülitatud, kuigi on öö.
- Teel on puude jne vari.
- Sõidate läbi tasulise tee värava.
- Esiklaas on udune, takistades selget vaadet sõiduteele.
- Eessõitva auto tagaosa on osaliselt nähtav. (Auto keerab teise suunda või ümber)
- Halvad teetingimused tekitavad sõidu ajal suurt vibratsiooni
- Andurite tuvastusvõime muutub järsult üle „lamavate politseinike“ sõites.
- Eesolev auto liigub sõidusuunas vertikaalselt.
- Eessõitev auto peatus vertikaalselt.
- Eessõitev auto sõidab teie auto poole või tagurdab.
- Olete ringteel ja eesolev auto sõidab ringil.

Kurvide läbimisel

ODEEV069237NR

ODEEV069238NR

ODEEV069239NR

FCA töövõime võib kurvilisel teel olla piiratud.
Kurvilistel teedel ei tuvastata samas reas olevat sõidukit ja FCA jõudlus võib väheneda. See võib põhjustada ebavajaliku alarmi ja pidurdamise või

ei pruugi vajaduse korral anda häiret ega pidurdada.
Samuti ei pruugi teatavates tingimustes esiradari andur või esikaamera tuvastussüsteem kurvilisel teel sõites eesolevat autot tuvastada.
Neil juhtudel peate hoidma ohutut pikivahet ja vajadusel vajutage sõidukiiruse vähendamiseks piduripedaalile.
FCA võib kurvilisel teel tuvastada kõrvalreas oleva auto.

ODEEV069240NR

ODEEV069241NR

ODEEV069242NR

Sellisel juhul võib funktsioon ebavajalikult juhti teavitada ja piduri rakendada.
Jälgige sõidu ajal alati tähelepanelikult teed ja ümbritsevaid liiklusolusid! Vajaduse korral vajutage ohutu vahemaa hoidmiseks ja sõidukiiruse vähendamiseks piduripedaali.
Samuti vajutage mittevajaliku pidurdamise ärahoidmiseks gaasipedaalile.
Kontrollige, et teetingimused lubaksid FCA-d turvaliselt kasutada.

Sõit kallakul

ODEEV069243NR

ODEEV069244NR

ODEEV069245NR

FCA jõudlus väheneb kallakul üles- või allapoole sõitmisel ja see võib samal rajal ees sõitvat sõidukit mitte tuvastada. See võib anda põhjuseta hoiatusteate või hoiatussignaali või üldse mitte hoiatusteadet ega hoiatussignaali anda.
Kui FCA tuvastab kallakul sõites järsku eessõitva sõiduki, võib toimuda järsk aeglustumine.
Kallakul sõites vaadake alati ette ja vajutage vajadusel piduripedaalile.

Sõiduraja vahetamine

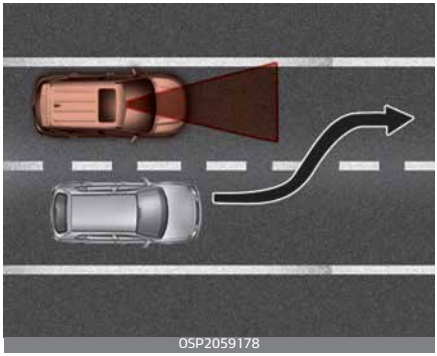
OSP2059178

Kui muu sõiduk keerab teie sõidurajale teie auto ette, ei pruugi FCA-süsteem seda sõidukit otsekohe tuvastada, eriti juhul, kui see siseneb teie sõidurajale väga äkki. Sellisel juhul peate ise ohutut pikivahet hoidma ning vajadusel sõidukiiruse vähendamiseks ja ohutu pikivahe säilitamiseks piduripedaali vajutama.

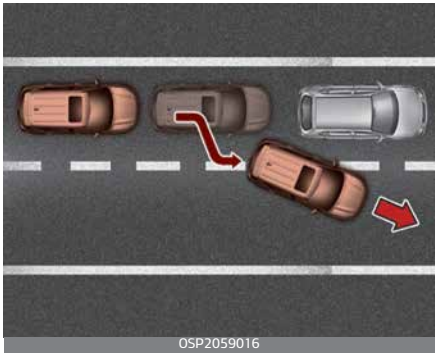
OSP2059016

Kui liiklusolud nõuavad tihedat peatumist ja teie ees peatunud sõiduk lahkub teie sõidurajalt, ei pruugi süsteem järgmist sõidukit, mis nüüd teie ees on, kohe tuvastada. Sellisel juhul peate ise ohutut pikivahet hoidma ning vajadusel sõidukiiruse vähendamiseks ja ohutu pikivahe säilitamiseks piduripedaali vajutama.

Auto tuvastamine

Kui teie ees liikuvale sõidukile on laaditud koorem, mis ulatub sõidukist tahapoole, või kui teie ees sõidab kõrgema kliirensiga sõiduk, peate olema eriti tähelepanelik. FCA-süsteem ei pruugi sõidukist väljaulatuvat koormat tuvastada. Sellistel juhtudel peate ise väljaulatuva koormaga ohutut vahet hoidma ning vajadusel sõidukiiruse vähendamiseks ja ohutu pikivahe säilitamiseks piduripedaali vajutama.

Situatsioon, kus funktsioon ei pruugi jalakäijat või ratturit õigesti tuvastada.

Järgnevalt kirjeldatud olukordades võib süsteemi tuvastusvõime olla piiratud.

- Jalakäijad või ratturid jäävad esikaamera tuvastussüsteemiga tuvastamata näiteks siis, kui jalakäija on ettepoole kaldu või ei kõnni täiesti sirgelt.
- Jalakäijad või ratturid liiguvad väga kiiresti või ilmuvad kaamera tuvastusalasse väga ootamatult.
- Jalakäijad või ratturid kannavad taustaga sarnaseid riideid ja esikaamera tuvastussüsteemil on raskusi nende tuvastamisega.
- Välisvalgus on väga ere (nt eredas päikesevalgused sõites) või liiga pime (öösel maapiirkondades sõites).
- Jalakäijaid või rattureid on raske tuvastada ja eristada näiteks suure jalakäijate või ratturite grupi puhul.
- Teel on inimkehale sarnane ese.
- Jalakäijad või ratturid on väikesed.
- Liikumispuudega jalakäija.
- Anduri tuvastusvõime on piiratud.
- Radar või kaamera anduri tuvastus on piiripealses olekus.
- Kogunenud on suur hulk jalakäijad või rattureid.
- Radari andur või esikaamera on võõrkehaga või prügiga blokeeritud.

- Kaamera lääts on mõne esiklaasil asuva võõrkeha (nt kleebise, puulehe, putuka vms) poolt blokeeritud või esiklaas selle ees on pragunenud, toonitud või kattekilega kaetud.
- Väljas on liiga pime, nt kui autoga läbitakse tunnelit või esituled ei ole sisse lülitatud, kuigi on öö.
- Halvad ilmatingimused nagu tugev vihm või lumi takistab radari anduri või esikaamera vaateulatust.
- Tänavavalgustus või vastutuleva auto tuled peegelduvad märjalt teepinnalt
- Päike pimestab eesolevat vaatevälja.
- Esiklaas on udune, takistades selget vaadet sõiduteele.
- Auto rappub sõidu ajal halbade teeolude tõttu väga tugevalt.
- Andurite tuvastusvõime muutub järsult üle „lamavate politseinike“ sõites.
- Olete ringteel.
- Jalakäija või rattur ilmub auto ette ootamatult.
- Kui eesolev jalgrattur sõidab sõidusuunaga risti.
- Elektromagnetiliste häirete puhul.
- Kui jalgratturi lähedal on ehituspiirkond, rööpad või muud metallist esemed.
- Kui jalgratta materjal ei peegeldu hästi radaril.

⚠ HOIATUS

- Ärge kasutage esikokkupõrke ennetussüsteemi, kui pukseerite sõidukit. FCA-süsteemi töölerakendumine pukseerimise ajal võib nii teie kui ka pukseeritava auto sõiduohutusele väga halvasti mõjuda.
- Kui ees liikuvale sõidukile on laaditud tahapoole väljaulatuv koorem või sellel on teie autost tunduvalt kõrgem kliirens, olge sõitmisel eriti ettevaatlik.
- FCA on välja töötatud auto ees oleva sõiduki tuvastamiseks ja jälgimiseks ning sõiduteel oleva jalakäija või ratturi (kui kuulub varustusse) tuvastamiseks, kasutades selleks radarisignaale ja kaamerat. See ei ole ette nähtud jalgrataste, mootorrataste või väiksemate ratastel liikuvate esemete, nt kohvrite, ostukärude või lapsevankrite tuvastamiseks.
- Ärge püüdke kunagi FCA toimimist testida. Selle tagajärjeks võivad olla rasked või surmavad kehavigastused.
- Esikaitseraua, esiklaasi, esiradari või esikaamera vahetamisel või parandamisel soovitame lasta sõiduki Kia volitatud esindajal üle vaadata.

✻ MÄRKUS

Osadel juhtudel võib FCA-süsteem elektromagnetiliste häirete tõttu välja lülituda.

Sõidurajal püsimise abisüsteem (LKA) (mõnel mudelil)

Sõidurajal püsimise abisüsteem (LKA) tuvastab esiklaasil paikneva esiklaasikaameraga sõidurajatähised ja teeserva ning abistab juhti roolimisel, et hoida sõidukit sõidurajal.

Kui funktsioon tuvastab sõidurajalt või teelt kõrvalekaldumise, hoiatatakse juhti visuaalselt ja heliliselt, samal ajal keeratakse rooli sõiduki sõidurajal või teel hoidmiseks veidi tagasi.

⚠ HOIATUS

- Juht vastutab ise ümbruse jälgimise ja auto juhtimise ohutuse eest.
- Ärge funktsiooni poolsel roolimisel rooli järsult keerake.
- LKA aitab juhil vältida kogemata kõrvalekaldumist sõidurajalt või teelt, abistades teda roolimisel. See funktsioon on mugavusfunktsioon ja rooli ei pruugita alati

kontrollida. Juht peab sõidu ajal roolile tähelepanu pöörama.
- LKA-süsteemi toimimine võib katkeda või see ei pruugi õigesti töötada sõltuvalt teetingimustest ja ümbrusest. Olge auto juhtimisel alati ettevaatlik!
- Ärge takistage kaamerat akna toonimise või erinevate katete ja tarvikute paigaldamisega. Kaamera eemaldamisel ja tagasi paigaldamisel soovitame lasta süsteemi Kia esindajal kontrollida ja kalibreerida.
- Esiklaasi, kaamera ja nendega seotud osade vahetamisel soovitame lasta süsteemi Kia esindajal kontrollida ja kalibreerida.
- Funktsioon tuvastab sõiduraja eraldusjooned ja teeserva ning kontrollib rooli kaamera abil, mistõttu, kui sõiduraja eraldusjooni on raske tuvastada, ei pruugi süsteem korrektselt töötada. Olge funktsiooni kasutamisel alati ettevaatlik.
- Kui sõiduraja eraldusjooni ja teeserva on raske tuvastada, vt "JUHI TÄHELEPANU" leheküljel 6-100.
- Ärge LKA-ga seotud osasid eemaldage ega kahjustage.
- Ärge paigaldage armatuurlauale valgust peegeldavaid esemeid, nagu peeglid, valge paber jne. Päikesevalguse peegeldamine võib LKA tõrke tekitada.
- Audiosüsteemi liiga suur helitugevus võib LKA hoitused summutada.
- Kui samal jala antakse mingi teine helisignaal, nt turvavöö meeldetuletus, ei pruugi LKA signaal kõlada.
- Kui sõiduki kiirus on suur, ei piisa roolivõimust, et sõidukit sõidurajas hoida. Sellisel juhul võib sõiduk sõidurajast väljuda. Jälgige LKA kasutamisel kiiruspiirangut.
- Rooli külge esemete paigaldamisel ei pruugi süsteem olla võimeline roolimisel abistama.
- Rooli külge esemete paigaldamisel ei pruugi käed lahti alarm korrektselt töötada.

Sõidurajal püsimise abisüsteemi (LKA) funktsiooni kasutamine

LKA aktiveerimine/deaktiveerimine:
- Kui süütelüliti on asendis ON (Sees), lülitub LKA automaatselt sisse. Näidikuploki märgutuli ( ) süttib esmalt valgena.

Kui vajutate juhtpaneeli vasakpoolses alaosas asuvat reaohutuse-nuppu, lülitatakse see välja ja näidikuploki märgutuli kustub.

Märgutule värv muutub olenevalt LKA seisundist.

- **Valge** Andur ei tuvasta sõiduraja eraldusjoont või sõiduki kiirus on alla 60 km/h.
- **Roheline** Andur tuvastab sõiduraja eraldusjoone või teeserva ja funktsioon on võimeline roolimist kontrollima.

LKA funktsiooni aktiveerimine

- LKA kuvamiseks LCD-ekraanil näidikuplokil, avage režiimi Driving Assist (Juhiabisüsteem) vahekaart ( ).
- Lisateavet vt "Kasutaja seadistuste režiim (mõnel mudelil)" leheküljel 4-74.
- Kui pärast LKA-süsteemi aktiveerimist tuvastatakse mõlemad sõiduraja eraldusjooned või teeserv, sõiduki kiirus on üle 60 km/h ja kõik aktiveerimistingimused on täidetud, süttib roheline rooli indikaatortuli ning rooli kontrollitakse.

⚠ HOIATUS

Sõidurajal püsimise abisüsteem LKA aitab juhil ennetada sõidurajast või teeservast väljumist. Siiski ei tohiks juht ainult funktsioonile lootma jääda, vaid peab sõitmise ajal alati teetingimusi kontrollima.

Reajoont ei tuvastatud

OCD058079

Reajoont tuvastati

OCD058080

Kui sõiduki kiirus on üle 60 km/h ja funktsioon tuvastab sõiduraja eraldusjooned, muutub värv hallist valgeks.

Kui LKA saab roolimisel abistada, süttib roheline rooli märgutuli.

Hoiatus

Vasak joon

OCD058081

Parem joon

OCD058082

Kui sõiduk väljub sõidurajast või teeservalt, vilgub sõiduraja eraldusjoon või teeserv LCD-ekraanil ja kostab hoiatusheli.

* Haptiline kirjeldus

Auto sõidurajast lahkumisel hakkab sõiduraja eraldusjoon, mille ületasite, LCD-ekraanil vilkuma ja rool vibreerib hoiatuseks.

OCDW059161

Kui juht eemaldab käed roolilt mõneks sekundiks, kui LKA on aktiveeritud, annab funktsioon hoiatuse.

⚠ HOIATUS

- Sõltuvalt teeoludest võib hoiatus ilmuda ekraanile suure viivitusega. Seepärast hoidke sõidu ajal alati oma käsi roolil.
- Kui te hoiate roolist kergelt kinni, võib funktsioon anda käed lahti hoiatuse, kuna LKA loeb seda käed lahti sõiduks.

Sõidurajal hoidmise abisüsteem

- Hoiatamaks juhti, et sõiduk väljab ettepoole projitseeritud sõidurajalt, vilgub näidikuplokil roheline ( ) märgutuli ning rooli asendit kohandatakse, et hoida sõiduki sõidurajal.
- See funktsioon töötab, kui teie sõiduki kiirus on umbes 60–200 km/h.

⚠ HOIATUS

- Juht peab ise ohutu sõidu eest vastutama.
- Juht saab rooli keerata hoolimata sellest, et funktsioon rooli asendit korrigeerib.
- Alltoodud olukordades lülitage funktsioon välja:
  - kui ilm on väga halb;
  - halvad teetingimused
  - Roolimise sagedasel sekkumisel
  - Sõidukit või haagist pukseeri-des.
- Kui funktsioon on hakanud rooli asendit korrigeerima, võib rooli keeramine tunduda tavapärasest raskem.

✻ MÄRKUS

- Isegi kui süsteem rooli kontrollib, saab juht rooli ise keerata.
- Kui funktsioon on hakanud rooli asendit korrigeerima, võib rooli keeramine tunduda tavapärasest raskem.

Funktsioon tühistatakse, kui:

- Vahetate sõidurada, lülitades sisse suunatule:
  - Kasutate suunatuld.
  - kui vahetate rada suunatuld näitamata, võib süsteem hakata rooli asendit korrigee-rima;
- LKA-süsteem võib minna juhtimi-sabirežiimile, kui auto on sõiduraja keskosa lähedal pärast funkt-siooni sisselülitamist või kui rada vahetati. LKA-süsteem ei saa juh-timist abistada, kui enne juhtimi-sabirežiimi käivitamist sõidetakse püsivalt liiga lähedal sõiduraja eraldusjoonele.
- Elektrooniline stabiilsuskontroll (ESC) ja auto stabiliseerimissüs-teem (VSM) on sisselülitatud.
- Juhtimisabi ei toimi, kui sõidate kiiresti järsus kurvis.
- Juhtimisabi ei toimi, kui sõiduki kiirus on alla 60 km/h ja üle 200 km/h.
- Juhtimisabi ei toimi, kui vahetate kiiresti sõiduradu või sõidate kii-resti tee serval.
- Juhtimisabi ei toimi, kui pidurdate äkiliselt.
- Roolimist ei toimu, kui sõidurida on väga lai või kitsas.
- Roolimist ei toimu ainult sõidurea ühel pool reajoone tuvastamisel.
- Juhtimisabi ei toimi, kui rajajooni on rohkem kui kaks (nt teetöödel).
- kurvi raadius on liiga väike;

- Kui te keerate järsult rooli, siis lülitub LKA ajutiselt välja.
- Juhtimisabi ei toimi järsul kallakul või kurvis sõitmisel.

JUHI TÄHELEPANU

Juht peab olema tähelepanelik, kuna alltoodud olukordades võib olla rajajoone tuvastamine halb või piiratud.

Kui sõiduraja ja tee tingimused on kehvad

- Kui sõidurada või teeserv on kaetud tolmu või liivaga, on sõiduraja eraldusjoont või teeserva raske eristada.
- Sõiduraja eraldusjoont on värvi tõttu raske eristada.
- Teel on sõiduraja eraldusjoonele sarnased märgistused.
- Sõiduraja eraldusjoon on eristamatu või kahjustatud.
- Ületatavate sõiduradade või eraldusjoonte arv suureneb või väheneb (läbi teemaksupunkti sõitmisel, sildade ühinemisel või jagunemisel).
- Sõiduraja eraldusjooni on rohkem kui kaks (nt teetöödel).
- Sõiduraja eraldusjoon on väga paks või peenike.
- Sõiduraja eraldusjoont ei ole lume, vihma, määrdumise, lompide või muude tegurite tõttu näha.
- Sõiduraja eraldusjoonel või teeserval on vari eraldusriba, teepiirde, mürabarjääri jm tõttu.
- Sõidurea eraldusjooned on keerulised või struktuursed, nt teetöödel.
- Teel on ülekõiguraja märgistused või sümbolid.
- Sõiduraja eraldusjoon kaob järsult, nt ristmikul.
- Sõiduraja eraldusjoont või teeserva tunnelis katab muda või õli jne.
- Sõidurada on väga kitsas.

Kui süsteemi töö on välistingimuste tõttu häiritud

- Valgus muutub äkitselt tunnelisse või silla alla sõitmisel või väljumisel.
- Esituled ei ole tunnelis, öösel või halvas valgustuses sisselülitatud.
- Teel on struktuurne piire.
- Tänavavalgustus, päike, vastutulevate autode tuled jne peegeldavad teel olevalt veelt.
- Ere valgus sõidusuunale vastupidisest suunast.
- Tee pind on ebaühtlane.
- Vahekaugus eessõitvast sõidukist on väga lühike või eessõitev sõiduk varjab sõiduraja eraldusjoont või teeserva.
- Järsul kallakul või kurvis sõitmisel.
- Auto vibreerib tugevalt.
- Tahavaatepeegli ümbrus on otsese päikese jne tõttu väga kuum.

Ettenähtavus on halb

- Kaamera objektiiv või esiklaas on millegagi kaetud.
- Andurile pritsib lakkamatult vett (nt tugevas vihmas, udus või lumesajus).
- Esiklaas on seestpoolt udune.
- Panete midagi takistavad anduri ette.

⚠ HOIATUS

Sõidurajal püsimise abisüsteem on funktsioon, mis aitab juhil vältida sõidurajalt väljasõitmist. Siiski ei tohiks juht ainult funktsioonile lootma jääda, vaid tegema vajaliku ohutu sõitmisviisi tagamiseks.

LKA süsteemi rike

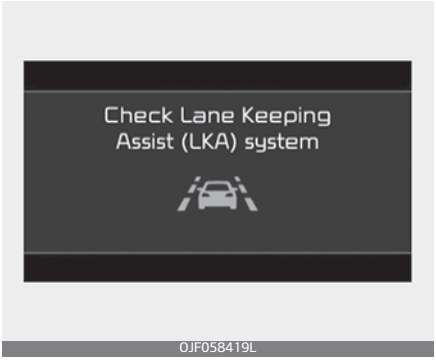

- Funktsiooni probleemi korral kuvatakse teade. Kui probleem püsib, süttib LKA häire märgutuli.

LKA rikke märgutuli

LKA-süsteemi rikke märgutuli (kollane) süttib hoiatusheliga, kui LKA-süsteem ei tööta korrapäraselt. Sel juhul laske süsteem kvalifitseeritud asjatundjal üle vaadata. Kia soovitab pöörduda Kia volitatud esindaja/teenusepartneri poole.

Kui süsteemi töös on tekkinud üks järgmistest probleemidest:

- Lülitage funktsioon peale mootori taaskäivitamist uuesti sisse.
- Kontrollige, kas süüde on sisse lülitatud (asendisse ON).
- Kontrollige, ega funktsiooni töö pole häiritud ilmaolude tõttu (nt udu, tihe vihm jne).
- Kontrollige, kas andur on puhas.

Kui probleem ei lahene, laske süsteemi kvalifitseeritud asjatundjal kontrollida. Kia soovitab pöörduda Kia volitatud esindaja/teenusepartneri poole

LKA funktsiooni muutmine

Juht võib LKA süsteemilt LDW süsteemile ümber lülitada ekraani kasutajaseadetes.

Sõidurajal hoidmise abisüsteem

LKA-režiim juhendab juhti hoidma sõidukit sõiduraja piirides. Kui sõiduk sõidab hästi sõiduradade piirides, kontrollib see harva rooli. Küll aga kontrollib see rooli, kui sõiduk hakkab sõidurajast väljuma.

Sõidurajalt väljumise hoiatus

LDW hoiatab juhti visuaalse ja helilise hoiatusega, kui funktsioon tuvastab, et sõiduk väljub sõidurajast. Selles režiimis ei kontrollita rooli. Kui sõiduki esiratas puudutab sõiduraja siseserva, saadab LKA sõidurajast väljumise hoiatuse.

OFF (väljas)

Sõidurea hoidmine/sõidurajalt kõrvalekaldumise hoiatus väljas.

Pimenurga kokkupõrkehoiatus (BCW) (mõnel mudelil)

Pimeda nurga hoiatussüsteem kasutab radarandurit juhi hoiatamiseks sõidu ajal.

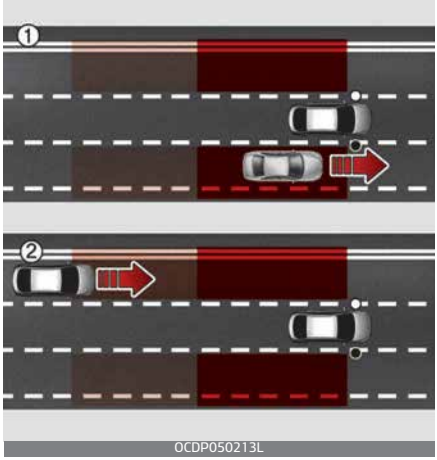

See jälgib auto tagumist külge ja informeerib juhti.

1. Pimeda nurga ala
   Hoiatusvahemik sõltub auto kiirusest. Kuid kui sõiduki kiirus on kiirem teistest lähedalasuvatest sõidukitest, hoiatus ei tööta.
2. Suure kiirusega sõitmine
   Kui teie autole läheneb suurel kiirusel teine auto, hakkab hoiatus tööle. Hoiatuse ilmumise vahemaa võib erineda sõltuvalt teiste sõidukite suhteliselt kiirusest.

⚠ HOIATUS

- Kontrollige alati sõitmise ajal teeolusid, et avastada ootamatuid olukordi, isegi kui pimeda nurga hoiatus toimib.
- Pimeda nurga hoiatus on lisafunktsioon teie abistamiseks. Ärge kunagi tuginege täielikult funktsioonidele. Pöörake sõitmisel alati tähelepanu ohutusele.
- Pimeda nurga hoiatus ei asenda asjakohast ja ohutut sõitmist. Sõitke alati ettevaatlikult ja olge tähelepanelik, kui vahetate sõidurada või tagurdate. Pimeda nurga hoiatus ei pruugi tuvastada kõiki sõiduki ümber olevaid objekte.

Süsteemi töö kirjeldus

- Lüliti märgutuli süttib, kui vajutatakse pimeda nurga hoiatussüsteemi lülitit, kui auto on sisse lülitatud. Funktsioon aktiveerub, kui auto kiirus ületab 30 km/h. Lülitile uuesti vajutamisel lülituvad märgutuli ja funktsioon välja.

Süüte välja- ja sisselülitamisel taastub funktsiooni eelnev olek.

Kui funktsiooni ei kasutata, lülitage see lülitit vajutades välja.

Funktsiooni sisselülitamisel põleb välisel tahavaatepeeglil 3 sekundit hoiatustuli.

- Juht saab funktsiooni aktiveerida, lülitades süüte sisse ja valides "User Settings → Driver Assistance → Blind-spot Safety" (Kasutajasätted → Juhiabisüsteemid → Pimeda nurga ohutus)
  - Kui valitakse "Warning only" (Ainult hoiatus), lülitub BCW sisse ja valmistub aktiveerimiseks. Sellisel juhul kostub hoiatus, kui sõiduk siseneb juhi pimenurga alasse.
  - Funktsioon deaktiveeritakse ja pimenurga hoiatussüsteemi nupu märgutuli kaob, kui valitakse suvand Off (Väljas).
- Kui vajutate pimenurga hoiatussüsteemi nuppu, kui valitud on režiim "Warning only" (Ainult hoiatus), kustub nupu märgutuli ja funktsioon inaktiveerub.
- Kui vajutate pimenurga hoiatussüsteemi nuppu, kui süsteem on tühistatud, süttib nupu märgutuli ja funktsioon aktiveerub. Sel juhul naaseb funktsioon olekusse, mis oli enne mootori väljalülitamist.

Hoiatuse tüüp

Süsteem aktiveerub, kui:
1. Süsteem on sisse lülitatud.
2. Auto kiirus on üle 30 km/h
3. Auto tagumisel küljel tuvastatakse teine auto.

esimene tasand

Kui auto on ohtlikus alas, süttib tahavaatepeeglil hoiatustuli.

Kui tuvastatud auto ei ole tuvastusalas, märgutuli kustub.

teine tasand

Süsteemi teine hoiatustase lülitub sisse, kui:
1. Esimese taseme hoiatus on sees
2. Suunatuli on sisselülitatud

Kui teine hoiatustase on sisselülitunud, hakkab tahavaatepeeglil hoiatustuli põlema ja kõlab hoiatusheli.

Lükates suunatule hoova algasendisse, lülitub teine hoiatustase välja.

⚠ ETTEVAATUST

Hoiatusfunktsioon aitab juhi tähelepanu äratada. Lülitage see funktsioon välja ainult vajaduse korral.

⚠ HOIATUS

- Tahavaatepeegli hoiatustuli süttib iga kord, kui süsteem tuvastab auto tagumises küljeosas teise sõiduki. Õnnetuste ärahoidmiseks ärge jälgige ainult hoiatustuld, vaid jälgige ka auto ümbrust.
- Sõitke ettevaatlikult, olgugi et sõiduk on varustatud pimenurga hoiatussüsteemiga. Ärge toetuge

ainult funktsioonile, vaid kontrollige ümbrust enne sõiduraja vahetamist või tagurdamist.
- Funktsioon ei pruugi juhti teatud tingimustes hoiatada, seega kontrollige alati sõitmise ajal ümbrust.

⚠ ETTEVAATUST

- Juht peab olema alati auto juhtimisel eriti ettevaatlik sõltumata sellest, kas märgutuli küljepeeglil põle või ei.
- Kui auto helisüsteemi helitugevus on reguleeritud väga valjuks, ei pruugi te pimenurga hoiatussignaale kuulda.
- Pimenurga hoiatusfunktsiooni hoiatus ei pruugi kõlada, kui kostub teise funktsiooni hoiatussignaal.

Süsteemi andurid

Andurid asuvad tagumises kaitserauas.

Hoidke tagumine kaitseraud funktsiooni nõuetekohaseks toimimiseks alati puhas.

⚠ ETTEVAATUST

- Funktsioon ei pruugi korrektselt toimida, kui kaitseraud on kahjustatud või vahetatud või sellel on tehtud parandustöid.
- Tuvastusraadius varieerub sõltuvalt sõidutee laiusest. Kui tee on kitsas, võib funktsioon tuvastada sõidukeid ka kõrvalrajast järgmisel sõidurajal.
- Tugevate elektromagnetlainete tõttu võib funktsioon välja lülituda.
- Hoidke andurid alati puhtana.
- ÄRGE KUNAGI võtke anduri osi ise lahti ega avaldage neile mis tahes survet.
- Olge ettevaatlik, et te ei avaldaks radarandurile või selle kattele liigset survet ega vajutaks seda jõuga. Kui andur nihutatakse jõuga paigast ära, ei pruugi funktsioon enam normaalselt tööd jätkata. Sel juhul ei pruugi ekraanile ilmuda ka süsteemi hoiatusi. Viige sõiduk professionaalsesse töökotta ja laske süsteemi kontrollida. Kia soovitab pöörduda Kia volitatud esindaja/teenusepartneri poole.
- Ärge asetage võõresemeid nagu kaitserauakleebiseid või kaitseraua kaitse radari anduri lähe-

dusse ega värvige anduri piirkonda. Sedasi toimimine võib mõjuda väga halvasti anduri toimivusele.

Hoiatusteade

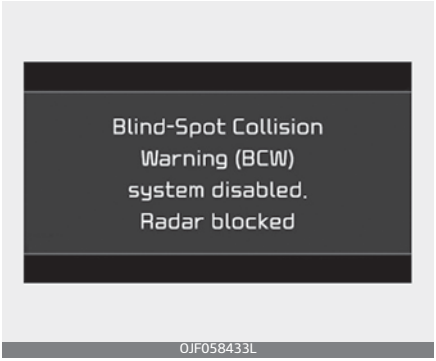

Hoiatus kuvatakse, et teavitada juhti tagumisel kaitseraual olevast segavast esemest või et kaitseraua lähedus on kuum. Tuli lülitil ja süsteemis lülitatakse automaatselt välja.

Eemaldage segav ese tagumiselt kaitseraualt.

Sõitke peale segava eseme eemaldamist umbes 10 minutit ja funktsioon hakkab normaalselt toimima.

Kui funktsioon ei tööta normaalselt isegi pärast segava eseme, treileri, kanduri või muu varustuse eemaldamist, viige sõiduk professionaalsesse töökotta ja laske seda kontrollida. Kia soovitab pöörduda Kia volitatud esindaja/teenusepartneri poole.

Segava eseme teade võidakse anda ka segava eseme puudumisel, nt sõites hõreda asustusega või avatud piirkonnas nagu kõrb, kus puudub toimimiseks piisavalt andmeid.

See teade võib aktiveeruda ka tugevas vihmas või veepritsmete korral.

Sel juhul ei vaja auto hooldust.

Pakiruumi ja muude vahendite kasutamisel lülitage kõik süsteemi funktsioonid [VÄLJA].

Tüüp A

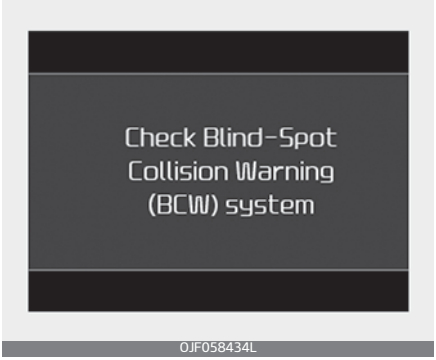

Tüüp B

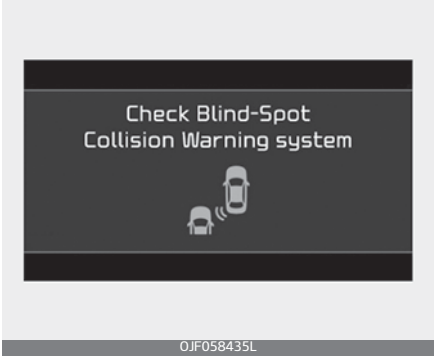

Kui funktsioon ei toimi korrektselt, kuvatakse hoiatusteade ja lüliti

märgutuli lülitub välja. Funktsioon lülitub automaatselt välja.

Sel juhul laske funktsioon kvalifitseeritud töökojas üle vaadata. Kia soovitab pöörduda Kia volitatud esindaja/teenusepartneri poole.

Süsteemi tööd piiravad tegurid

Juht peab olema järgnevates olukordades tähelepanelik, kuna süsteem ei pruugi korrektselt toimida.

- Auto taha on paigaldatud järelhaagis, rattahoidja vms.
- Ilm on sõidu ajal väga halb, nt sajab tugevalt vihma või lund.
- Andur on kaetud vihmavee, lume, pori vms-ga.
- Tagumine kaitseraud, kuhu andurid on paigaldatud, on kaetud või blokeeritud mõne kaitserauale kinnitatud esemega, nt kleebisega, kaitsetoruga, jalgrattahoidjaga vms.
- Tagumine kaitseraud on kahjustatud või andurid on paigast ära nihkunud.
- Auto kõrgus on tavapärasest madalam või kõrgem, kuna pakiruumi on laaditud raske pagas, rõhk rehvides ei ole õige vms.
- Temperatuur tagumise kaitseraua juures on kõrge.
- Andurid on teiste sõidukite, seinte või parkla tugisammaste poolt blokeeritud.
- Sõidate kurvilisel teel.
- Sõidate läbi tasulise tee värava.
- Sillutis (või sillutamata tee), mis sisaldab ebatavaliselt metallkomponente (nt maa-aluse metroo tõttu).
- Auto lähedal asub mõni fikseeritud takistus, nt teepiire.
- Sõidate üles või alla väga järsust kallakust, kus sõiduradade kõrgus varieerub.
- Autoga sõidetakse kitsal, paljude puude ja põõsastega ääristatud või kõrge rohuga teel.
- Sõidate maapiirkonnas, kus süsteemi andurid ei tuvasta pikka aega järjest mitte ühtegi sõidukit ega ehitist.
- Sõidate märjal teel.
- Sõidate teel, kus on kahekordse konstruktsiooniga piire või sein.
- Läheduses on mõni eriti suur sõiduk, nt buss või veoauto.
- Teine sõiduk sõidab väga lähedal teie kõrval.
- Teine sõiduk möödub teie autost väga suure kiirusega.
- Vahetate sõidurada.
- Teie kõrval olev sõiduk alustab liikumist teiega samaaegselt, kuid kiirendab teist kiiremini.
- Kõrvalrajal olev sõiduk liigub ülejärgmisele sõidurajale VÕI ülejärgmisel sõidurajal olev sõiduk liigub teie kõrvalrajale.
- Läheduses on mootorratas või jalgratas.
- Läheduses on madala platvormhaagisega veoauto.

- Tuvastuspiirkonnas väikesed takistused, nt ostukärud, lapsevankrid vms.
- Lähedal olev sõiduk on eriti madal (nt sportauto).

Kurvide läbimisel

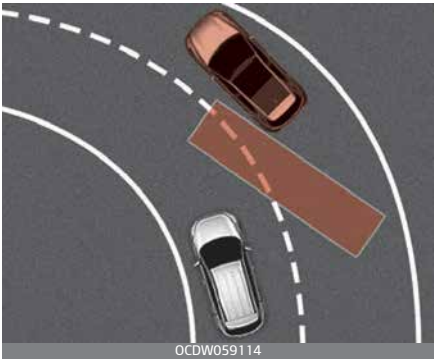
OCDW059114

BCW ei pruugi korralikult töötada, kui sõidate kurvilisel teel. Teatud juhtudel ei pruugi funktsioon kõrvalrajal olevat sõidukit tuvastada.

Jälgige sõidu ajal alati tähelepanelikult teed ja ümbritsevaid liiklusolusid!

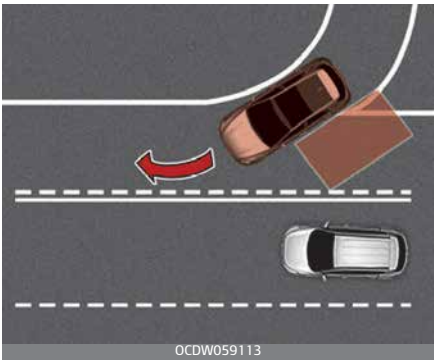
OCDW059113

BCW ei pruugi korralikult töötada, kui sõidate kurvilisel teel. Teatud juhtudel ei pruugi funktsioon samal rajal olevat sõidukit tuvastada.

Jälgige sõidu ajal alati tähelepanelikult teed ja ümbritsevaid liiklusolusid!

Sõitmine tee ühinemis-/lahknemiskohal

BCW ei pruugi korralikult töötada, kui sõidate aladel, kus teed ühinevad/lahknevad. Teatud juhtudel ei pruugi süsteem kõrvalrajal olevat sõidukit tuvastada.

Jälgige sõidu ajal alati tähelepanelikult teed ja ümbritsevaid liiklusolusid!

Sõit kallakul

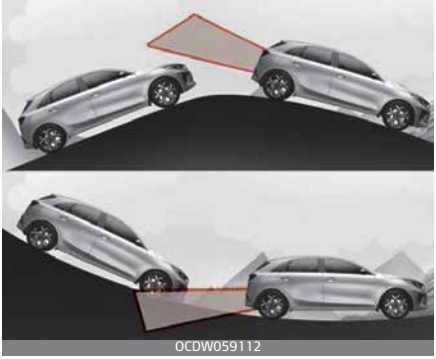
OCDW059112

Kallakul sõites ei pruugi BCW nõuetekohaselt toimida. Teatud juhtudel ei pruugi funktsioon kõrvalrajal olevat sõidukit tuvastada.

Samuti võib funktsioon teatud juhtudel tuvastada valesti maapinda või konstruktsioone.

Jälgige sõidu ajal alati tähelepanelikult teed ja ümbritsevaid liiklusolusid!

Sõitmine erinevate kõrgustega radadel

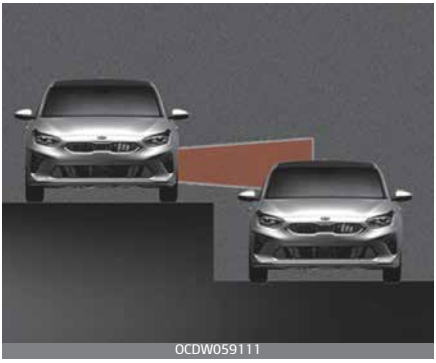

BCW süsteem ei pruugi erineva kõrgusega sõiduradade korral korralikult töötada.

Teatud juhtudel ei pruugi funktsioon tuvastada teisel rajakõrgusel oleval sõidukit (kes läheb läbi ühineva lõigu alt, erinevate tasanditega ristmike korral jne).

Jälgige sõidu ajal alati tähelepanelikult teed ja ümbritsevaid liiklusolusid!

Piirdega teedel sõitmine

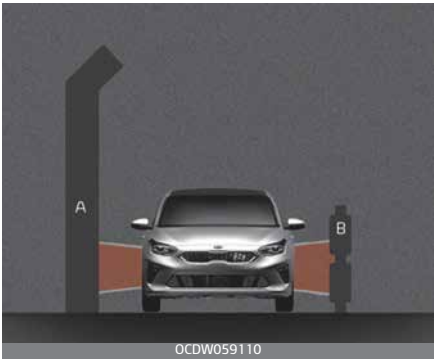

[A]: helibarjäär, [B]: teepiire

BCW ei pruugi korralikult töötada, kui sõidate aladel, kus tee kõrval on ehitisi.

Teatud juhtudel võib funktsioon ehitisi (helibarjäär, teepiirded, topelt-teepiirded, eraldusriba, teetähis, teevalgustus, liiklusmärk, tunneli sein jne) tee kõrval valesti tuvastada.

Jälgige sõidu ajal alati tähelepanelikult teed ja ümbritsevaid liiklusolusid!

Manuaalne kiirusepiiraja (MSLA) (mõnel mudelil)

Kui te ei soovi ületada mingit kindlat sõidukiirust, saate kindlaks määrata ja salvestada vastava piirkiiruse.

Kui sõidate seejärel salvestatud piirkiirusest kiiremini, hakkab tööle hoiatussüsteem (salvestatud piirkiirus hakkab vilkuma ja kostab helisignaal), mis töötab seni, kuni auto sõidukiirus on langenud taas piirkiirusest allapoole.

✻ MÄRKUS

Kiirusepiiraja toimimisel ei saa kiirushoidikut sisselülitada.

Kiirusepiirangu määramine.

OCDW059158

1. Süsteemi sisselülitamiseks vajutage roolirattal kaks korda juhiabisüsteemi nuppu.

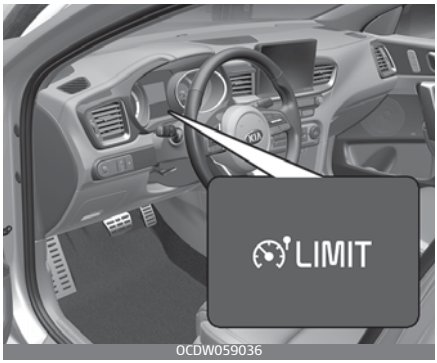

OCDW059036

Süttib kiirusepiiraja märgutuli.

OCDW059157

OCDW059159

2. Liigutage lüliti alla (asendisse SET–).
3. Liigutage lüliti üles (asendisse RES+) või alla (asendisse SET–) ning laske soovitud kiirusel lahti.

Liigutage hooba üles (asendisse RES +) või alla (asendisse SET–) ja hoidke seda. Teie salvestatud püsikiirus suureneb 10 km/h võrra.
Liigutage hoob üles (asendisse RES +) või alla (asendisse SET–) ja vabastage see kohe. Kiirus suureneb või väheneb 1 km/h võrra.
Määratud kiirus kuvatakse näidikuplokis.

OCDW059088

Määratud kiirus kuvatakse.

Ettemääratud kiirusepiirangu ületamiseks peate vajutama tugevalt gaasipedaalile (umbes rohkem kui 80%), kuni allasurumismehhanism teeb klõpsu. Seejärel hakkab seadistatud kiirusepiirang vilkuma ja kõlab helisignaal, kuni viite sõiduki tagasi kiirusepiirangusse.

MÄRKUS

- Vajutades piduripedaali alla poole alla, ei ületa auto määratud kiirust, vaid hoiab seda määratud kiirusevahemikus.
- Kick down mehhanismi kõlksuv heli on gaasipedaali allavajutamisel normaalne.

Kiirusepiiraja väljalülitamine:

OCDW059158

- vajutage juhiabisüsteemi nuppu.
- Lülitage süüde välja.

Kui vajutate üks kord nuppu O, siis salvestatud piirkiirus tühistatakse, kuid funktsiooni veel välja ei lülitata. Kui soovite kiirusepiirangut uuesti seadistada, liigutage lülitit üles (asendisse RES +) või alla (asendisse SET–) soovitud kiirusele.

⚠ ETTEVAATUST

„---" märgutuli hakkab vilkuma, kui kiirusepiirajaga on probleem.

Sel juhul laske süsteemi kvalifitseeritud töökojas kontrollida.

Kia soovitab pöörduda Kia volitatud esindaja/teenusepartneri poole.

Nutikas kiirusepiirangu hoiatus (ISLW) (mõnel mudelil)

OCDW059009

ISLW kuvab kiiruse- ja möödasõidupiiranguid näidikuplokis ning navigatsiooniekraanil.

ISLW-süsteem tuvastab vajalikku infot liiklusmärkidelt, kasutades selleks autosisest esiklaasi ülaservale paigaldatud kaamerat.

Piirkiiruste näitamiseks kasutab ISLW-süsteem ka navigatsioonisüsteemi ja sõiduki andmeid.

⚠ HOIATUS

- Nutika kiirusepiiraja teavitusfunktsioon on ainult juhti abistav funktsioon ja see ei pruugi kiiruse- ja möödasõidupiiranguid alati korrektselt näidata.
- Suurimast lubatud kiirusest kinnipidamine on alati juhi enda vastutusel.
- Ärge paigaldage lisaseadmeid ega kleebised. Ärge toonige esiklaasi, eriti tahavaatepeegli lähedalt.

- ISWL tuvastab liiklusmärgid kaamera abil ja kuvab kiirusepiirangu. Seepärast ei pruugi ISLW-süsteem korralikult töötada, kui liiklusmärke on raske tuvastada. Lisateavet vt "JUHI TÄHELEPANU" leheküljel 6-116.
- Olge eriti ettevaatlik, et kaamera andur ei satuks kunagi vette.
- Ärge kaamerat omavoliliselt eemaldage või jõuga käsitlege.
- Ärge asetage armatuurlauale peegeldavaid esemeid (nt. valge paber, peegel). Mistahes valguse peegeldamine võib põhjustada ISLW-i tõrke.
- Funktsioon ei ole kõigis riikides saadaval.

✻ MÄRKUS

Järgneval juhul laske süsteemi professionaalsel töökojal kontrollida. Kia soovitab pöörduda Kia volitatud esindaja/teenusepartneri poole.

- Esiklaas on vahetatud.
- Esikaamera või sellega seotud osad parandatud või vahetatud.

Nutika kiirusepiiraja altiveerimine/deaktiveerimine

- Juht võib ISLW aktiveerida, avades „User Settings → Driver Assistance → Intelligent Speed Limit Warning“ (Kasutajasätted → Juhiabisüsteemid → Nutikas kiirusepiiraja).
- Kui ISLW on aktiveeritud, kuvatakse näidikuplokis kiiruse- ja möödasõidupiirangu sümbolid, kui vastavast liiklusmärgist möödute.
- Kui ISLW-süsteem on sisse lülitatud ka navigatsioonisüsteemis, ilmub sama teave ka navigatsioonisüsteemi ekraanile.
- Pärast süüteluku lülitamist asendisse ON näitab ISLW-süsteem ekraanil viimasena tuvastatud piirkiirust.
- Võite märgata, et mõnikord näitab süsteem sama tee kohta erinevaid piirkiiruseid. Põhjus on selles, et süsteem näitab piirkiiruseid vastavalt hetke sõiduoludele. Nimelt tuvastab ISLW-süsteem ka liiklusmärkide lisatahvleid (millel on nt vihma, noole vm sümbolid) ning võrdleb saadud teavet siis auto siseandmetega (nt kas klaasipuhastid töötavad või näidatakse suunda vms).

Kasutamine

- Vastavast liiklusmärgist möödasõitmisel kuvab funktsioon kiiruse- ja möödasõidupiirangute infot.
- Süüte sisselülitamisel kuvab funktsioon talletatud kiirusepiirangu info enne süüte väljalülitamist.
- Mõnikord kuvatakse sama tee kohta erinevaid kiirusepiirangud . Kuvatav teave sõltub olukorrast. Sest lisatähisega (nt. vihmane, nool...) liiklusmärgid tuvastatakse ja võrreldakse ka sõiduki siseandmetega (nt klaasipuhasti töö, suunatuli...).
- Funktsioon saab järgnevates olukordades uuendada kiirusepiirangute infot ilma nähtavate liikluspiirangu liiklusmärkideta.
  - Sõidusuuna muutmine vasak- või parempoolse tagasikeeramise korral.
  - Tee vahetamisel. (nt maanteelt kohaliku tähtsusega teele)
  - Linna või asulasse sisse- või väljasõitmisel.

✻ MÄRKUS

Näidikuploki ekraanil näidatav piirkiirus võib erineda navigatsioonisüsteemi ekraanil näidatavast piirkiirusest. Sel juhul kontrollige navigatsioonisüsteemi kiirusühiku seadistust.

Ekraaninäidud

Põhinäidikuplokis

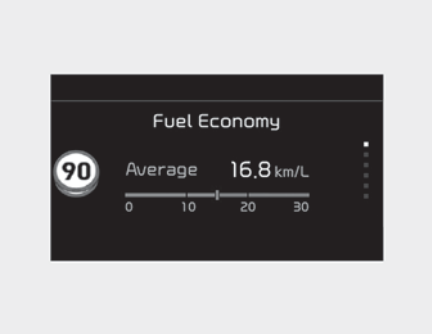

OCDW059163

- Põhinäidikuplokis kuvatakse ainult möödasõidu- või liikluspiirangu liiklusmärk.

ISLW näidikuploki kuva

OCDW059106

- ISLW näidikuplokk ei kuva ainult möödumise ja kiirusepiirangu märki vaid ka konkreetseid teatud tingimuste kiirusepiiranguid.

Usaldusväärne piirkiiruse info puudub

- Sümbol kuvatakse näidikuplokis ja navigatsioonisüsteemis, kui ISLW-l puudub usaldusväärne kiirusepiirangu teave.

Möödasõidu keeld

- Sümbol kuvatakse näidikuplokis ja navigatsioonisüsteemis, kui ISLW-l puudub usaldusväärne möödasõidupiirangu teave.

Kiiruspiirangu lõpp

- Pärast kiirusepiirangu lõpu liiklusmärgist möödasõitmist annab ISLW infot navigatsiooniseadmest, et teavitada juhti võimalikust hiljem kehtivast kiirusepiirangust.

Kiirusepiirang puudub (ainult Saksamaal)

- Sümbolit „piirangu lõpp“ kuvatakse näidikuplokis nendel Saksamaa teedel, millele ei ole kohaldatud kiirusepiiranguid. See jääb ekraanile seniks, kuni auto möödub mõnest järgmisest kiiruspiirangu märgist.

Hoiatusteade

Kui kaamera objektiivi blokeerib mõni objekt, ilmub hoiatusteade. ISLW ei tööta, kuni takistused ei ole eemaldatud.

Kontrollige kaamera ümbrust.

Kui funktsioon ei toimi normaalselt isegi peale kaamera vaatevälja puhastamist, laske süsteem professionaalsel töökojal üle kontrollida. Kia soovitab pöörduda Kia volitatud esindaja/teenusepartneri poole.

Kontrollige ISLW-d

Kui nutikas piirkiiruse hoiatussüsteem ei tööta nagu peaks, ilmub mõneks sekundiks ekraanile ülaltoodud teade. Pärast teate kadumist, süttib peamine hoiatustuli.

Sel juhul laske süsteem kvalifitseeritud asjatundjal üle vaadata.

Kia soovitab pöörduda Kia volitatud esindaja/teenusepartneri poole.

Süsteem ei pruugi järgnevatel juhtudel korrektselt toimida ja infot anda:

Liiklusmärk on halvas seisukorras

- Liiklusmärk asub järsul kurvis.
- Liiklusmärk on valesti paigaldatud (nt valepidi, mõne eseme poolt varjatud või kahjustatud).
- Liiklusmärk jääb mõne teise sõiduki varju.
- Liiklusmärgi LED-tuled ei tööta.
- Liiklusmärgi ümber on ere valgustus.
- Liiklusmärk ei ole standardne vms.

Kui süsteemi töö on välistingimuste tõttu häiritud

- Teie auto sõidab teise auto järel, olles sellele väga lähedal.
- Autost möödub buss või veoauto, mille taha on kinnitatud kiirusepiirangu kleebis.
- Auto sõidab navigatsioonisüsteemi poolt katmata piirkonnas.
- Navigatsioonisüsteemis on rike.
- Navigatsioonisüsteemi ei ole värskendatud.
- Navigatsioonisüsteemi värskendamine on pooleli.
- GPS-il on midagi viga.
- Navigatsioonisüsteemi on talletatud vale kiirusepiirang.
- Kaamera vale tuvastus.
- Kaamera kalibreerimisel kohe pärast sõiduki kättesaamist jne.

Ettenähtavus on halb

- Ilm on halb – sajab vihma või lund, on paks udu.
- Esiklaas on kaamera piirkonnas määrdunud, jäätunud või lumine.
- Kaamera objektiivi takistab mingi ese, nagu kleebis, paber, puuleht vms.

JUHI TÄHELEPANU

Juht peab olema järgnevates olukordades tähelepanelik, kuna funktsioon ei pruugi korrektselt toimida.

- Ärge võtke kaamerat ajutiselt küljest akende toonimiseks või mistahes kattekihtide või tarvikute paigaldamiseks. Kui võtate kaamera lahti ja selle uuesti ühendate kontrollige, laske professionaalsel töökojal kontrollida, kas süsteem vajab kalibreerimist. Kia soovitab pöörduda Kia volitatud esindaja/teenusepartneri poole.
- Ärge asetage armatuurlauale peegeldavaid esemeid (nt. valge

paber, peegel). Mistahes valguse peegeldamine võib põhjustada ISLW-i tõrke.
- Olge eriti ettevaatlik, et kaamera andur ei satuks kunagi vette.
- Ärge kaamerat omavoliliselt eemaldage või jõuga käsitlege.
- ISLW on ainult juhti abistav süsteem. Juht peab alati ise tähelepanelikult autot juhtima ja liiklust jälgima.
- Ohutu sõidu ja kehtivate liikluseeskirjade järgimise eest vastutab alati üksnes autojuht.
- Teatud tingimuste eriliste liikluspiirangute korral tuvastab funktsioon selle ainult teatud juhtudel, nagu näiteks treileri kiirusepiirangu märgi või lume ja vihma korral kehtiva kiirusepiirangu märgi. Ainult sõnadega märgid ei ole ISLW poolt tuvastatavad objektid.
- Navigatsioonisüsteemi info ebatäpsuse tõttu ei kuvata kiiruspiirangu liiklusmärke korrektselt.

Juhi tähelepanu hoiatus (DAW) (mõnel mudelil)

Juhi tähelepanu hoiatussüsteem hoiatab juhti ohtlikest olukordadest, mis tekivad juhi väsimuse või tähelepanu kõrvalekaldumise tõttu.

Funktsiooni seaded ja aktiveerimine

Funktsiooni seadistamine

- Juhi tähelepanu hoiatussüsteem on tehases väljalülitatud seade.
- Juhi tähelepanu hoiatussüsteemi käivitamiseks pange sõiduk käima ja valige LCD-ekraanil "User Settings (Kasutaja sätted) → Driver Assistance (Juhiabisüsteemid) → Driver Attention Warning (Juhi tähelepanu hoiatussüsteem) → High Sensitivity/Normal Sensitivity/Off (Suur tundlikkus / tavaline tundlikkus / Väljas).
- Juht saab juhi tähelepanu hoiatuse režiimi valida.
  - High Sensitivity (Suur tundlikkus): Juhi tähelepanu hoiatussüsteem hoiatab juhti väsimuse ja tähelepanu kõrvalekaldumise eest kiiremini kui tavarežiimis.
  - Normal sensitivity (Tavaline tundlikkus): Juhi tähelepanu hoiatussüsteem hoiatab juhti väsimuse ja tähelepanu kõrvalekaldumise eest.
  - Off (Väljas): Juhi tähelepanu hoiatussüsteem on väljalülitatud.

- Juhi tähelepanu hoiatussüsteemi seadistused säilivad ka peale mootori taaskäivitamist.

Juhi tähelepanu taseme ekraan

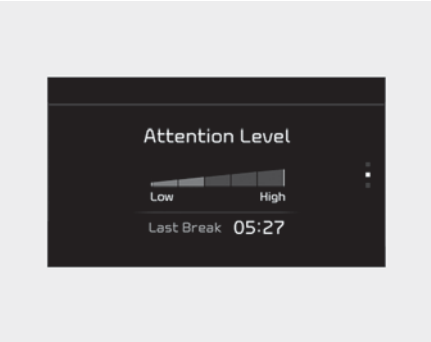

OCDW059092

- Juht saab FCA olekut jälgida LCD-ekraanil.
  - Valige LCD-ekraanil "Driving Assist Mode" (Juhiabirežiim) ja seejärel "Driver attention warning" (Juhi tähelepanu hoiatus). (Lisateabe saamiseks vt "LCD-ekraan (mõnel mudelil)" leheküljel 4-68.)
- Juhi tähelepanelikkuse taset näidatakse viieastmelisel skaalal. Mida madalam on number, seda vähem tähelepanelikum on juht.
- See number väheneb, kui juht ei võta teatud aja jooksul puhkust.
- See number suureneb, kui juhi tähelepanu teatud aja jooksul suureneb.
- Kui juht lülitab funktsiooni sõidu ajal sisse, kuvatakse viimane puhkepausi aeg ja selle tinginud tase.

Puhkepausi soovitus

OCDW059093

- "Consider taking a break" teade kuvatakse LCD-ekraanil ja kõlab hoiatus, et soovitada juhil võtta puhkepaus, kui juhi tähelepanu-tase on alla ühe.
- Juhi tähelepanu hoiatussüsteem ei soovita puhkepausi tegemist, kui sõiduaeg on alla 10 minuti.

Süsteemi lähtestamine

OCDMH050449L

- Juhi tähelepanu hoiatussüsteemi lähtestamisel määratakse viimase puhkepausi ajaks 00:00 ja juhi tähelepanu tasemeks 5 (väga tähelepanelik).

- Juhi tähelepanu hoiatus lähtestatakse järgnevates olukordades.
  - Mootor lülitatakse välja.
  - Juht avab turvavöö ja avab juhiukse.
  - Peatus kestab üle 10 minuti.
- Juhi tähelepanu hoiatussüsteem hakkab uuesti tööle kohe, kui juht alustab taas sõitmist.

Funktsioon välja lülitatud

Juhi tähelepanu hoiatussüsteem läheb ooteseisundisse ja kuvab ekraani „Disabled“ (väljas) järgmistes olukordades.

- Kaameraandur ei suuda sõiduradasid tuvastada.
- Sõidukiirus on alla 60 km/h või üle 180 km/h.

Funktsiooni tõrge

Tüüp A

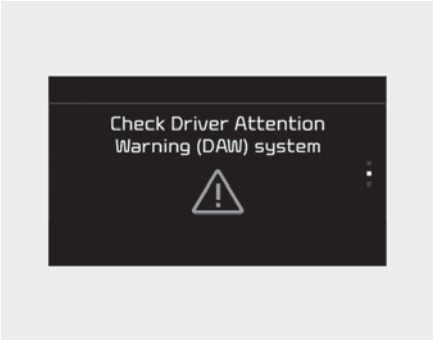

OCDW059095

Tüüp B

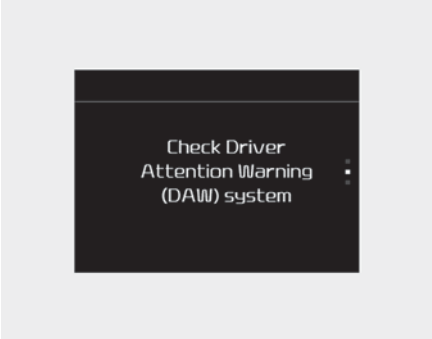

OCDW059096

Kui kuvatakse hoiatus "Check System" (Kontrollige süsteemi), ei tööta süsteem korralikult. Sel juhul soovitame lasta sõidukit kontrollida volitatud Kia edasimüüjal.

⚠ HOIATUS

- Juhi tähelepanu hoiatussüsteem ei asenda ohutuid sõitmisvõitteid, vaid on mugavusfunktsioon. Juht vastutab alati ootamatute ja ohtlike olukordade vältimiseks ettevaatlikult sõitmise eest. Jälgige ise alati tähelepanelikult liiklusolusid.
- Süsteem võib soovitada vastavalt juhi sõidumustrile või –stiilile puhkust isegi siis, kui juht ei tunne end väsinuna.
- Kui juht tunneb end väsinult, peaks ta tegema puhkepausi kas siis, kui süsteem seda ei soovita.

✻ MÄRKUS

Juhi tähelepanu hoiatussüsteem kasutab töötamisel esiklaasi kaameraandurit. Kaamera parima töökorra tagamiseks pidage meeles järgnevat.

- Ärge võtke kaamerat ajutiselt küljest akende toonimiseks või mis tahes kattekihtide või tarvikute paigaldamiseks. Kui eemaldate kaamera ja paigutate selle tagasi, soovitame lasta süsteemi Kia esindajal kontrollida ja kalibreerida.
- Ärge asetage armatuurlauale peegeldavaid esemeid (nt. valge paber, peegel). Peegelduv valgus võib põhjustada häireid juhi tähelepanu hoiatussüsteemi töös.
- Olge eriti ettevaatlik, et kaamera andur ei satuks kunagi vette.
- Ärge kaamerat omavoliliselt eemaldage või jõuga käsitlege.
- Audiosüsteemi liiga tugev heli võib juhi tähelepanu hoiatussüsteemi hoiatused summutada.

⚠ ETTEVAATUST

Juhi tähelepanu hoiatussüsteem võib järgmistes olukordades piiratult toimida.

- Sõiduraja eraldusjoonte tuvastusvõime on piiratud. (Lisateabe saamiseks vt "Sõidurajal püsimise abisüsteem (LKA) (mõnel mudelil)" leheküljel 6-95.)
- Autot juhitakse agressiivselt või pöörati järsult takistuse vältimiseks.
- Auto normaalne edasiliikumine on raskendatud (nt rehvirõhkude suure erinevuse, rehvide ebaühtlase kulumise, vale kokku- ja lahkujooksu tõttu).
- Sõidetakse kurvilisel teel.
- Sõidetakse auklikul teel.
- Sõidetakse tuulisel teel.
- Autot kontrollivad järgmised täiustatud juhti abistavad süsteemid:
  - Esikokkupõrke ennetussüsteem
  - Sõidurajal hoidmise abisüsteem
  - Kohanduv kiirushoidik

Kiirushoidik (CC) (mõnel mudelil)

Kiirushoidik võimaldab seadistada masina pidevale kiirusele, ilma vajaduseta gaasipedaali vajutada.

See funktsioon on loodud toimima umbes enam kui 30 km/h kiirusel.

⚠ HOIATUS

- Kui kiirushoidik jäetakse sisse (näidikuplokis põleb märgutuli CRUISE), võib kiirushoidiku kogemata sisse lülitada. Kui te kiirushoidikut enam ei kasuta, lülitage see alati välja (CRUISE märgutuli kustub), et süsteem ei lülituks ootamatult mingile soovimatule püsikiirusele.
- Kasutage kiirushoidikut ainult juhul, kui sõidate linnavälistel maanteedel ja ilmaolud on head.
- Ärge kasutage kiirushoidikut, kui auto hoidmine ühel kiirusel ei ole ohutu, näiteks sõites tihedas erinevas liikluses või libedatel (vihmastel, jäistel või lumistel) või kurvilistel teedel või üle 6% kallakuga teedel.
- Kiirushoidiku kasutamisel tuleb sõidutingimustele suurt tähelepanu pöörata.

⚠ ETTEVAATUST

Manuaalse käigukastiga sõidukiga püsikiirusega sõites ärge viige käiku neutraalsesse asendisse ilma sidurit vajutamata, sest muidu koormatakse mootor üle. Kui see juhtub, vajutage siduripedaali või vabastage püsikiiruse ON-OFF lüliti.

✻ MÄRKUS

Kui jätkate pärast pidurdamist SET lülitile vajutades kiirusehoidja kasutamist, hakkab see tööle alles umbes 3 sekundi pärast. See viivitus on normaalne.

✻ MÄRKUS

Kiirusehoidiku aktiveerimiseks vajutage piduripedaali vähemalt üks kord pärast süüte sisselülitamist või mootori käivitamist. Selle eesmärk on kontrollida, kas kiirusehoidiku tühistamiseks oluline pidurilüliti on normaalses seisukorras.

Juhiabisüsteemi nupp

OCDMH049473

- O: katkestab kiirushoidiku toimimise.
- Juhiabisüsteemi nupp: kiirushoidiku sisse või välja lülitamine.
- RES+: kiiruse hoidmise taastamine või kiiruse suurendamine
- SET–: kiiruse seadistamine ja vähendamine

Kiirushoidiku kiiruse määramine

OCDMH059157

1. Funktsiooni sisselülitamiseks vajutage juhiabisüsteemi nuppu roolil. Seadistatud kiirus süttib.
2. Kiirendage soovitud kiirusele, mis peab olema üle 30 km/h.

✻ MÄRKUS

Manuaalkäigukast

Manuaalkäigukastiga sõidukite korral tuleb pärast mootori käivitamist kiirushoidiku seadistamiseks vähemalt ühe korra pidurile vajutada.

OCDW059157

3. Liigutage hoob alla (asendisse SET–) ning vabastage see soovitud kiirusel. Määratud püsikiirus süttib. Vabastage samal ajal gaasipedaal. Auto hoiab automaatselt soovitud kiirust.

Sõidukiirus võib järsul tõusul veidi väheneda ning järsul langusel veidi suureneda.

Valitud dünaamilise püsikiiruse suurendamine:

OCDMH059159

Järgige ühte alltoodud toimingutest.

- Liigutage hoob üles (asendisse RES+) ja hoidke seda üleval. Teie salvestatud püsikiirus suureneb 10 km/h võrra. Kui auto saavutab soovitud kiiruse, siis laske lüliti lahti.
- Liigutage hoob üles (asendisse RES +) ja vabastage see kohe. Reisikiirus suureneb 1 km/h iga kord, kui sel viisil lülitit ülespoole liigutate (RES+ poole).

Kiiruse vähendamiseks:

OCDW059157

Järgige ühte alltoodud toimingutest.

- Liigutage hoob alla (asendisse SET–) ja hoidke seda all. Teie salvestatud püsikiirus väheneb 10 km/h võrra. Vabastage lüliti kiiruse juures, mida soovite hoida.
- Liigutage hoob alla (asendisse SET–) ning vabastage see kohe. Sõidukiirus väheneb 1,0 km/h võrra iga kord, kui liigutate sedasi hooba alla (asendisse SET–).

Ajutine kiirendamine seadistatud kiirushoidikuga.

Kui soovite kiirushoidiku kasutamisel korraks kiirendada, siis vajutage lihtsalt gaasipedaali. Suurem kiirus ei mõjuta dünaamilise kiirushoidiku toimimist muuda määratud kiirust.

Seadistatud kiirusele naasmiseks toimige järgmiselt.

- Võtke jalg gaasipedaalilt.

Püsikiiruse hoidja välja lülitamiseks tehke üht järgnevaist:

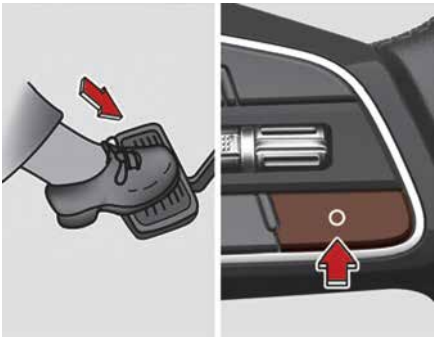

OCDMH059160

- Vajutage piduripedaali all.
- Vajutage manuaalkäigukasti puhul siduripedaalile.
- Vajutate roolil asuvat nuppu 0.
- Vähendage sõiduki kiirust 20 km/h võrra madalamale kui mälus olev kiirus.
- Vähendage sõiduki kiirust alla 30 km/h.

Kõik need toimingud tühistavad püsikiirusehoidja töö (püsikiiruse märgutuli kustub), kuid see ei lülita funktsiooni välja. Kui soovite jätkata kiirushoidiku töötamist, liigutage teie roolil asuv lüliti üles (asendisse RES+). Liigute tagasi eelnevalt seadistatud kiirusele.

Jätkamiseks püsikiirusel, mis on rohkem kui ligikaudu 30 km/h:

OCDW059159

Kui püsikiiruse tühistamiseks kasutati muud meetodit peale juhiabisüsteemi nupu kasutamise ja funktsioon on endiselt aktiveeritud, jätkub lüliti üles (RES+) liigutamisel sõitmine viimati seadistatud kiirusel.

Siiski see ei jätku, kui sõiduki kiirus on langenud alla umbes 30 km/h.

Kiirushoidiku väljalülitamiseks tehke ühte järgmistest:

- Vajutage juhiabisüsteemi nuppu (kiirushoidiku märgutuli kustub).
- Lülitage süüde välja.

Mõlemad toimingud tühistavad kiirushoidiku töö. Kui soovite kiirushoidiku tööd jätkata, korrake eelmise lehe jaotises „Kiiruse määramine“ toodud samme.

Kohanduv kiirushoidik (SCC) (mõnel mudelil)

Dünaamiline kiirusehoidja võimaldab ilma gaasi- ja piduripedaali vajutamata ühtlase kiiruse ja pikivahega sõita.

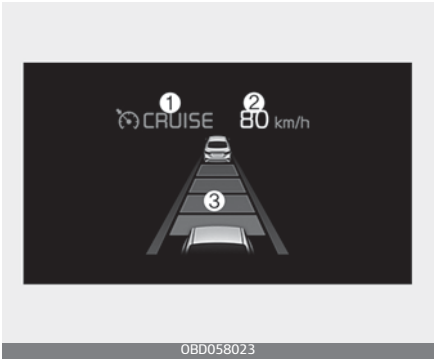

1. Sisselülitatud kiirusehoidja märgutuli
2. Salvestatud püsikiirus
3. Pikivahe

⚠ HOIATUS

Enda ohutuse tagamiseks lugege palun enne kohanduva kiirushoidiku kasutamist omaniku käsiraamatut.

✻ MÄRKUS

Kohanduva kiirushoidiku aktiveerimiseks vajutage piduripedaali vähemalt ühe korra pärast süütelüliti keeramist SEES asendisse või mootori käivitamist. See kontrollib, kas pidurilüliti, mis on dünaamilise püsikiirushoidja tühistamise oluline osa, on normaalses seisukorras.

⚠ HOIATUS

- Kui dünaamiline kiirusehoidja on sisse jäetud (näidikuplokis põleb sisselülitatud kiirusehoidja märgutuli), võib dünaamiline püsikiirusehoidja soovimatult aktiveeruda. Hoidke dünaamiline püsikiirusehoidja väljas (püsikiirusehoidja märgutuli on välja lülitatud), kui dünaamilist püsikiirusehoidjat ei kasutata.
- Kasutage dünaamilist kiirushoidikut ainult juhul, kui sõidate linnavälistel maanteedel ja ilmaolud on head.
- Kui autot ei ole võimalik ohutult ühtlasel kiirusel hoida, ärge kasutage kiirusehoidjat kasutage. Näiteks.
  - Kiirteel või teemaksupunktis
  - Mitmete teraskonstruktsioonidega teedel (metrookonstruktsioonid, terastunnelid jne)
  - Parklas
  - Piiretevahelisel teel
  - Vihma, jääv või lume tõttu libedal teel
  - Kurvilisel teel
  - Järskudel kallakutel
  - Tuulistel teedel
  - Maastikusõidul
  - Teetööde korral
  - Müraribal

- Tundlikkus väheneb, kui auto esi- ja tagaosa kõrgus muutub.
- Tihedas liikluses, kus on raske hoida ühtlast kiirust
- Märjal jää või lumega kaetud teel
- kui nähtavus on väga halb (nt halva ilma,st udu, lume- või vihmasaju, liivatormi tõttu);

- Sõidutingimustele tuleb dünaamilise kiirushoidiku süsteemi kasutamisel suurt tähelepanu pöörata.
- Dünaamiline püsikiirusehoidja ei asenda ohutut sõitmist. Juhi ülesanne on alati kontrollida eesoleva sõiduki kiirust ja kaugust.
- Olge ettevaatlik kallakutel SCC-ga sõitmisel.
- Halva nähtavusega (vihm, lumi, sudu jne)
- Kiirusehoidjat ei tohiks kasutada auto pukseerimisel.
- Valige püsikiiruseks alati selline kiirus, mis ei ületa teie riigis kehtivat piirkiirust.
- Ootamatud olukorrad võivad põhjustada õnnetusi. Pöörake alati tähelepanu teeoludele ja sõitmisele ka siis, kui dünaamiline kiirushoidik töötab.

Kiiruse määramine

Püsikiiruse määramiseks:

OCDW059158

1. Vajutage süsteemi sisselülitamiseks juhiabisüsteemi nuppu. Näidikuplokis süttib kiirusehoidja (CRUISE) märgutuli.
2. Kiirendage soovitud kiiruseni Dünaamilise kiirusehoidja kiirust saab määrata järgnevalt:
   - 10 km/h – 180 km/h: kui ees ei ole sõidukit
   - 0 km/h - 180 km/h: ees sõidab auto

OCDW059157

3. Liigutage hoob alla (asendisse SET-) ning vabastage see soovitud kiirusel.

LCD-ekraanil süttib määratud kiirus ja sõidukite pikivahe.
4. Vabastage gaasipedaal.
Auto hoiab automaatselt soovitud kiirust.

Kui teie ees on teine sõiduk, võidakse kiirust langetada, et hoida pikivahet eesoleva sõidukiga.

Sõidukiirus võib järsul tõusul väheneda ning järsul langusel veidi suureneda

Järsul kallakul võib auto üles sõites veidi sõitu aeglustada või alla sõites kiirendada.

Auto kiiruseks määratakse 30 km/h, kui ees sõidab auto ja teie auto kiirus on 0–30 km/h.

Auto kiiruseks määratakse 30 km/h, kui ees autosid ei ole ja teie auto kiirus on 10–30 km/h.

Valitud dünaamilise püsikiiruse suurendamine:

OCDW059159

Järgige ühte alltoodud toimingutest.

- Liigutage hoob üles (asendisse RES+) ja hoidke seda üleval.
Teie salvestatud püsikiirus suureneb 10 km/h võrra. Kui auto saavutab soovitud kiiruse, siis laske lüliti lahti.
- Liigutage hoob üles (asendisse RES +) ja vabastage see kohe.
Reisikiirus suureneb 1 km/h iga kord, kui sel viisil lülitit ülespoole liigutate (RES+ poole).
- Võite määrata kiiruseks kuni 180 km/h.

⚠ ETTEVAATUST

Enne lüliti vajutamist kontrollige sõidutingimusi. Sõidukiirus kasvab järsult, kui lükkate lülitit üles ja hoiate seda selles asendis.

Püsikiiruse vähendamine

OCDW059157

Järgige ühte alltoodud toimingutest.

- Liigutage hoob alla (asendisse SET–) ja hoidke seda all.
Teie salvestatud püsikiirus väheneb 10 km/h võrra. Kui auto saa-

vutab soovitud kiiruse, siis laske lüliti lahti.
- Liigutage hoob alla (asendisse SET–) ja vabastage see kohe. Püsikiirus väheneb 1,0 km/h iga kord, kui te lülitit allapoole liigutate (asendisse SET–).
- Saate määrata salvestatud püsikiiruseks kuni 30 km/h.

Ajutine kiirendamine kiirushoidja töötamisel:

Kui soovite kiirushoidiku kasutamisel korraks kiirendada, siis vajutage lihtsalt gaasipedaali. Suurem kiirus ei mõjuta dünaamilise kiirushoidiku toimimist muuda määratud kiirust.

Seadistatud kiirusele naasmiseks toimige järgmiselt.
- Võtke jalg gaasipedaalilt–. Kui liigutate lülitit suuremal kiirusel allapoole (asendisse SET–), seatakse püsikiirus kõrgemale seadistusele.

✻ MÄRKUS

Olge ajutiselt kiirendades ettevaatlik, sest sellisel juhul kiirust automaatselt ei kontrollita, seda isegi siis, kui teie ees on teine auto.

Dünaamilise kiirusehoidja saab ajutiselt välja lülitada järgmiselt.

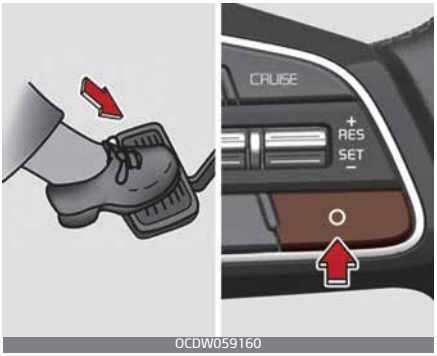

Käsitsi väljalülitamine

Kohanduv kiirushoidik tühistatakse ajutisel piduripedaali vajutamisel või kui vajutatakse nuppu CANCEL (Tühista). Vajutage piduripedaal alla ja vajutage samal ajal nupule CANCEL, kui auto paigal seisab. Kiirus ja sõidukite pikivahe indikaator on näidikuplokilt kadunud ja CRUISE näidik põleb pidevalt.

Automaatne väljalülitamine

- juhiuks on avatud;
- Käigukang lülitati „N“ (Neutraalasend), „R“ (Tagurdamine) või „P“ (Parkimine) käigule.
- EPB (elektrooniline seisupidur) on rakendatud.
- Auto kiirus on üle 190 km/h.
- ESC, ABS või TCS töötab.
- ESC lülitati välja.
- Andur või selle kate on määrdunud või kaetud.
- Vajutate pidevalt gaasipedaalile.

- Auto mootoripöörded on ohtlikus vahemikus.
- SCC on rikkis.
- ISG režiimi sisselülitamisel.
- Kui pidurdussüsteemi kasutatakse esikokkupõrke ennetussüsteemi (FCA) jaoks.
- Auto seisab paigal üle 5 minuti järjest.
- Auto peatub ja alustab liikumist mitmeid kordi järjest.
- Juht alustab sõitu, lükates lüliti üles (RES+) / alla (SET–) pärast seda, kui kohanduv kiirushoidik peatas auto ilma teiste eessõitvate autodeta.
- Seisupidur on rakendatud.
- Mootoril on probleemid.

Kohanduv kiirushoidik lülitub mis tahes eespool loetletud toimingu sooritamisel välja. (Ekraanil lülitub määratud kiiruse ja pikivahe kuvamine välja.) Kohanduva kiirushoidiku automaatsel katkestamisel ei taasta kiirushoidik kiirust isegi RES+ või SET– vajutamisel.

Olukorras, kui sõit peatub ja kohanduv kiirushoidik automaatselt tühistatakse, aktiveerub EPB ja seisupidur lukustatakse.

⚠ ETTEVAATUST

Kui kohanduv kiirushoidik lülitatakse välja ülaltoodust muudel põhjustel, laske süsteem professionaalsel töökojal üle vaadata. Kia soovitab pöörduda Kia volitatud esindaja/teenusepartneri poole.

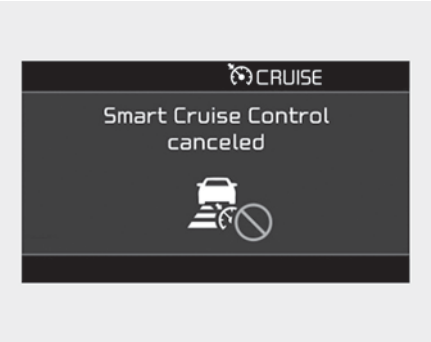

OJF058397L

⚠ ETTEVAATUST

Funktsiooni automaatsel väljalülitamisel kõlab hoiatussignaal ja kuvatakse hoiatusteade.

Peate auto kiirust vastavalt liiklustingimustele gaasi- või piduripedaalile vajutamisega kontrollima.

Kontrollige alati teeolusid. Ärge lootke hoiatussignaalile.

Kiirushoidiku seadistatud kiiruse taastamine.

OCDW059159

Kui püsikiiruse tühistamiseks kasutati muud meetodit peale juhiabisüsteemi nupu kasutamise ja funktsioon on endiselt aktiveeritud, jätkub lüliti üles (RES+) liigutamisel sõitmine viimati seadistatud kiirusel.

Kui te liigutate hooba üles (asendisse RES+), hoitakse kiirust viimati määratud kiiruse juures. Kui aga auto sõidukiirus on langenud alla 10 km/h, taastab süsteem viimase püsikiiruse vaid juhul, kui teie auto ees on teine sõiduk.

✻ MÄRKUS

Õnnetusohu vähendamiseks kontrollige kohanduva kiirushoidiku uuesti aktiveerimisel RES+ lüliti abil alati teeolusid, et need võimaldaksid teil kiirushoidikut turvaliselt kasutada.

Kiirushoidiku väljalülitamine

OCDW059158

- Vajutage juhiabisüsteemi nuppu (juhiabisüsteemi märgutuli näidikuplokil kustub).
  Kui kohanduvat kiirushoidikut ei ole vaja, vajutage süsteemi inaktiveerimiseks nuppu [Driving Assist] (juhiabisüsteem).

✻ MÄRKUS

Režiim muutub igal Drive Assist nupule vajutamisel järgnevalt.

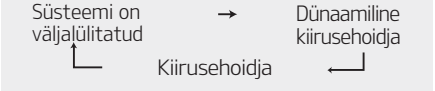

Pikivahe seadistamine

Pikivahe seadistamine:

OCDMH059164

See funktsioon võimaldab ilma gaasi- ja piduripedaali vajutamata ühtlase kiiruse ja pikivahega sõita.

Pikivahe funktsioon lülitub kohanduva kiirushoidiku sisselülitamisel automaatselt sisse.

Valige vastavalt liiklustingimustele ja auto kiirusele sobiv pikivahe.

Iga kord, kui vajutate pikivahe nuppu, muutub pikivahe järgnevalt.

Pikivahe 4 → Pikivahe 3 → Pikivahe 2 → Pikivahe 1 → Pikivahe 4

Näiteks sõites kiirusell 90 km/h hoitakse järgmist pikivahet.

- Pikivahe 4 - umbes 52,5 m
- Pikivahe 3 – umbes 40 m
- Pikivahe 2 – umbes 32,5 m
- Pikivahe 1 – umbes 25 m

✻ MÄRKUS

Funktsiooni esmakordsel kasutamisel peale mootori käivitamist on alati määratud viimati kasutatud pikivahe.

OCD058073

OCD058075

OCD058076

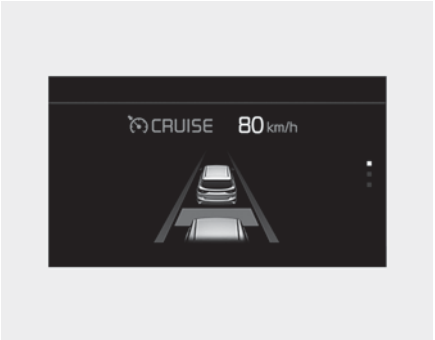

OCD058077

- Auto säilitab määratud kiiruse, kui tee ees on tühi.
- Sõiduk aeglustab või kiirendab valitud vahemaa säilitamiseks, kui teie ees on sõidurajal auto. (LCD-ekraanile ilmub teie ette sõiduk ainult siis, kui teie ees on tegelik sõiduk)
- Kui eessõitev auto kiirendab, hakkab teie auto peale määratud kiiruse saavutamist seda hoidma.
- Kui eessõitva autoga on pikivahe kiirendamise või pidurdamise tõttu muutunud, saab pikivahet LCD-ekraanil muuta.

⚠ HOIATUS

OCD058069

Dünaamilise kiirushoidiku kasutamisel:

- Kui auto ei suuda ees liikuva sõidukiga valitud pikivahet säilitada, ilmub ekraanile asjakohane hoiatus ja kostab hoiatussignaal.
- Kui ekraanile ilmub hoiatus ja kostab hoiatussignaal, vajutage auto sõidukiiruse ja pikivahe muutmiseks ise piduripedaali või kasutage süsteemi lüliteid roolil.
- Isegi juhul, kui hoiatust ekraanile ei ilmu ja hoiatussignaali ei kosta, jälgige alati tähelepanelikult ümbritsevaid sõiduolusid, et võimalikke ohtlikke olukordi ennetada.
- Audiosüsteemi liiga tugev heli võib süsteemi hoiatused summutada.

⚠ ETTEVAATUST

OCD058078

Kui eesolev sõiduk (kiirusega alla 30 km) läheb teisele sõidurajale, kõlab hoiatussignaal ja näidatakse teavitust. Reguleerige oma sõiduki kiirust arvestades sõidukeid või objekte, mis võivad järsult teie ette ilmuda, vajutades vastavalt eesolevatele teeoludele ja sõidutingimustele piduripedaali.

Liikluses

OJF058402L

Kasutage kiirendamiseks lülitile või pedaalile

- Kui teie ees olev sõiduk liikluses peatub, peatub ka teie auto. Kui teie ees olev sõiduk alustab taas liikumist, hakkab sõitma ka teie auto. Kui auto siiski üle 3 sekundi seisab, peate uuesti liikuma hakkamiseks vajutama gaasipedaali alla või lükkama hooba üles/alla (RES+).
- Dünaamilise kiirusehoidja lülitile (RES+ või SET–) vajutamisel automaatse paigalhoidmise ja dünaamilise kiirusehoidja töötamise ajal vabastatakse automaatse paigalhoidmise süsteem isegi ilma gaasipedaalile vajutamata ning auto hakkab liikuma. AUTO HOLD indikaator muutub rohelisest valgeks. (kui on varustatud EPB-ga (elektrooniline seisupidur))

⚠ HOIATUS

Kohanduv kiirushoidik deaktiveeritakse, kui vajutatakse gaasipedaali või kui [RES +] või [SET –] lüliti on aktiveeritud, kui sõidukit ees ei ole.

Eessõitva autoga pikivahe tuvastamise radarandur

OCDW059008

Andur tuvastab pikivahe eessõitva autoga.

Kui andur on määrdunud või millegagi takistatud, ei toimi pikivahe hoidmine laitmatult.

Hoidke alati anduri piirkond puhtana.

Radaranduri hoiatus

Tüüp A

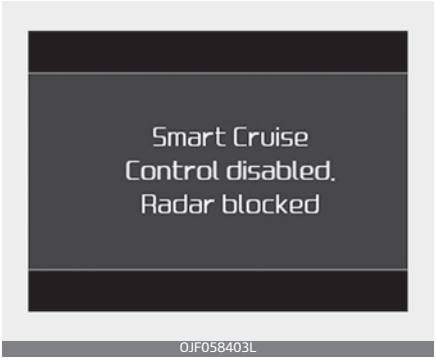

OJF058403L

Tüüp B

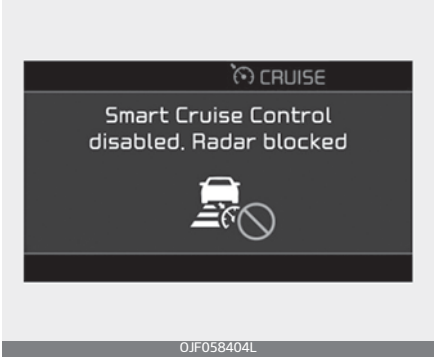

OJF058404L

Kui radarandur on määrdunud või blokeeritud (nt lumi), kuvatakse mõneks ajaks teade.

Sellisel juhul ei pruugi funktsioon ajutiselt töötada, kuid see ei tähenda kohanduva kiirushoidiku rikkeid. Puhastage radar või kate pehme lapiga ja see toimib normaalselt.

Dünaamiline kiirusehoidja ei pruugi korrektselt sisselülituda, kui andur on täiesti määrdunud või peale mootori käivitamist ei tuvastata ümbruses midagi (nt avatud maastik).

Dünaamilise kiirusehoidja SCC rikke teade

Tüüp A

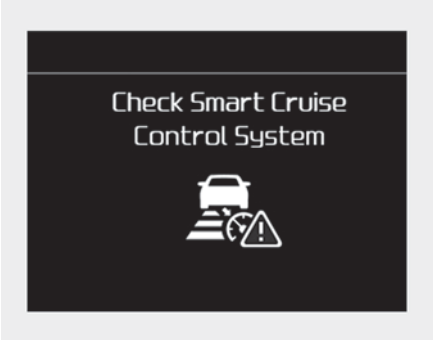

OJF058405L

Tüüp B

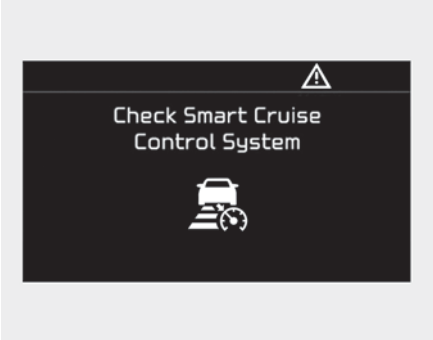

OJF058406L

Kui dünaamiline kiirusehoidja ei toimi õigesti, kuvatakse teade.

Sel juhul laske funktsioon kvalifitseeritud töökojas üle vaadata. Kia soovitab pöörduda Kia volitatud esindaja/teenusepartneri poole.

⚠ ETTEVAATUST

- Ärge paigaldage anduri ümbrusse ühtegi lisatarvikut ega vahetage kaitserauda ise välja. See võib häirida anduri toimimist.
- Hoidke andur ja kaitseraud alati puhtana.
- Anduri katte kahjustamise vältimiseks peske alati autot pehme lapiga.
- Ärge kahjustage andurit ega anduri piirkonda tugeva löögiga. Kui andur liigub pisut asendist välja, ei tööta dünaamiline kiirusehoidja õigesti ja näidikuplokil ei ole hoiatusi ega märgutulesid. Sel juhul laske süsteemi kvalifitseeritud töökojas kontrollida.
  Kia soovitab pöörduda Kia volitatud esindaja/teenusepartneri poole.
- Kasutage oma autoga ainult Kia originaalset anduri katet. Ärge maalige midagi anduri kaanele.

Kohanduva kiirushoidiku tundlikkuse reguleerimine

Süsteemi tundlikkust, millega see reageerib ees liikuva sõiduki kiiruse muutumisele, et säilitada sellega valitud pikivahet, saab muuta. Minge kasutajaseadete režiimi (Driver Assistance) ja valige SCC Responsiveness. Te võite valida ühe kolmest eelistatud etapist.

- Fast (kiire):
  Eessõitva autoga määratud pikivahe hoidmisel on kiirus kiirem kui tavakiirus.
- Normal (normaalne):
  Eessõitva autoga määratud pikivahe hoidmisel on kiirus tavaline.
- Slow (aeglane):
  Eessõitva autoga määratud pikivahe hoidmisel on kiirus aeglasem kui tavakiirus.

✻ MÄRKUS

Funktsiooni viimati valitud režiim talletatakse.

Kiirushoidiku režiimi määramine

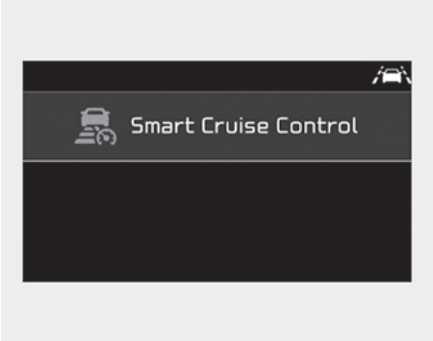

OJF058400L

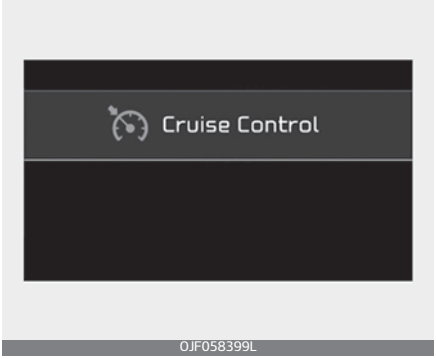

OJF058399L

Juht saab kiirushoidiku režiimi valida järgmiselt.

1. Lülitage dünaamiline kiirushoidik sisse (süttib kiirusehoidmise märgutuli, aga süsteem ei ole aktiveeritud).
2. Vajutage pikivahe lülitit enam kui 2 sekundit.
3. Valige režiimide "Smart Cruise Control mode" ja "Cruise Control mode“ vahel.

Kui funktsioon katkestatakse Juhiabi nupule vajutades või Juhiabi nuppu kasutatakse peale mootori käivitamist, lülitub kohanduv kiirushoidik sisse.

⚠ HOIATUS

Kiirushoidiku režiimi kasutamisel peate hoidma ise pikivahet teiste sõidukite suhtes, sest teiste sõidukite korral auto ise ei pidurda ega aeglusta.

Leading Vehicle Departure Alert (Eesoleva sõiduki eemaldumise hoiatussüsteem) (mõnel mudelil)

Juhtiva auto väljasõidu hoiatussüsteem hoiatab juhti sõiduki peatumise ajal eesoleva sõiduki sõitma asumisest ja kohanduv kiirushoidik aktiveeritakse.

Funktsiooni seadistamine ja töötingimused

Funktsiooni seadistamine

Töötava mootoriga lülitub juhtiva auto väljasõidu hoiatussüsteem sisse ja valmistub aktiveerumiseks, kui näidikuplokil valitakse "User Settings → Driver Assistance → Driving assist → Leading vehicle departure alert" (Kasutaja seaded → Juhiabisüsteemid → Sõitmise abisüsteemid → Eesoleva sõiduki eemaldumise teade). Funktsioon lõpetab töö, kui see on seadistustest välja lülitatud. Siiski, kui mootor välja ja siis jälle sisse lülitada, säilitab süsteem eelmise oleku.

Süsteemi töö kirjeldus

OJF058402L

Kohanduva kiirushoidiku (SCC) töötamisel peatub teie auto, kui eessõitev auto peatub. Teavitust kuvatakse näidikuplokil 3 sekundi jooksul pärast peatumist ja süsteem läheb ooteasendisse.

Funktsiooni aktiveerimine

OCDW059109

Kui juht ei tegutse teatud aja jooksul pärast sõiduki väljumist, kuvatakse näidikuteplokis teade.

Sõiduk lahkub automaatselt, kui vajutatakse gaasipedaali või kui [RES

+] või [SET –] lüliti on aktiveeritud, kui ees on sõiduk.

⚠ HOIATUS

Enne sõidu alustamist kontrollige alati oma silmaga üle, millised on liiklus- ja teeolud auto ees.

Süsteemi tööd piiravad tegurid

Teatud tee- ja liiklusolude korral ei suuda dünaamilise kiirusehoidja pikivahet auto ja ees oleva sõiduki vahel normaalselt tuvastada.

Kurvides

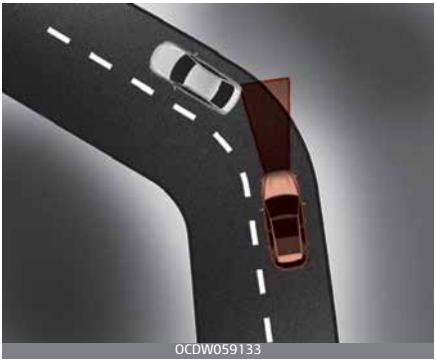
OCDW059133

- Dünaamiline kiirusehoidja ei pruugi kurvides teie sõidureas sõitvat sõidukit tuvastada ja võib hakata määratud kiiruseni jõudmiseks kiirendama. Sõiduki kiirus langeb ka järsult, kui eesolev sõiduk järsku tuvastatakse.
- Valige kurvilisel teel õige kiirus ja reguleerige seda vastavalt liiklustingimustele gaasi- või piduripedaalile vajutamisega.

OCDW059134

- Teie auto kiirus võib kõrvalreas sõitva auto tõttu väheneda. Peate auto kiirust vastavalt liiklustingimustele gaasi- või piduripedaalile vajutamisega reguleerima. Vajutage gaasipedaali ja valige liiklusoludele vastav püsikiirus. Veenduge, et kohanduva kiirushoidiku süsteemi kasutamine on antud teeoludes ohutu.

Kallakutel

OCDW059125

- Kui autoga sõidetakse kallakust üles või alla, ei pruugi kohanduv

kiirushoidik tuvastada teie sõidurajal liikuvat sõidukit ning teie auto võib seetõttu kiirendada valitud püsikiiruseni. Sõiduki kiirus langeb ka järsult, kui eesolev sõiduk järsku tuvastatakse.
- Valige kallakutel sõitmisel õige kiirus ja reguleerige seda vastavalt liiklustingimustele gaasi- või piduripedaalile vajutamisega.

Sõiduraja vahetamisel

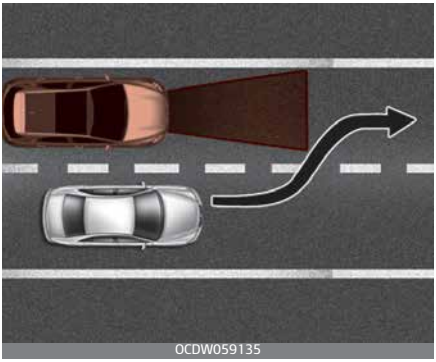
OCDW059135

- Kui kõrvalrajal olnud sõiduk vahetab rada ja keerab teie sõidurajale, ei suuda andur seda tuvastada enne, kui see on sisenenud anduri tuvastuspiirkonda.
- Andur ei pruugi kohe, kui sõiduk ootamatult vahele lõikab, seda tuvastada. Pöörake ise alati liiklusele, tee- ja sõidutingimustele tähelepanu.
- Kui teie ritta ümberrivistunud auto kiirus on väiksem, kui teie autol, võib teie sõidukiirus eessõitva autoga pikivahe hoidmiseks vähenda.
- Kui teie ritta ümberrivistunud auto kiirus on suurem, kui teie autol, võib teie sõidukiirus eessõitva autoga pikivahe hoidmiseks suureneda.

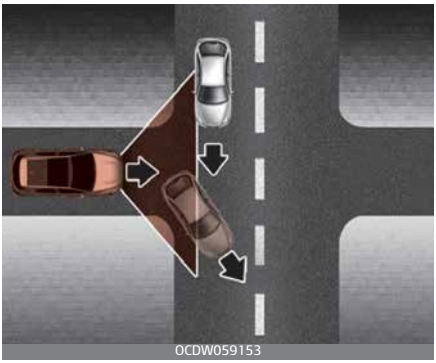
OCDW059153

- Kui eessõitev auto kaob, võib teie auto kiirendada.
- Kui teid hoiatatakse, et eessõitvat autot ei ole tuvastatud, sõitke ettevaatlikult.

Sõiduki tuvastamine

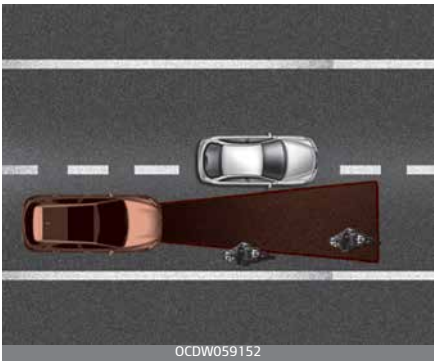
OCDW059152

Järgnevaid teie sõidureas sõitvaid sõidukeid ei pruugi andur tuvastada:
- Kitsas sõiduk nagu mootorratas või jalgratas

- Tugevalt ühele küljele kaldu sõiduk
- Aeglaselt liikuvad sõidukid või järsult aeglustavad sõidukid
- Peatatud sõidukid
- sõidukid, mille tagaosa profiil on väga väike (nt ilma koormata platvormhaagised).

Andur ei pruugi eessõitvat autot järgnevatel juhtudel tuvastada:

- Auto on koorma tõttu tahapoole kaldu
- Pööramisel
- Ühel sõidurea küljel sõitmisel
- Kitsal sõidurajal või kurvides sõitmisel

Peate auto kiirust vastavalt liiklustingimustele gaasi- või piduripedaalile vajutamisega reguleerima.

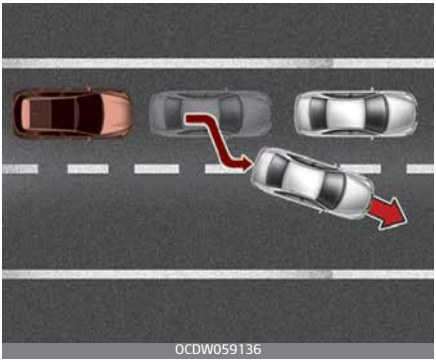

- Kui auto on peatunud ja eessõitev auto vahetab rida, siis olge ettevaatlik kui teie auto liikuma hakkab, kuna peatunud autot ei pruugita tuvastada.

Sellisel juhul peate ise ohutut pikivahet hoidma ning vajadusel sõidukiiruse vähendamiseks ja ohutu pikivahe säilitamiseks piduripedaali vajutama.

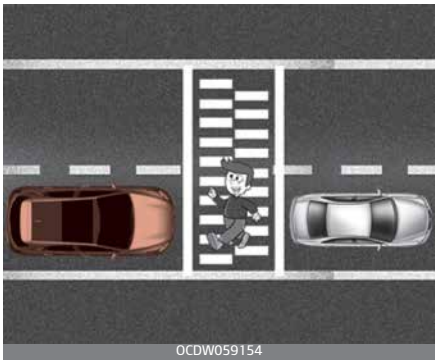

- Järgige pikivahe hoidmise ajal alati jalakäijaid.

- Olge kõrgemate või väljaulatuva koormaga sõidukite suhtes alati tähelepanelik.

⚠ HOIATUS

- Dünaamiline püsikiirusehoidja ei saa garanteerida peatumist igas hädaolukorras.
  Kui auto on vaja hädaolukorras peatada, peate vajutama piduripedaali.

- Hoidke teeoludele ja auto sõidukiirusele vastavat ohutut pikivahet. Kui pikivahe ees oleva sõidukiga on suurtel kiirustel liiga väike, võib juhtuda tõsine liiklusõnnetus.
- Kohanduv kiirushoidik ei suuda tuvastada paigal seisvat sõidukit, jalakäijaid ega vastutulevaid sõidukeid. Ootamatute ja ohtlike olukordade vältimiseks jälgige alati tähelepanelikult kõike, mis toimub teie auto ees.
- Järsul kallakul või haagise vedamisel on dünaamilisel kiirusehoidjal raske õiget pikivahet või kiirust hoida.
- Kui teised autod teie ees vahetavad tihti sõidurida, ei saa dünaamiline kiirusehoidja korrektselt töötada. Ootamatute ja ohtlike olukordade vältimiseks jälgige alati tähelepanelikult kõike, mis toimub teie auto ees.
- Dünaamiline kiirusehoidja on vaid juhitavust parandav ega välista vajadust ohutu sõiduviisi osas. Juhi ülesanne on alati kontrollida eesoleva sõiduki kiirust ja kaugust.
- Kontrollige alati määratud kiirust ja pikivahet.
- Jätke endale pidurdamiseks alati piisavalt pikk maa ning vähendage vajadusel õigeaegselt kiirust, vajutades ise piduripedaali.
- Kuna dünaamiline kiirusehoidja ei taju kogu liiklusolukorda, pöörake alati tähelepanu ümbritsevale liiklusele ja kontrollige auto kiirust.
- Kasutusohutuse tagamiseks lugege tähelepanelikult läbi ja järgige hoolikalt kõiki järgnevatel lehekülgedel toodud juhiseid.
- Pärast mootori käivitamist seiske mõned sekundid. Kui funktsiooni initsialiseerimine pole lõpetatud, ei toimi SCC nõuetekohaselt.
- Kui peale mootori käivitamist mingeid objekte ei tuvastata või anduri kate on millegagi blokeeritud, ei pruugi kohanduv kiirushoidik töötada.
- Järgnevad tingimused ei ole lubatud: pakiruumi ülekoormamine, vedrustuse muutmine, rehvide vahetamine ettenähtust erinevat tüüpi rehvide vastu või erineva kulumisastmega ja rehvirõhuga rehvid.
- Ärge kasutage kohanduvat kiirushoidikut haagise pukseerimisel.

⚠ ETTEVAATUST

Dünaamiline püsikiirusehoidja ei pruugi elektriliste häirete tõttu ajutiselt töötada.

Sõidurajal püsimise abisüsteem (LFA) (mõnel mudelil)

Sõidurajal püsimise abisüsteem on mõeldud sõiduki hoidmiseks valitud sõiduraja keskel, kasutades esiklaasi ülaossa paigaldatud kaamerat.

See saab aktiveeruda ainult koos dünaamilise kiirusehoidja süsteemiga ning aitab seega juhil kontrollida sõiduki külg- ja pikisuunalist liikumist.

⚠ HOIATUS

- Ohutuks sõitmiseks vastutab rooli keeramise eest juht.
- Kui LFA on aktiveeritud, ärge keerake rooli liiga kiiresti.
- LFA aitab juhil roolikeeramist kontrollida, et sõiduk jääks sõiduraja keskele. LFA ei kontrolli rooli alati automaatselt, mistõttu juht peab käsi sõidu ajal alati roolil hoidma.
- LFA kasutamise ajal jälgige alati ümbrust ja teeolusid, mis võivad LFA-d segada või selle toimimise lõpetada.

⚠ ETTEVAATUST

- Ärge toonige sisepeegli lähedal asuva esiklaasikaamera piirkonda ega kinnitage sellele kleebiseid ega tarvikuid.
- Esiklaasikaamera eemaldamisel või taaspaigaldamisel esiklaasi toonimiseks või sellele kleebiste/tarvikute kinnitamiseks võib olla vaja LFA-d põhjalikult kontrollida ja muuta. Sel juhul laske süsteem Kia volitatud edasimüüjal üle vaadata.
- Kontrollimine või muutmine võib olla vajalik esiklaasi, esiklaasikaamera või juhtimisega seotud osade asendamisel. Laske Kia volitatud edasimüüjal süsteemi kontrollida.
- Olenevalt teie ümbrusest ja teeoludest ei pruugi LFA sõidurada ära tunda ja võib töötamast lakata. Sisselülitatud LFA-ga sõites tuleb omakorda olla eriti ettevaatlik.
- Enne LFA kasutamist kontrollige kindlasti mittetöötamise korral kehtivaid tingimusi ja hoiatusi juhi jaoks.
- Ärge asetage armatuurlauale peegeldavaid materjale, nagu valge paber või peegel. Päikesevalguse peegeldumine võib põhjustada LFA-s tõrke.

- Liiga valjuks seatud helisüsteem võib segada LFA häiresignaali.
- Käte sõidu ajal roolilt võtmine aktiveerib rooli mittehoidmise hoiatuse ja lülitab roolimisabisüsteemi välja. Kui panete käed roolile tagasi, aktiveerub roolimisabisüsteem uuesti.
- Suure kiirusega sõitmisel võib roolimisabi jõud nõrgeneda ja sõiduk võib sõidurajalt välja sõita. Olge eriti ettevaatlik ja pidage kinni kiirusepiirangutest.
- Objekti kinnitamine roolile võib takistada roolimisabi.
- Objekti kinnitamine roolile võib takistada rooli mittehoidmise häiresüsteemi.

LFA-süsteemi töö

Reahoidmise abisüsteemi kasutamiseks on vajalik kaks sammu:
1. LFA peab olema lubatud ja
2. SCC tuleb aktiveerida

Kui süüde on sisse lülitatud [ON], valige või vabastage seade menüüs "User setting (Kasutaja sätted) → Driver assistance (Juhiabisüsteemid) → Driving assist (Juhiabisüsteem) → LFA (Lane Following Assist) (Sõidurea hoidmise abisüsteem)".

Valige näidikuploki seadetes LFA.

LFA olek on mällu talletatud ja seetõttu ei pea seda igal uuel sõidukorral uuesti võimaldama.

OCDW059158

1. Funktsiooni sisselülitamiseks vajutage juhiabisüsteemi nuppu. Näidikuplokis süttib kiirusehoidja (CRUISE) märgutuli.
2. Kiirendage soovitud kiiruseni Dünaamilise kiirusehoidja kiirust saab määrata järgnevalt:
   - 10 km/h – 180 km/h: kui ees ei ole sõidukit
   - 0 km/h - 180 km/h: ees sõidab auto

OCDW059157

3. Liigutage hoob alla (asendisse SET–) ning vabastage see soovitud kiirusel. Ekraanil süttib määratud kiirus ja sõidukite pikivahe.

6

4. Vabastage gaasipedaal. Auto hoiab automaatselt soovitud kiirust.

Kui funktsioon hakkab tööle, süttib armatuurlaual märgutuli .

Märgutule värv näitab süsteemi olekut järgmiselt.

Roheline: Aktiivne

Valge: Ootel

Lisateavet SCC seadete ja üksikasjade kohta vaadake "Kohanduv kiirushoidik (SCC) (mõnel mudelil)" leheküljel 6-125.

LFA sisselülitamine

Kui sõiduk on sõidurajal, süsteem on tuvastanud mõlemad sõidurajad ja juht ei ole järsult roolinud, läheb LFA üle roolimisabi režiimile. Märgutuli süttib roheliselt ja süsteem aitab sõidukil rajale jääda, kontrollides rooli.

Kui rooli ajutiselt ei kontrollita, vilgub märgutuli roheliselt ja muutub siis valgeks.

Kui LFA tuvastab sõidurajad, muutub sõiduraja värv ekraanil hallist valgeks.

Lisateavet vt "Kasutaja seadistuste režiim (mõnel mudelil)" leheküljel 4-74.

⚠ HOIATUS

LFA tagab sõiduki püsimise sõidurajal. LFA ei garanteeri 100%-list ohutust. Tehke liiklemisotsused pärast teeolude ja ohutusküsimustega tutvumist. Ärge kunagi toetuge täielikult LFA-le.

Hoiatus

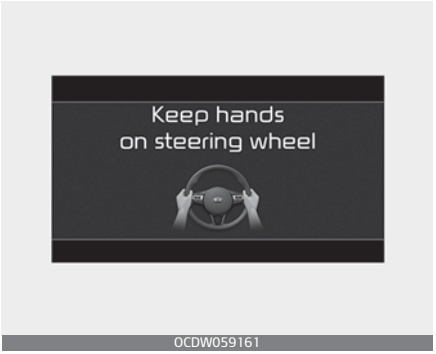

OCDW059161

Kui LFA on roolimisabiks sisse lülitatud ja te ei hoia käsi sõidu ajal roolil, aktiveerub rooli mittehoidmise hoiatus.

Kui juht ei pane käsi roolile ka pärast rooli mittehoidmise hoiatust, aktiveerub roolimisabi ajutiselt automaatselt.

Kui panete käed tagasi roolile, kui LFA on vabastatud, siis roolimisabi taaskäivitub.

⚠ ETTEVAATUST

- Olenevalt teeoludest võivad rooli mittehoidmise hoiatused hilineda. Hoidke sõidu ajal alati käed roolil.
- Hoidke roolist kõvasti kinni. Vastasel juhul ei pruugi LFA juhi käsi roolil tuvastada ja anda rooli mittehoidmise hoiatuse.

LFA rike

Tüüp A

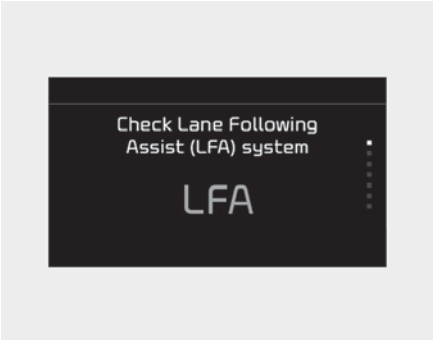

OCDW059103

Tüüp B

OCDW059104

Ilmuv hoiatusteade (mis teatud aja möödudes kustub) tähendab LFA tõrget. Sel juhul laske süsteem kvalifitseeritud asjatundjal üle vaadata. Kia soovitab pöörduda Kia volitatud esindaja/teenusepartneri poole.

⚠ ETTEVAATUST

- Rooli keeramise eest sõidu ajal vastutab juht.
- Sisselülitatud LFAg–a saab juht sõidukit ise rooli keerates juhtida.
- Soovitame juhil LFA välja lülitada ja ise roolida järgmistel juhtudel:
  - halb ilm;
  - halvad teeolud;
  - kui on vaja tihti rooli keerata;
  - teist sõidukit või haagist pukseerides.
- Kui LFA abistab teid roolimisel, võib rool tunduda raske või kerge.

Süsteemi tööd piiravad tegurid

- Kui juht lülitab sõiduraja vahetamiseks sisse suunatule või hoiatustule
  - Enne sõiduraja vahetamist lülitage suunatulelüliti sisse
  - Sõiduraja vahetamisel ilma suunatule sisselülitamiseta võib tekkida rooli reaktiivjõud.
- Kui LFA on sisse lülitatud või rada muudetud, peaks roolimisabirežiimi lülitamiseks olema sõiduk tee keskel. Kui juht sõidab sõidurada mööda, ei abista LFA teda roolimisel.

- Kui ESC või VSM on aktiveeritud, ei abista süsteem roolimisel.
- Kurvilisel teel suure kiirusega sõites ei pruugi roolimisabirežiim toimida.
- Kui sõidate kiiremini kui 180 km/h, ei pruugi roolimisabirežiim toimida.
- Äkilise roolimisliigutuse korral võib funktsioon ajutiselt välja lülituda.
- Kui vahetate sõidurada kiirustades, siis ei abista funktsioon teid roolimisel.
- Kui sõiduk ootamatult peatub, ei abista süsteem roolimisel.
- Kui sõidurada on liiga kitsas või liiga lai, siis roolimisabi ei toimi.
- Kui ükskõik kumba sõidurada ei tuvastatud, siis roolimisabi ei toimi.
- Kui raadius on kurvi jaoks liiga väike.

Hoiatused juhile

Kui radade tuvastamine on LFA jaoks keeruline või piiratud, nagu allpool näidatud, peab juht olema eriti ettevaatlik, kuna see ei pruugi töötada või võib põhjustada tarbetuid toiminguid.

Teed või sõidurajatähised halvas seisukorras

- Kui sõidurada on rikutud või nähtamatu
- Kui juht ei näe sõidurada vihma, lume, tolmu, liiva, õli, loikude vms tõttu
- Kui teed on fikseeritud või kui sõiduraja ja tee värvid ei ole eristatavad
- Kui sõiduraja lähedal on märk, mis ei tähista sõidurada, või sõidurajale sarnane märk
- Kui sõidurada ei ole selge või on kahjustatud
- Kui tee on kaetud selle ääres olevate objektide, nt eraldusribade, kaitsereelingute, mürakaitseseinte või puude, varjudega
- Kui sõiduradade arv suureneb või väheneb või kui sõidurajad lõikuvad üksteisega intensiivselt (teemaksukohta sisenemise tsoon, teelõik/liitumistsoon jne)
- Kui teel on kaks või enam sõidurajatähist, nt ehituslõik, määratud rada vms.
- Kui sõidurada on täis (nt ehituslõik) või kui sõidurada asendavad struktuurid
- Kui teel on märgistus, nt sikksakkjoon, ülekäigurada või sisseehitatud kilomeetritähis
- Kui sõidurada muutub äkitselt nähtamatuks või kaob pärast ristmikku

Väliskeskkond mõjutab funktsiooni

- Kui heledus sõiduki ümber äkki muutub, nt tunnelisse sisenemisel, sealt väljumisel või silla alt läbisõidul
- Kui sõiduki esituled ei ole pimedas või tunnelis sisse lülitatud või kui need on liiga nõrgad
- Kui on olemas piiravad struktuurid, nt teemaksukioskid või kõnniteekivid
- Kui sõiduradasid on raske eristada, kuna märjal teel peegeldub päikesevalgus, tänavavalgustus või vastutulevate sõidukite tuled.
- Kui tagatuled peegelduvad tugevalt sõiduki suunas
- Kui sõidate bussirajast vasakul või paremal asuvale sõidurajale või bussirajal
- Kui eessõitva autoga ei ole piisavalt pikivahet või kui sõidurada on kaetud eessõitva autoga
- Kui sõiduraja muutus on suur, nt järsud või pidevad kurvid
- Kui sõidate üle kiirusepiiraja või järsu üles/alla või vasakule/paremale kaldu nõlva
- Kui sõiduk rappub tugevalt
- Kui temperatuur peegli ümbruses on otsese päikesevalguse tõttu väga kõrge

kui esiklaasikaamera kell on halva kvaliteediga

- Kui sõiduki esiklaas ja toote läätse esiosa on kaetud tolmu või sõrmejälgedega või toonitud
- Kui kell ei tööta halva ilma, nt udu või tugeva vihma/lume, tõttu korrektselt.
- Kui niiskus ei ole esiklaasilt täielikult eemaldatud.
- Kui armatuurlauale on pandud esemeid jne.

Tagurdusfunktsioon (RCCW)

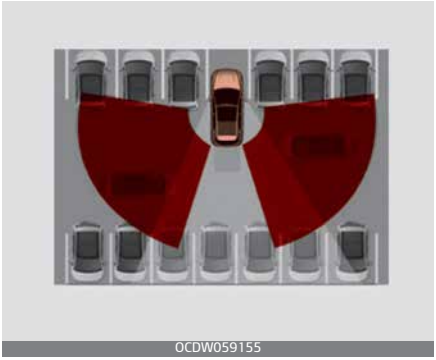

OCDW059155

Tagurdamisel tuvastab andur vasakult ja paremalt küljelt lähenevad autod ja annab hoiatuse.

Juht saab esmase hoiatuse aktiveerimisaja valida LCD-ekraani kasutajasätetes, valides "User Settings → Driver assistance → Warning timing" (Kasutaja seaded → Juhiabisüsteemid → Hoiatuse ajastus). Tagurdamisfunktsiooni esmase hoiatuse suvandid on järgmised.

- Normal (normaalne):
  Kui see tingimus on valitud, aktiveeritakse tagurdamisfunktsiooni hoiatus normaalselt. Kui see säte näib liiga tundlik, valige suvand later (hiline)
  Selle hoiatuse aktiveerumine võib tunduda hiline, kui kõrval või taga olev sõiduk järsult kiirendab.
- Later (Hiljem).
  Valige see hoiatuse aktiveerimisaeg, kui liiklus on hõre ja sõidate aeglaselt. Kui muudate hoiatuse aktiveerimisaega, võivad muutuda ka sõiduki muude süsteemide aktiveerimisajad. Kontrollige hoiatuse aktiveerimisaega enne selle muutmist.

Süsteemi töö kirjeldus

- Valige RCCW (Tagurdamissüsteem), valides "User Settings" (Kasutaja sätted) → "Driver Assistance" (Juhiabisüsteemid) → "Parking Safety" (Parkimisohutus) → "Rear Cross-Traffic Safety" (Tagurdamisfunktsioon).
  Süsteem lülitub sisse ja on aktiveerumiseks ootel.
- Funktsiooni väljalülitamiseks valige uuesti RCCW.
- Kui sõiduk lülitatakse välja ja uuesti sisse, naaseb RCCW-süsteem olekusse, milles oli enne sõiduki väljalülitamist. Lülitage RCCW välja, kui seda ei kasutata.
- Süsteem töötab kui auto kiirus on alla 10 km/h ja sisse on lülitatud R (Tagurdamise) käik.
- RCCW tuvastusvahemik on ligi 0,5–20 meetrit küljesuuna põhjal. Kui tuvastusvahemikus läheneva sõiduki kiirus on 8–36 km/h, on hoiatus sees. Kuid funktsiooni tuvastusvahemik võib tingimuseti erineda. Pöörake alati tähelepanu ümbrusele.

Hoiatuse tüüp

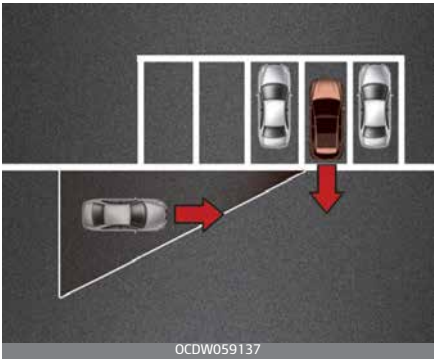

OCDW059137

OCDW059091

OCDW059090

Kui andurite poolt tuvastatud sõiduk läheneb teie autole tagumiselt vasakult või paremalt küljelt, kostab hoiatussignaal, hoiatustuli küljepeeglis hakkab vilkuma ning LCD-ekraanile ilmub vastav teade. Tahavaatekaamera süsteemi aktiveerimisel ilmub infomeelelahutuse süsteemi ekraanile ka teade.

Hoiatus lõppeb, kui:

- tuvastatud sõiduk väljub tuvastusraadiusest või
- tuvastatud sõiduk on jõudnud täpselt teie auto taha või
- sõiduk ei liigu teie sõiduki suunas;
- teine sõiduk aeglustab;
- läheneva sõiduki kiirus väheneb.

⚠ ETTEVAATUST

- Kui tagurdamisfunktsiooni töötingimused on täidetud, kuvatakse hoiatus iga kord, kui teie peatatud (0 km/h kiirusel) sõiduki küljele/tagaosale läheneb teine sõiduk.
- Funktsioon ei pruugi hoiatad, kui teie auto kaitseraud on vasakult/paremalt auto või muu eseme või sõidukiga takistatud.
- Juht peab olema alati auto juhtimisel eriti ettevaatlik sõltumata sellest, kas märgutuli küljepeeglil põle või ei.
- Sõiduki helisüsteemi liiga kõrgel helitugevusel kasutamine võib summutada hoiatussüsteemi helid.
- Tagurdamishoiatus ei pruugi kõlada, kui kostavad teiste funktsioonide hoiatushelid.

⚠ HOIATUS

- Sõitke ettevaatlikult, olgugi et sõiduk on varustatud BCW-ga. Ärge toetuge ainult funktsioonile, vaid kontrollige enne rajavahetust ka ise peeglist.
  Funktsioon ei pruugi juhti teatud tingimustes hoiatada, seega kontrollige alati sõitmise ajal ümbrust.
- Olge alati sõitmisel ettevaatlik! Tagurdamisfunktsioon ei pruugi liiklusoludest sõltuvalt korralikult töötada või töötab valesti.

Süsteemi andurid

Andurid asuvad tagumises kaitserauas.

Hoidke tagumine kaitseraud funktsiooni nõuetekohaseks toimimiseks alati puhas.

⚠ ETTEVAATUST

- Funktsioon ei pruugi korrektselt toimida, kui kaitseraud on kahjustatud või vahetatud või sellel on tehtud parandustöid.
- Tuvastusraadius varieerub sõltuvalt sõidutee laiusest. Kui tee on kitsas, võib funktsioon tuvastada sõidukeid ka kõrvalrajast järgmisel sõidurajal.
- Tugevate elektromagnetlainete tõttu võib funktsioon välja lülituda.
- Hoidke andurid alati puhtana.
- ÄRGE KUNAGI võtke anduri osi ise lahti ega avaldage neile mis tahes survet.
- Olge ettevaatlik, et te ei avaldaks radarandurile või selle kattele liigset survet ega vajutaks seda jõuga. Kui andur nihutatakse jõuga paigast ära, ei pruugi funktsioon enam normaalselt tööd jätkata. Sel juhul ei pruugi ekraanile ilmuda ka süsteemi hoiatusi. Viige sõiduk professionaalsesse töökotta ja laske süsteemi kontrollida. Kia soovitab pöörduda Kia volitatud esindaja/teenusepartneri poole.
- Ärge asetage võõresemeid nagu kaitserauakleebiseid või kaitseraua kaitse radari anduri lähedusse ega värvige anduri piirkonda. Sedasi toimimine võib

mõjuda väga halvasti anduri toimivusele.

Hoiatusteade

OJF058433L

Hoiatus kuvatakse, et teavitada juhti tagumisel kaitseraual olevast segavast esemest või et kaitseraua lähedus on kuum. Tuli lülitil ja süsteemis lülitatakse automaatselt välja.

Eemaldage segav ese tagumiselt kaitseraualt.

Sõitke peale segava eseme eemaldamist umbes 10 minutit ja funktsioon hakkab normaalselt toimima.

Kui funktsioon ei tööta normaalselt isegi pärast segava eseme, treileri, kanduri või muu varustuse eemaldamist, viige sõiduk professionaalsesse töökotta ja laske seda kontrollida. Kia soovitab pöörduda Kia volitatud esindaja/teenusepartneri poole.

Segava eseme teade võidakse anda ka segava eseme puudumisel, nt sõites hõreda asustusega või avatud piirkonnas nagu kõrb, kus puudub toimimiseks piisavalt andmeid.

See teade võib aktiveeruda ka tugevas vihmas või veepritsmete korral.

Sel juhul ei vaja auto hooldust.

Pakiruumi ja muude vahendite kasutamisel lülitage kõik süsteemi funktsioonid [VÄLJA].

Tüüp A

OJF058434L

Tüüp B

OJF058435L

Kui funktsioon ei toimi korrektselt, kuvatakse hoiatusteade ja lüliti

märgutuli lülitub välja. Funktsioon lülitub automaatselt välja.

Sel juhul laske süsteem kvalifitseeritud asjatundjal üle vaadata. Kia soovitab pöörduda Kia volitatud esindaja/teenusepartneri poole.

⚠ ETTEVAATUST

- Funktsioon ei pruugi korrektselt toimida, kui kaitseraud on vahetatud või anduri läheduses on tehtud parandustöid.
- Tuvastusala oleneb teede laiusest. Kui tee on kitsas, võib funktsioon tuvastada sõidukeid teiselt sõidurajalt.
- Kui tee on väga lai, ei pruugi funktsioon autosid tuvastada.
- Tugevate elektromagnetlainete tõttu võib funktsioon välja lülituda.

Süsteemi tööd piiravad tegurid

Juht peab olema järgnevates olukordades tähelepanelik, kuna funktsioon ei pruugi korrektselt toimida.

- Auto taha on paigaldatud järelhaagis, rattahoidja vms.
- Ilm on sõidu ajal väga halb, nt sajab tugevalt vihma või lund.
- Andur on kaetud vihmavee, lume, pori vms-ga.
- Tagumine kaitseraud, kuhu andurid on paigaldatud, on kaetud või blokeeritud mõne kaitserauale kinnitatud esemega, nt kleebisega, kaitsetoruga, jalgrattahoidjaga vms.
- Tagumine kaitseraud on kahjustatud või andurid on paigast ära nihkunud.
- Auto kõrgus on tavapärasest madalam või kõrgem, kuna pakiruumi on laaditud raske pagas, rõhk rehvides ei ole õige vms.
- Temperatuur tagumise kaitseraua juures on kõrge.
- Andurid on teiste sõidukite, seinte või parkla tugisammaste poolt blokeeritud.
- Sõidate kurvilisel teel.
- Sillutis (või sillutamata tee), mis sisaldab ebatavaliselt metallkomponente (nt maa-aluse metroo tõttu).
- Auto lähedal asub mõni fikseeritud takistus, nt teepiire.
- Sõidate üles või alla väga järsust kallakust, kus sõiduradade kõrgus varieerub.
- Autoga sõidetakse kitsal, paljude puude ja põõsastega ääristatud või kõrge rohuga teel.
- sõidate maapiirkonnas, kus andurid ei tuvasta pikka aega järjest mitte ühtegi sõidukit;
- Sõidate märjal teel.
- Sõidate teel, kus on kahekordse konstruktsiooniga piire või sein.
- Läheduses on mõni eriti suur sõiduk, nt buss või veoauto.
- Teine sõiduk sõidab väga lähedal teie kõrval.

- Teine sõiduk möödub teie autost väga suure kiirusega.
- Vahetate sõidurada.
- Teie kõrval olev sõiduk alustab liikumist teiega samaaegselt, kuid kiirendab teist kiiremini.
- Kõrvalrajal olev sõiduk liigub ülejärgmisele sõidurajale VÕI ülejärgmisel sõidurajal olev sõiduk liigub teie kõrvalrajale.
- Läheduses on mootorratas või jalgratas.
- Läheduses on madala platvormhaagisega veoauto.
- Tuvastuspiirkonnas väikesed takistused, nt ostukärud, lapsevankrid vms.
- Lähedal olev sõiduk on eriti madal (nt sportauto).
- Sõiduk peatatakse väga järsult.
- Sõiduki ümber olev temperatuur on äärmiselt madal.
- Auto vibreerib tõsiselt sõites ebaühtlasel auklikul teel või betoonil.
- Auto sõidab libedal lumisel, lompidega jne teel.

Teise auto või piirde lähedal sõitmine

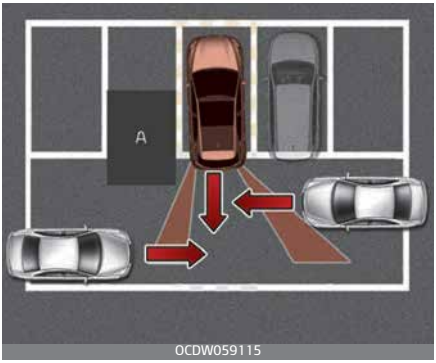

[A]: Piire

Kui läheduses asub teine sõiduk või konstruktsioon, ei pruugi funktsioon nõuetekohaselt toimida.

Teatud juhtudel ei pruugi funktsioon tagant lähenevat sõidukit tuvastada ning hoiatus ei pruugi töötada.

Jälgige sõidu ajal alati tähelepanelikult ümbritsevaid liiklusolusid.

Sõiduk on keerukas parkimiskeskkonnas

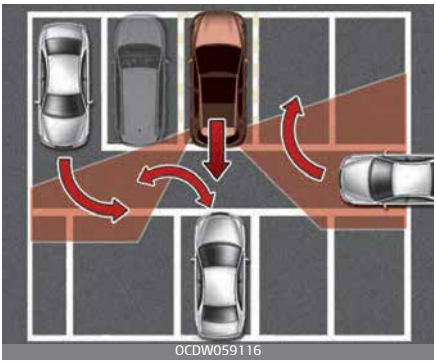

Kui sõiduk on keerukas parkimiskeskkonnas, ei pruugi funktsioon nõuetekohaselt toimida.

Teatud juhtudel ei pruugi funktsioon kokkupõrkeohtu täpselt määratleda sõidukite puhul, mis pargivad või väljuvad parkimiskohalt teie sõiduki lähedal (nt teie sõiduki kõrvalt väljuv auto, sõiduk, mis pargib või väljub parkimiskohalt teie auto tagant, teie autole lähenev sõiduk, mis on sooritamas pööret jne).

Sel juhul ei pruugi hoiatused nõuetekohaselt toimida.

Sõiduk on pargitud diagonaalselt

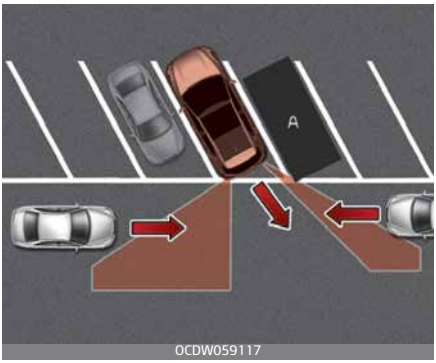

[A]: Sõiduk

Kui sõiduk on pargitud diagonaalselt, ei pruugi funktsioon nõuetekohaselt toimida.

Teatud juhtudel ei pruugi funktasioon tuvastada sõidukit, mis läheneb teie autole tagantpoolt vasakult/paremalt küljelt, kui selline diagonaalselt pargitud sõiduk väljub parkimiskohalt. Sel juhul ei pruugi hoiatused nõuetekohaselt toimida.

Jälgige sõidu ajal alati tähelepanelikult ümbritsevaid liiklusolusid.

Sõiduk on kallakul või selle lähedal

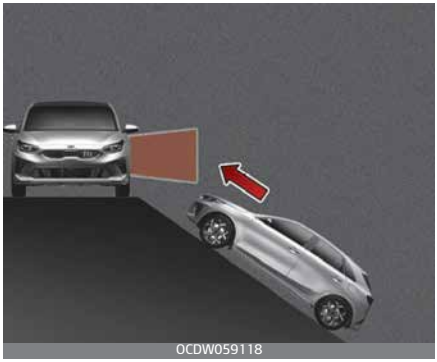

Kui sõiduk on kallakul või selle lähedal, ei pruugi funktsioon nõuetekohaselt toimida.

Teatud juhtudel ei pruugi funktsioon tuvastada selle tagumisele vasakule/paremale küljele lähenevaid sõidukeid ja hoiatus ei pruugi korrapäraselt töötada.

Jälgige sõidu ajal alati tähelepanelikult ümbritsevaid liiklusolusid.

Parkimine piirete lähedal

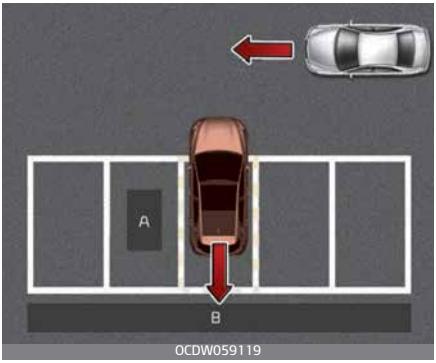

[A]: Piire, [B]: Sein

Kui sõidate autoga parkimiskohale ja teie auto taga või küljel on mingi konstruktsioon, ei pruugi funktsioon nõuetekohaselt toimida.

Teatud juhtudel, kui tagurdate parkimiskohale, ei pruugi funktsioon tuvastada teie sõiduki ees liikuvaid sõidukeid. Sel juhul ei pruugi hoiatused nõuetekohaselt toimida.

Jälgige sõidu ajal alati ümbritsevaid parkimisalasid.

Sõiduk on pargitud tagurpidi

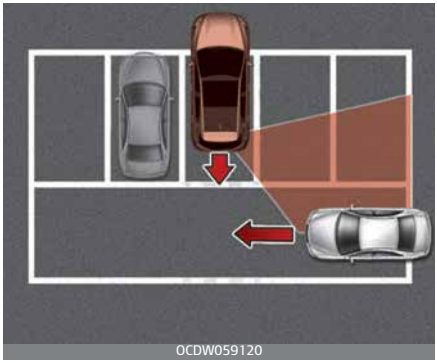

Kui sõiduk on pargitud tagurpidi ja andur tuvastab parkimiskoha tagaosas teise sõiduki, võib funktsioon esitada hoiatuse. Jälgige sõidu ajal alati ümbritsevaid parkimisalasid.

ISG (Idle Stop & Go) süsteem (mõnel mudelil)

Teie sõiduk võib olla varustatud ISG-süsteemiga, mis vähendab kütusekulu, lülitades mootori automaatselt välja, kui sõiduk seisab. (Näiteks: punane tuli, stoppmärk ja liiklusummik)

Mootor käivitub automaatselt kohe, kui käivitustingimused on täidetud.

ISG-süsteem on SEES, kui mootor töötab.

✻ MÄRKUS

Kui mootor käivitub automaatselt ISG-süsteemiga, võivad mõned hoiatustuled (ABS, ESC, ESC OFF, EPS või seisupiduri hoiatustuli) mõneks sekundiks süttida.

See juhtub aku madala pinge tõttu. See ei tähenda, et süsteemis on tõrge.

Automaatne peatamine

Mootori seiskamiseks ooterežiimis

Manuaalkäigukastiga

1. Vähendage sõiduki kiirust alla 5 km/h.
2. Lülitage sisse N (neutraalne) käik.
3. Vabastage sidur.

Automaatkäigukastiga

1. Aeglustage kiirust alla 0 km/h.
2. Lülitage sisse „D“ või „N“ käik.
3. Vajutage piduripedaali.

Mootor lülitub välja ja näidikuplokis süttib roheline AUTO STOP (Ⓐ) märgutuli.

✻ MÄRKUS

- Mootori peatumiseks peab jõudma kiirus viimasest peatusest vähemalt 5 km/h (manuaalkäigukastiga) peale
- Mootori peatumiseks peab jõudma kiirus viimasest peatusest

vähemalt 5 km/h (automaatkäigukastiga)

OCDMH059018

MÄRKUS

Väljalülitatud mootori režiimis kapoti avamisel toimub järgnev (automaatkäigukastiga):

- ISG süsteem lülitub välja (süttib ISG OFF nupu märgutuli).

Automaatne käivitamine

Mootori taaskäivitamiseks ooterežiimist

Manuaalkäigukastiga

- Vajutage siduripedaali, kui käigukang on asendis N (neutraalne).
- Samuti kuvatakse LCD-ekraanil "Press clutch pedal for Auto Start".
- Mootor käivitub ja näidikuplokis kustub roheline AUTO STOP (Ⓐ) märgutuli.

OCDW059089

Automaatkäigukastiga

1. Vabastage piduripedaal.
   või
2. Kui AUTO HOLD töötab, siis piduripedaali vabastades hoiab mootor seisakut. Aga kui vajutate gaasipedaali, käivitub mootor uuesti.

Mootor käivitub ja näidikuplokis kustub roheline AUTO STOP märgutuli (Ⓐ).

Mootor käivitub automaatselt ka ilma juhi toiminguteta järgmistel juhtudel.

- Pidurite vaakumi surve on nõrk.
- Mootor on umbes 5 minutit seisnud.
- Kliimaseade on sisselülitatud ventilaatori kõrgeimail kiirusel.
- Esiklaasisoojendi on sisselülitatud.
- Aku on nõrk.
- Kliimaseadme jahustuse ja kütte jõudlus on ebapiisav.
- Aktiveeritud automaatse paigalhoidmise ajal on sisse on lülitatud „P“ (parkimise) käik.

- Aktiveeritud automaatse paigalhoidmise ajal avatakse uks või vabastatakse turvavöö.
- Aktiveeritud automaatse paigalhoidmise ajal vajutatakse EPB-lülitile.

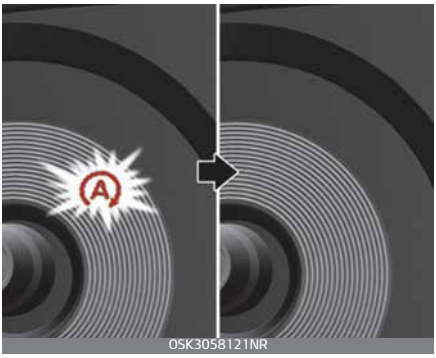

Roheline AUTO STOP (Ⓐ) märgutuli vilgub näidikuplokis 5 sekundit.

ISG-süsteemi toimimise tingimus

ISG-süsteem töötab järgmistel tingimustel.

- Juhi turvavöö on kinnitatud.
- Juhiuks ja kapott on suletud.
- Pidurite vaakumi surve on piisav.
- Aku andur on aktiveeritud ja aku piisavalt laetud.
- Välistemperatuur ei ole liiga kõrge ega liiga madal.
- Auto sõidab püsiva kiirusega ja peatub.
- Kliimaseade on tingimustele vastav.
- Auto on piisavalt ülessoojendatud.
- Kallak on järkjärguline.
- Rooli keeratakse alla 180 kraadi ja seejärel sõiduk peatub.

✻ MÄRKUS

- Kui ISG-süsteem ei vasta töötingimustele, ISG-süsteem deaktiveeritakse. ISG OFF nupu tuli süttib ja näidikuplokis süttib kollane AUTO STOP (Ⓐ) märgutuli.
- Kui tuli või teade jääb põlema, kontrollige toimimise tingimusi.

ISG-süsteemi deaktiveerimine

- Kui soovite ISG-süsteemi deaktiveerida, vajutage ISG OFF nuppu. Süttib ISG OFF nupu märgutuli.
- Kui vajutate uuesti ISG OFF nuppu, aktiveeritakse süsteem ja ISG OFF nupu tuli kustub.

Häired ISG-süsteemi töös

Süsteem ei pruugi toimida järgmistel juhtudel.

Toimub ISG-ga seotud andurid või süsteemi viga.

Toimub järgnev:

- Kollane AUTO STOP (Ⓐ) märgutuli näidikuplokis jääb pärast 5-sekundilist vilkumist põlema.
- Süttib ISG OFF nupu märgutuli.

✻ MÄRKUS

- Kui ISG OFF nupu tuli ei lülitu uuesti ISG OFF nupule vajutades välja või kui ISG-süsteem jätkuvalt korrektselt ei tööta, lakse oma sõiduk professionaalsel töökojal esimesel võimalusel üle vaadata. Kia soovitab pöörduda Kia volitatud esindaja/hoolduspartneri poole.
- Kui ISG OFF nupu tuli süttib, võib see lõpetada põlemise pärast sõidukiga maksimaalselt kahe tunni jooksul umbes 80 km/h sõitmist ja ventilaatori pöörlemiskiiruse juhtnupu seadistamist 2. asendist allapoole. Kui tuli ISG OFF nupul jääb eelpool toodule vaatamata põlema, laske oma sõiduk professionaalsel töökojal esimesel võimalusel üle vaadata. Kia soovitab pöörduda Kia volitatud esindaja/hoolduspartneri poole.

⚠ HOIATUS

Kui mootor on ooterežiimis, on võimalik mootorit taaskäivitada ilma, et juht midagi ette võtaks.

Enne autost lahkumist või masinaruumis midagi tegemist peatage mootor, keerates süüteluku asendisse LOCK/OFF või eemaldades süütevõtme.

✻ MÄRKUS

Idle Stop and Go (ISG) ei hakka pärast aku taasühendamist või vahetamist kohe tööle.

Aku andur tuleb ISG kasutamiseks kalibreerida. Selleks peab süüde olema umbes neli tundi väljalülitatud. Seejärel käivitage ja seisake mootor 2 kuni 3 korda.

Spordisüsteem (mõnel mudelil)

Spordisüsteemi saab vastavalt juhi eelistusele ja teetingimustele valida.

Tüüp A

Tüüp B

Režiim muutub igal spordinupule vajutamisel.

- NORMAL-režiim: NORMAL-režiim võimaldab pehmet ja mugavat sõitmist.
- SPORT-režiim: SPORT-režiim võimaldab sportlikku, aga kindlat sõidustiili.

Mootori taaskäivitamisel määratakse sõidurežiimiks NORMAL. Kui see on NORMAL/SPORT režiimil, määratakse mootori taaskäivitamisel režiimiks NORMAL.

SPORT-režiim

SPORT

SPORT-režiim haldab dünaamikat automaatselt, reguleerides roolimisjõudu ja mootori ning käigukasti juhtimisloogikat sõidujõudluse parandamiseks.

- Kui SPORT-režiim valitakse spordinupule vajutamisega, süttib (oranž) märgutuli SPORT.
- Mootori taaskäivitamisel taastub SPORT-režiimi asemel NORMAL-režiim. Kui soovite kasutada SPORT-režiimi, valige see spordinupuga uuesti.
- Kui SPORT-režiim on aktiveeritud:
  - Mootoripöörded kalduvad jääma teatud ajaks kõrgemateks isegi peale gaasipedaali vabastamist.
  - Kiirendamisel toimub kõrgema käigu valimine viivitusega

MÄRKUS

Sportliku sõidurežiimi kasutamisel võib auto kütusekulu suureneda.

Vastavusdeklaratsioon (mõnel mudelil)

Raadiosageduse komponendid (eesmise radari puhul) vastavad alltoodule: (mõnel mudelil)

Vastavusdeklaratsioon

Hereby, Robert Bosch GmbH declares that the radio equipment type MRRevo14F is in compliance with Directive 2014/53/EU. The full text of the EU declaration of conformity is available at the following internet address: http://eu-doc.bosch.com Please enter the Model as MRRevo14F to find the correct DoC in the database.

(DE) EU-KONFORMITÄTSERKLÄRUNG
Hiermit erklärt Robert Bosch GmbH, dass der Funkanlagentyp MRRevo14F der Richtlinie 2014/53/EU entspricht. Der vollständige Text der EU-Konformitätserklärung ist unter der folgenden Internetadresse verfügbar: http://eu-doc.bosch.com

(BG) ЕС ДЕКЛАРАЦИЯ ЗА СЪОТВЕТСТВИЕ
С настоящото Robert Bosch GmbH декларира, че този тип радиосъоръжение MRRevo14F е в съответствие с Директива 2014/53/ЕС. Цялостният текст на ЕС декларацията за съответствие може да се намери на следния интернет адрес: http://eu-doc.bosch.com

(HR) EU IZJAVA O SUKLADNOSTI
Robert Bosch GmbH ovime izjavljuje da je radijska oprema tipa MRRevo14F u skladu s Direktivom 2014/53/EU. Cjeloviti tekst EU izjave o sukladnosti dostupan je na sljedećoj internetskoj adresi: http://eu-doc.bosch.com

OCDMH050468L

(EL) ΔΗΛΩΣΗ ΣΥΜΜΟΡΦΩΣΗΣ ΕΕ
Με την παρούσα ο/η Robert Bosch GmbH, δηλώνει ότι ο ραδιοεξοπλισμός MRRevo14F πληροί την οδηγία 2014/53/ΕΕ. Το πλήρες κείμενο της δήλωσης συμμόρφωσης ΕΕ διατίθεται στην ακόλουθη ιστοσελίδα στο διαδίκτυο: http://eu-doc.bosch.com

(CS) EU PROHLÁŠENÍ O SHODĚ
Tímto Robert Bosch GmbH prohlašuje, že typ rádiového zařízení MRRevo14F je v souladu se směrnicí 2014/53/EU. Úplné znění EU prohlášení o shodě je k dispozici na této internetové adrese: http://eu-doc.bosch.com

(DA) EU-OVERENSSTEMMELSESERKLÆRING
Hermed erklærer Robert Bosch GmbH, at radioudstyrstypen MRRevo14F er i overensstemmelse med direktiv 2014/53/EU. EU-overensstemmelseserklæringens fulde tekst kan findes på følgende internetadresse: http://eu-doc.bosch.com

(ET) ELI VASTAVUSDEKLARATSIOON
Käesolevaga deklareerib Robert Bosch GmbH, et käesolev raadioseadme tüüp MRRevo14F vastab direktiivi 2014/53/EL nõuetele. ELi vastavusdeklaratsiooni täielik tekst on kättesaadav järgmisel internetiaadressil: http://eu-doc.bosch.com

OCDMH050469L

(FI) EU-VAATIMUSTENMUKAISUUSVAKUUTUS
Robert Bosch GmbH vakuuttaa, että radiolaitetyyppi MRRevo14F on direktiivin 2014/53/EU mukainen. EU-vaatimustenmukaisuusvakuutuksen täysimittainen teksti on saatavilla seuraavassa internetosoitteessa: http://eu-doc.bosch.com

(FR) DECLARATION UE DE CONFORMITE
Le soussigné, Robert Bosch GmbH, déclare que l'équipement radioélectrique du type MRRevo14F est conforme à la directive 2014/53/UE. Le texte complet de la déclaration UE de conformité est disponible à l'adresse internet suivante: http://eu-doc.bosch.com

(HU) EU-MEGFELELŐSÉGI NYILATKOZAT
Robert Bosch GmbH igazolja, hogy a MRRevo14F típusú rádióberendezés megfelel a 2014/53/EU irányelvnek. Az EU-megfelelőségi nyilatkozat teljes szövege elérhető a következő internetes címen: http://eu-doc.bosch.com

(IT) DICHIARAZIONE DI CONFORMITÀ UE
Il fabbricante, Robert Bosch GmbH, dichiara che il tipo di apparecchiatura radio MRRevo14F è conforme alla direttiva 2014/53/UE. Il testo completo della dichiarazione di conformità UE è disponibile al seguente indirizzo Internet: http://eu-doc.bosch.com

OCDMH050470L

(LV) ES ATBILSTĪBAS DEKLARĀCIJA
Ar šo Robert Bosch GmbH deklarē, ka radioiekārta MRRevo14F atbilst Direktīvai 2014/53/ES. Pilns ES atbilstības deklarācijas teksts ir pieejams šādā interneta vietnē: http://eu-doc.bosch.com

(LT) ES ATITIKTIES DEKLARACIJA
Aš, Robert Bosch GmbH, patvirtinu, kad radijo įrenginių tipas MRRevo14F atitinka Direktyvą 2014/53/ES. Visas ES atitikties deklaracijos tekstas prieinamas šiuo interneto adresu: http://eu-doc.bosch.com

(MT) DIKJARAZZJONI TA' KONFORMITÀ TAL-UE
B'dan, Robert Bosch GmbH, niddikjara li dan it-tip ta' tagħmir tar-radju MRRevo14F huwa konformi mad-Direttiva 2014/53/UE. It-test kollu tad-dikjarazzjoni ta' konformità tal-UE huwa disponibbli f'dan l-indirizz tal-Internet li ġej: http://eu-doc.bosch.com

(NL) EU-CONFORMITEITSVERKLARING
Hierbij verklaar ik, Robert Bosch GmbH, dat het type radioapparatuur MRRevo14F conform is met Richtlijn 2014/53/EU. De volledige tekst van de EU-conformiteitsverklaring kan worden geraadpleegd op het volgende internetadres: http://eu-doc.bosch.com

(PL) DEKLARACJA ZGODNOŚCI UE
Robert Bosch GmbH niniejszym oświadcza, że typ urządzenia radiowego MRRevo14F jest zgodny z dyrektywą 2014/53/UE. Pełny tekst deklaracji zgodności UE jest dostępny pod następującym adresem internetowym: http://eu-doc.bosch.com

OCDMH050471L

(PT) DECLARAÇÃO UE DE CONFORMIDADE
O(a) abaixo assinado(a) Robert Bosch GmbH declara que o presente tipo de equipamento de rádio MRRevo14F está em conformidade com a Diretiva 2014/53/UE. O texto integral da declaração de conformidade está disponível no seguinte endereço de Internet: http://eu-doc.bosch.com

(RO) DECLARAȚIA UE DE CONFORMITATE
Prin prezenta, Robert Bosch GmbH declară că tipul de echipamente radio MRRevo14F este în conformitate cu Directiva 2014/53/UE. Textul integral al declarației UE de conformitate este disponibil la următoarea adresă internet: http://eu-doc.bosch.com

(SK) EÚ VYHLÁSENIE O ZHODE
Robert Bosch GmbH týmto vyhlasuje, že rádiové zariadenie typu MRRevo14F je v súlade so smernicou 2014/53/EÚ. Úplné EÚ vyhlásenie o zhode je k dispozícii na tejto internetovej adrese: http://eu-doc.bosch.com

(SL) IZJAVA EU O SKLADNOSTI
Robert Bosch GmbH potrjuje, da je tip radijske opreme MRRevo14F skladen z Direktivo 2014/53/EU. Celotno besedilo izjave EU o skladnosti je na voljo na naslednjem spletnem naslovu: http://eu-doc.bosch.com

OCDMH050472L

(ES) DECLARACIÓN UE DE CONFORMIDAD
Por la presente, Robert Bosch GmbH declara que el tipo de equipo radioeléctrico MRRevo14F es conforme con la Directiva 2014/53/UE. El texto completo de la declaración UE de conformidad está disponible en la dirección Internet siguiente: http://eu-doc.bosch.com

(SV) EU-FÖRSÄKRAN OM ÖVERENSSTÄMMELSE
Härmed försäkrar Robert Bosch GmbH att denna typ av radioutrustning MRRevo14F överensstämmer med direktiv 2014/53/EU. Den fullständiga texten till EU-försäkran om överensstämmelse finns på följande webbadress: http://eu-doc.bosch.com

OCDMH050473L

Raadiosageduse komponentide (taganurga radar) vastavus: (mõnel mudelil)

Euroopas ja riikides, kus kohaldub CE-sertifikaat

In the user manual :

Hereby, Hella KgaA Hueck & Co.
Declares that the radio equipment type Gen3.0 is in compliance with Directive 2014/53/EU.
The full text of the EU declaration of conformity is available at the following internet adress:
www.hella.com/hyundai

Technical information:
Frequency range: 24.05 ... 24.25 GHz
Transmission power: 20 dBm (maximum) EIRP

Manufacturer and Address:
Hella KGaA Hueck & Co.
Rixbecker Straße 75, 59552 Lippstadt, Germany

OCDMH050463L

Ökonoomne kasutus

Teie sõiduki kütusesääst sõltub peamiselt teie sõidustiilist, kus te sõidate ja millal sõidate.

Kõik need tegurid mõjutavad ühe liitri kütusega läbitavate kilomeetrite hulka. Et kasutada sõidukit võimalikult säästlikult, järgige järgmisi sõidusoovitusi, mis aitavad säästa raha nii kütuse kui ka paranduste arvelt.

- Sõitke sujuvalt. Kiirendage mõõdukalt. Ärge startige järsult ega tehke täisgaasiga käiguvahetusi ja hoidke ühtlast sõidukiirust. Ärge kiirendage valgusfooride vahel. Reguleerige kiirust liikluse järgi nii, et ei peaks üleliigselt kiirust muutma. Vältige tihedat liiklust igal võimalusel.
  Hoidke teiste autodega alati ohutut pikivahet, et vältida tarbetut pidurdamist. See vähendab ka pidurite kulumist.
- Sõitke mõõduka kiirusega. Mida kiiremini sõidad, seda rohkem kütust sõiduk kasutab. Mõõduka kiirusega sõitmine, eriti maanteel, on üks tõhusamaid viise kütusekulu vähendamiseks.
- Ärge hoidke sõitmise ajal piduripedaali all. See võib suurendada kütusekulu ja kiirendada nende osade kulumist. Lisaks võib sõitmise ajal jala piduripedaalil hoidmine põhjustada pidurite ülekuumenemist, mis vähendab

nende toimivust ja võib viia tõsisemate tagajärgedeni.
- Hoolitsege rehvide eest. Hoidke neid soovitava rõhuni täidetuna. Vale rehvirõhk, kas liigne või vähene, põhjustab rehvide kulumist. Kontrollige rehvirõhku vähemalt kord kuus.
- Veenduge, et rattad oleksid õigesti joondatud. Vale joondus võib tuleneda äärekivi vastu sõitmisest või liiga kiiresti ebatavalistel pindadel sõitmisest. Kehv joondus põhjustab rehvide kiiremat kulumist ja võib põhjustada ka muid probleeme, lisaks ka suuremat kütusekulu.
- Hoidke auto heas seisukorras. Kütuse säästmiseks ja hooldusku-lude vähendamiseks hooldage sõidukit jaotise "Harilik hooldusgraafik – Euroopa jaoks (v.a Venemaa)" leheküljel 8-17 kohaselt. Kui juhite sõidukit rasketes tingimustes, on vajalik sagedasem hooldamine (vt "Hooldus rasketes kasutustingimustes – Euroopas (v.a Venemaal)" leheküljel 8-23, "Rasked sõidutingimused" leheküljel 8-24).
- Hoidke auto puhtana. Parimaks kasutamiseks tuleb sõidukit hoida puhtana ja söövitavatest ainetest vabana. On eriti oluline, et mudal, mullal, jääl jms ei lastaks kuhjuda auto põhjale. See lisakaal võib suurendada kütusekulu ja aidata kaasa roostetamisele.
- Reisige kergelt. Ärge kandke autos kaasas ebavajalikke raskusi. Kaal vähendab kütusesäästlikkust.
- Ärge laske mootoril tühikäigul töötada kauem kui vajalik. Kui ootate (ja mitte liikluses), lülitage mootor välja ja käivitage alles siis, kui olete minekuks valmis.
- Pidage meeles, et sõiduk ei vaja pikka soojenemisaega. Pärast mootori käivitamist laske mootoril töötada 10 kuni 20 sekundit, enne kui käigu sisse panete. Väga külma ilmaga lubage siiski oma mootorile veidi pikemat soojenemisaega.
- Ärge mootorit „tirige“ ega „pöördeid suureks“ ajage. Tirimine on liiga kõrge käiguga aeglaselt sõitmine, mis viib mootori vahelejätmiseni. Kui see juhtub, lülitage sisse madalam käik. Pöörete suureks ajamine on mootori kiirendamine üle ohutu piiri. Seda saab vältida soovitatud kiirustele üleminekuga.
- Kasutage oma kliimaseadet säästlikult. Kliimaseade kasutab mootori toidet, seega vähendab selle kasutamine kütusesäästlikkust.
- Avatud aknad võivad suurtel kiirustel vähendada kütusekulu.
- Kütusesäästlikkus on risttuules ja vastutuules väiksem. Selle kütusekulu vähendamiseks aeglus-

tage sellistest tingimustes sõitmisel.

Sõiduki hea töökorras hoidmine on oluline nii säästlikkuse kui ka ohutuse seisukohast. Seetõttu laske süsteemi hooldada asjatundlikus töökojas.

Kia soovitab pöörduda Kia volitatud esindaja/teenusepartneri poole.

⚠ HOIATUS

Liikumise ajal mootori välja lülitamine

Ärge kunagi lülitage mootorit välja mägedest alla sõitmisel või mistahes muul ajal, kui auto sõidab. Roolivõimendi ja pidurid ei tööta ilma töötava mootorita korralikult. Selle asemel hoidke mootor käimas ja lülitage pidurdusefekti saamiseks sisse madalam käik. Lisaks võib süüte väljalülitamine sõidu ajal käivitada roolilukku, mille tagajärjel kaotatakse kontroll sõiduki juhtimise üle, mis võib põhjustada tõsiseid vigastusi või surma.

Rasked sõidutingimused

Ohtlikud teeolud

Ohtlike sõidutingimuste korral, nagu vees, lumes, jääs, mudas, liivas või sarnastes ohtlikes kohtades sõitmisel järgige neid soovitusi.

- Sõitke ettevaatlikult ja võimaldage pidurdamiseks pikem vahemaa.
- Vältige järsku pidurdamist või rooli keeramist.
- Mitte-ABS-piduritega pidurdamisel pumbake piduripedaali kergelt üles-alla liigutustega, kuni sõiduk peatub.

⚠ HOIATUS

ABS

Ärge pumbake piduripedaali ABS-piduriga varustatud sõiduki korral.

- Kui olete lumme, mudasse või liiva kinni jäänud, kasutage teist käiku. Kiirendage aeglaselt, et vältida veorataste keerutamist.
- Kasutage jääle, lumme või mutta kinni jäämise korral veojõu tagamiseks veorataste all liiva, soola, rehvikette või muud libisemiskindlat materjali.

Auto edasi-tagasi kiigutamine

Kui auto on vaja lumest, liivast või porist välja „kiigutada", keerake esmalt rooli vasakule ja paremale, et puhastada ära pinnas esirataste ümber. Seejärel vahetage manuaalkäigukastiga sõidukite korral käiku esimese ja tagurpidikäigu vahel. Ärge kiirendage mootorit ja keerutage rattad võimalikult vähe. Kui olete mõne katse järel ikka kinni, laske sõiduk puksiiriga sõiduki abil välja tõmmata, et vältida mootori ülekuumenemist ja võimalike ülekande kahjustusi.

⚠ ETTEVAATUST

Pikaajaline nõksutamine võib põhjustada mootori ülekuumenemist, ülekande kahjustusi või rikkeid ja rehvikahjustusi.

⚠ HOIATUS

Rataste kaapimine

Ärge laske ratastel kaapida, eriti kiirusel üle 56 km/h. Rataste keerutamine suurtel kiirustel, kui sõiduk seisab, võib põhjustada rehvi ülekuumenemist, mis võib viia rehvikahjustusteni või vigastada kõrvalseisjaid.

✻ MÄRKUS

ESC-süsteem tuleb enne sõiduki nõksutamist välja lülitada.

⚠ HOIATUS

Kui sõiduk jääb lumme, mudasse, liiva vms kinni, proovige sõiduk nõksutamisega vabastada, liigutades seda ettepoole ja tahapoole. Ärge proovige seda teha, kui inimesed või esemed on sõiduki läheduses. Nõksutamise ajal võib sõiduk järsku ettepoole või tahapoole liikuda, kuni see rööpast välja saab ja võib läheduses olevaid inimesi vigastada või esemeid kahjustada.

Sujuv kurvide läbimine

Vältige kurvide läbimisel pidurdamist ja käiguvahetusi, eriti juhul, kui teekate on märg. Ideaalis tuleks kurvid alati võtta kergelt kiirendades. Järgides neid soovitusi, hoitakse rehvide kulumine minimaalsena.

Sõitmine öösel

OCDW059026

Kuna öösel sõitmine on ohtlikum kui päevavalguses sõitmine, on siin mõned olulised nõuanded.

- Aeglustage kiirust ja hoidke enda ning teiste sõidukite vahel suuremat pikivahet, kuna nähtavus on öösel tunduvalt halvem, seda eriti piirkondades, kus puudub tänavavalgustus.
- Reguleerige oma peegleid, et vähendada teiste juhtide esitulede pimestamist.
- Hoidke ilma automaatse esitulede suunajata sõidukite esituled puhtana ja õigesti suunatud. Määrdunud või valesti suunatud esituled muudavad öösel nägemist palju raskemaks.
- Vältige otse vastutulevate sõidukite esituledesse vaatamist. See võib teid ajutiselt pimestada ja silmadel võtab pimedusega kohanemine mitu sekundit aega.

Sõitmine vihmas

OCDW059027

Vihm ja märjad teed võivad muuta juhtimise ohtlikuks, eriti kui te ei ole valmis libedaks sillutiseks. Siin on mõned asjad, mida tuleb vihmas sõites kaaluda.

- Tugev sademete hulk raskendab nägemist ja suurendab sõiduki peatamiseks vajalikku vahemaad, seega sõitke aeglasemalt.
- Hoidke oma klaasipuhastusseadmed heas korras. Vahetage tuuleklaasipuhastid välja, kui nad näitavad märke triipudest või jätavad klaasil mõned piirkonnad puhastamata.
- Kui teie rehvid ei ole heas seisukorras võib kiire libedal sillutisel peatumine põhjustada libisemist ja põhjustada õnnetuse. Veenduge, et rehvid on heas korras.
- Lülitage esituled sisse, et teistel oleks teid lihtsam näha.
- Liiga kiire sõit läbi suurte loikude võib piduritele halvasti mõjuda. Kui peate minema läbi loikude, püüdke neist aeglaselt läbi sõita.

- Kui arvate, et teie pidurid on märjaks saanud, rakendage neid kergelt, kuni normaalne pidurdustoime naaseb.

Sõitmine üleujutatud aladel

Vältige sõitmist läbi üleujutatud alade, kui te ei ole kindel, et veetase pole kõrgem rattarummu alaservast. Sõida läbi mistahes vee aeglaselt. Võimaldage piisav peatumisteekond, sest pidurdustõhusus võib olla häiritud.

Pärast veest läbi sõitmist kuivatage pidureid, rakendades neid aeglaselt sõites õrnalt mitu korda.

Maastikul sõitmine

Sõitke maastikul ettevaatlikult, sest teie sõidukit võivad kahjustada kivid või puujuured. Tutvuge enne sõitmist selle maasiku tingimustega, kus sõitma hakkate.

Sõitmine suurtel kiirustel

Rehvid

OCDW059029

Reguleerige rehvirõhku vastavalt tehnilisele kirjeldusele. Madal rehvirõhk põhjustab rehvide ülekuumenemist ja võimalikku purunemist.

Vältige kulunud või kahjustatud rehvide kasutamist, mis võib põhjustada vähenenud veojõudu või rehvi purunemist.

✻ MÄRKUS

Ärge kunagi ületage rehvidel näidatud maksimaalset rehvirõhku.

⚠ HOIATUS

- Ala- või ületäidetud rehvid võivad põhjustada kehva juhitavust, sõiduki üle kontrolli kaotamist ja ootamatut rehvi lõhkemist, mis võib viia õnnetusteni, vigastusteni ja isegi surmani. Enne sõidu alustamist kontrollige alati nõuetekohast rehvirõhku. Nõueteko-

hase rehvirõhu andmeid vt "Rehvid ja veljed (5 uksega, universaalkerega auto, luukpära)" leheküljel 9-7, "Rehvid ja veljed (linnamaastur)" leheküljel 9-8.

- Ilma mustrita või ebapiisava mustriga rehvidega sõitmine on ohtlik. Kulunud rehvid võivad põhjustada sõiduki üle kontrolli kaotamist, vigastusi ja kokkupõrkeid, isegi surma. Kulunud rehvid tuleb asendada esimesel võimalusel ja neid ei tohiks kunagi sõidul kasutada. Kontrollige alati enne autoga sõitmist rehvi mustrit. Lisateavet ja mustri kulumispiiri infot vt "Rehvid ja veljed (5 uksega, universaalkerega auto, luukpära)" leheküljel 9-7, "Rehvid ja veljed (linnamaastur)" leheküljel 9-8.

Kütus, mootori jahutusvedelik ja mootoriõli

Suurel kiirusel sõitmine tarbib rohkem kütust kui linnas sõitmine. Ärge unustage kontrollida nii mootori jahutusvedelikku kui ka mootoriõli.

Ajamirihm

Lõtv või kahjustatud ajamirihm võib viia mootori ülekuumenemiseni.

Talvine sõit

Talve raskemad ilmastikutingimused põhjustavad suuremat kulumist ja muid probleeme. Talvisest sõidust tingitud probleemide minimeerimiseks peaksite järgima järgmisi soovitusi:

* Talverehvide ja rehvikettide kohta riigikeeles (islandi, bulgaaria keel) vaadake lisa.

Lumised või jäised tingimused

Sügavas lumes sõitmiseks võib osutuda vajalikuks talverehvide kasutamine või rehvikettide paigaldamine. Kui on vaja talverehve, tuleb valida rehvid, mis oleks sõiduki standardrehvidega samas suuruses ja sama tüüpi. Vastasel juhul võivad auto ohutus ja käsitsemine raskendatud olla. Peale selle võivad mõjuda väga ohtlikult ka kiiruse ületamine, järsk kiirendamine, äkiline pidurdamine ja järsud pöörded.

Aeglustamise ajal kasutage pidurit täies ulatuses. Äkilised pidurdused lume- või jääkattega teedel võivad põhjustada libisemist. Eesoleva sõiduki ja teie sõiduki vahel tuleb hoida piisavat pikivahet. Vajutage pidurit õrnalt. Pange ka tähele, et rehvikettide paigaldamine rehvidele põhjustab suuremat liikumapanevat jõudu, aga ei takista külglibisemist.

✻ MÄRKUS

Rehviketid ei ole kõikides riikides seaduslikud. Enne rehvikettide paigaldamist kontrollige riigi seaduseid.

Talverehvid

Oma sõidukile talverehve paigaldades veenduge, et need oleksid sama suuruse ja koormusvahemikuga radiaalrehvid kui originaalrehvid. Paigaldage talverehvid igale rattale, et tasakaalustada auto käsitsemist kõigis ilmastikutingimustes. Pidage meeles, et talverehvide veojõud kuivadel teedel ei pruugi olla sama suur kui teie sõiduki esialgses varustuses olevatel rehvidel. Peaksite sõitma ettevaatlikult ka siis, kui teed on puhtad. Küsige oma rehvide edasimüüjalt soovitatud maksimumkiiruse kohta.

⚠ HOIATUS

Talverehvide suurus

Talverehvid peaksid olema sõiduki standardrehvidega samas suuruses ja sama tüüpi. Vastasel juhul võivad sõiduki ohutus ja käsitsemine raskendatud olla.

Ärge paigaldage naastrehve kontrollimata, kas kohalikes, riiklikes või munitsipaalsetes eeskirjades on nende kasutusele võimalikke piiranguid.

Lumeketid

Kuna radiaalrehvide külgseinad on õhemad, võivad need kahjustada saada, kui neile teatud tüüpi lumekette paigaldada. Seetõttu on lumekettide asemel soovitatav kasutada talverehve. Ärge paigaldage rehvikette alumiiniumvelgedega varustatud sõidukitele; lumeketid võivad velgi kahjustada. Kui lumekette on tarvis kasutada, kasutage kaabli

tüüpi kette, mille paksus on alla 12 mm. Teie sõiduki kahjustused, mis tulenevad sobimatust lumeketi kasutamisest, ei kuulu sõidukitootja garantii alla.

Paigaldage ketid ainult esiratastele.

⚠ ETTEVAATUST

- Veenduge, et lumeketid oleks teie rehvide jaoks õige suuruse ja tüübiga. Valed lumeketid võivad kahjustada sõiduki kere ja vedrustust ning see ei pruugi olla kaetud sõiduki tootja garantiiga. Samuti võivad lumekettide kinnituskonksud kahjustada saada, kui need puutuvad kokku sõiduki osadega, mis võib põhjustada kettide rehvidelt mahalibisemist. Veenduge, et lumeketid vastaksid SAE klassi S sertifikaadile.
- Ohutu kasutuse tagamiseks tuleb keti paigaldust pärast iga 0,5–1 km pikkust sõitu kontrollida. Kui ketid on lahti, pingutage neid või paigaldage need uuesti.
- Ärge tehke sõiduki juhtimisel täispööret (ärge pöörake rooli kummalegi poole täiesti välja) isegi siis, kui õige kett on paigaldatud. (Täispöörde tegemise ajal sõitke aeglasemalt kui 10 km/h.)
- Ärge kasutage 225/40R18 rehvide korral rehvikette, need võivad autot kahjustada (velgesid, vedrustust ja keret).

Keti paigaldamine

Kettide paigaldamisel jälgige tootja juhiseid ja paigaldage need võimalikult pinguli. Kui ketid on paigaldatud, siis sõitke aeglaselt. Kui kuulete, et ketid lähevad vastu kere või raami, peatuge ja pingutage neid. Kui need siiski edasi hõõruvad, aeglustage, kuni see lõppeb. Eemaldage ketid kohe, kui hakkate sõitma puhastatud teedel.

⚠ HOIATUS

Kettide paigaldamine

Lumekettide paigaldamisel parkige sõiduk tasasele maapinnale liiklusest eemale. Lülitage sisse sõiduki ohutuled ja asetage võimaluse korral sõiduki taha ohukolmnurk. Pange auto alati parkimisrežiimi, rakendage seisupidur ja lülitage mootor enne lumekettide paigaldamist välja.

⚠ HOIATUS

Lumeketid

- Kettide kasutamine võib sõiduki käsitsemist raskendada.
- Ärge ületage kiirust 30 km/h või ketitootja soovitatavat kiirusepiirangut, olenevalt sellest, kumb on väiksem.
- Sõitke hoolikalt ja vältige muhke, auke, järske pöördeid ja muid ohtlikke teeolusid, mis võivad põhjustada sõiduki rappumist.

- Vältige järske pöördeid ja rataste blokeerumist pidurdamisel.

⚠ ETTEVAATUST

Lumeketid

- Vales suuruses või valesti paigaldatud ketid võivad kahjustada teie sõiduki pidurivoolikut, vedrustust, kere ja rattaid.
- Peatuge ja tõmmake ketid pingule alati, kui kuulete neid vastu sõidukit puutumas.

Kasutage kvaliteetset etüleenglükoolipõhist jahutusvedelikku

Teie auto jahutussüsteem on tehases täidetud kvaliteetse etüleenglükoolipõhise jahutusvedelikuga. See on ainus jahutusvedeliku tüüp, mida tuleks kasutada, sest see aitab vältida jahutussüsteemi korrosiooni, määrib veepumpa ja takistab külmumist. Vahetage jahutusvedelikku vastavalt hooldegraafikule 8. peatükis.

Laske enne talve oma jahutusvedelikku testida veendumaks, et selle külmumispunkt on talvel oodatavate temperatuurida jaoks piisav.

Aku ja akujuhtmed

Talvel tekib akusüsteemile lisakoormus. Kontrollige visuaalselt akut ja kaableid, nii nagu kirjeldatud 8. peatükis. Laske aku laetuse taset professionaalses töökojas kontrollida. Kia soovitab pöörduda Kia volitatud esindaja/teenusepartneri poole.

Kasutage vajadusel külmemas kliimas sobivat õli

Mõnes kliimas on soovitatav kasutada külma ilmaga madalamat viskoossusega „talvekaaluga“ õli. Vt "Soovituslikud määrdeained ja nende kogused" leheküljel 9-13. Kui te ei tea, millist õli kasutada, soovitame pöörduda Kia volitatud esindaja poole.

Süütesüsteem

Kontrollige süüteküünlaid, nii nagu kirjeldatud jaotises "Tähtajaline hooldus" leheküljel 8-16, ja vajaduse korral vahetage need välja. Kontrollige ka kõiki süütejuhtmeid ja komponente, et olla kindel, et need ei ole pragunenud, kulunud ega kahjustatud.

Lukkude jäätumise ennetamiseks

Lukkude külmumise vältimiseks pritsige lukuauku heakskiidetud jäätumisvastast vedelikku või glütseriini. Kui lukk on kaetud jääga, pritsige seda heakskiidetud jäätumisvastase vedelikuga jää eemaldamiseks. Kui lukk on seest külmunud, võite seda kuuma võtmega sulatada. Käsitsege kuuma võtit vigastuste vältimiseks ettevaatlikult.

Kasutage süsteemis heakskiidetud külmumisvastast aknapesuvedelikku

Aknapesusüsteemi vee külmumise vältimiseks lisage heakskiidetud külmumisvastast aknapesulahust mahutisse vastavalt juhistele. Külmumisvastane aknapesuvedelik on saadaval volitatud Kia edasimüüjate/teenuspartnerite juures ja enamikes autovaruosade kauplustes. Ärge kasutage mootori jahutusvedelikku või teisi antifriise, kuna need võivad auto värvi kahjustada.

Ärge laske seisupiduril kinni külmuda

Mõningatel juhtudel võib seisupidur rakendatud asendisse kinni jääda. See juhtub kõige tõenäolisemalt siis, kui tagumiste pidurite ümber või nende lähedale on kogunenud lund või jääd või kui pidurid on märjad. Kui on oht, et seisupidur võib kinni jääda, rakendage seda ainult seni, kuni panete esimese või tagasikäigu sisse (manuaalkäigukast), ja seejärel blokeerige tagarattad, et sõiduk ei saaks veerema hakata. Seejärel vabastage seisupidur.

Ärge laske jääl ja lumel auto alla koguneda

Teatud tingimustes võib rattakoobastesse ja poritiibade alla koguneda paks lume- ja jääkiht ning see võib takistada normaalset roolikeeramist. Kui sõidate seda soosivates karmides talvistes ilmastikutingimustes, peaksite aeg-ajalt kontrollima auto põhja, et veenduda esirataste ja rooliosade sujuvas liikumises.

Abivahendid

Olenevalt ilmastikutingimuste raskusest peaksite hoidma autos sobivat avariivarustust. Näiteks rehvikette, veoköit, taskulampi, helkureid, vilkurit, liiva, kühvlit, käivituskaableid, jääkaabitsat, kindaid, alusmatti, tunkesid, tekki jne.

Haagise vedamine (Euroopas)

Kui plaanite midagi oma autoga vedada, vaadake esmalt oma riigi maanteeametist asjakohaseid seaduseid.

Haagiste, autode või teiste sõidukite pukseerimise seadused võivad erineda. Kia soovitab pöörduda Kia volitatud esindaja/hoolduspartneri poole.

⚠ HOIATUS

Haagisega liiklemine

Kui te ei kasuta haagisega liigeldes õiget varustust ega sõiduvõtteid, võib sõiduk juhitavuse kaotada. Näiteks liiga raske haagise pidurid ei pruugi töötada korralikult või üldsegi mitte. Teie ise ja kaasreisijad võite saada tõsiseid või surmavaid vigastusi. Liigelge haagisega vaid siis, kui olete järginud kõiki selle peatüki juhtnööre.

⚠ HOIATUS

Kaalupiirangud

Veenduge enne haagisega liiklemist, et ei ületataks suurimat lubatud haagisemassi, haagise registrimassi, sõiduki registrimassi, suurimat lubatud tagatelje koormust ega suurimat lubatud tiisli vertikaalkoormust.

✻ MÄRKUS

- Tagatelje või tagatelgede suurimat lubatud kandevõimet võib ületada kuni 15% ja sõiduki suurimat lubatud täismassi võib ületada kuni 10% või 100 kg, olenevalt sellest kumb on madalam. Sel juhul ei tohi M1-kategooria sõiduki puhul ületada kiirust 100 km/h või N1-kategooria sõiduki puhul 80 km/h.
- Haagise pukseerimisel võib haakeseadise lisakoormus põhjustada tagarehvi maksimaalse koormuse ületamise, kuid mitte rohkem kui 15 protsenti. Sellisel juhul ei tohi sõita kiiremini kui 100 km/h ja tagarehvi rõhk peab olema vähemalt 20 kPa (0,2 baari) võrra kõrgem kui tavapärase kasutamise (st ilma haagiseta sõites) soovituslik rõhk.

⚠ ETTEVAATUST

Haagisega valesti liiklemine võib teie sõidukit kahjustada ja tuua kaasa kulukad remonditööd, mis ei kuulu garantii alla. Haagisega õigesti liiklemiseks järgige selles osas toodud nõuandeid.

Teie sõiduk võib haagist vedada. Sõiduki veovõimsuse kindlaks tegemiseks vaadake selle jaotise osa "Haagise kaal" leheküljel 6-183.

Pidage meeles, et sõitmine koos järelhaagisega erineb oluliselt sõidust ilma selleta. Järelhaagise vedamine mõjub auto juhitavusele, vastupidavusele ja kütusekulule. Ohutu haagisega sõitmine nõuab õiget varustust ja seda tuleb õigesti kasutada.

Selles jaotises on toodud mitu aja jooksul järgi proovitud olulist näpunäidet ja ohutusreeglit. Paljud neist on olulised teie ja kaasreisijate turvalisuse seisukohast. Palun lugege enne haagise vedamist kogu käesolev osa tähelepanelikult läbi.

Koorma vedamisel lisaraskust kandvad komponendid, nagu mootor, käigukast, rattaosad ja rehvid töötavad lisatud massi vedamiseks rohkem. Mootor peab töötama suhteliselt suurematel pööretel ja suurema koormusega. See lisakoormus tekitab täiendavat soojust. Samuti lisab haagis märkimisväärselt tuulekindlust, suurendades veonõudeid.

Tüüp A

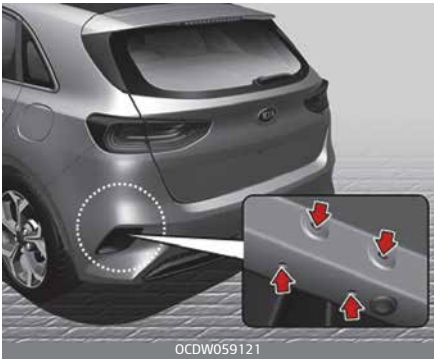

Tüüp B

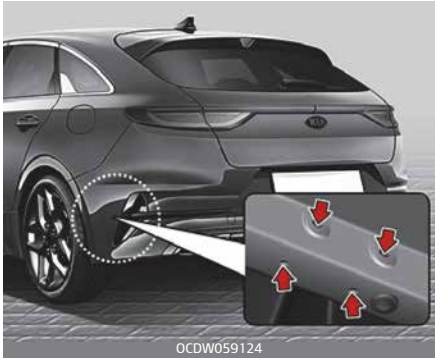

✻ MÄRKUS

Haagisekonksu kinnituskoht

Haakeseadise kinnituskoht asub mõlemal pool kere all tagarataste taga.

Veokonks

Oluline on, et oleks õige haakeseadise varustus. Külgtuul, suured mööduvad veoautod ja halvad teed on vaid mõned põhjused, miks vajate õiget veokonksu ja kõike sinna juurde kuuluvat. Järgnevalt on toodud mõned reeglid, mida tuleks järgida.

- Kas teil on vaja veokonksu paigaldamiseks autokeresse auke teha? Kui te seda teete, sulgege augud kindlasti pärast haakeseadise eemaldamist.
  Kui te neid ei sulge, võib summutist tuleb surmav süsinikmonoksiid sõiduki salongi imbuda, samuti mustus ja vesi.

- Sõiduki kaitserauad pole mõeldud haakeseadiste jaoks. Ärge kinnitage renditavaid haakeseadiseid ega teisi kaitseraua tüüpi haakeseadiseid. Kasutage ainult raami külge kinnitatavat haakeseadist, mis ei kinnitu kaitseraua külge.
- Mehaaniline haakeseadis ei tohi varjata sõiduki tagumise numbrimägi ega valgustite mis tahes osa. Kui tagumine numbrimärk ja/või valgustid on osaliselt mehaanilise haakeseadisega varjatud, ei ole lubatud kasutada haakeseadiseid, mida ei saa tööriistu kasutamata hõlpsasti eemaldada ega ümber paigutada (välja arvatud kergesti kasutatav (st kuni 20 Nm) vabastusvõti, mille on tarninud haakeseadise tootja). Pange tähele, et paigaldatud ja kasutamata mehaaniline haakeseade tuleb alati eemaldada või ümber paigutada, kui tagumise numbrimärgi ja/või tagumised tuled on mehaanilise haakeseadise tõttu osaliselt varjatud.
- Kia haagisekonksu saate Kia volitatud müügiesindajalt.

Turvatross

Auto ja haagise vahele tuleks alati kinnitada turvatross. Ristake ohutusketid haagise veotiisli all, et veotiisel ei kukuks teele, kui see peaks haakeseadisest lahti tulema.

Ohutuskettide kohta võite juhtnööre leida haakeseadise või haagise tootjalt. Järgige ohutuskettide kinnitamisel tootja soovitusi. Jätke alati piisav lõtk, et saaksite haagisega pöördeid sooritada. Ärge kunagi laske ohutuskettidel mööda maad lohiseda.

Järelhaagise pidurid

Kui teie järelhaagisel on oma pidurisüsteem, kontrollige, kas see vastab teie riigis kehtivatele normatiividele, kas see on õigesti paigaldatud ning kas see töötab korralikult.

Kui teie haagis kaalub koos koormaga piduriteta haagise lubatud suurimast täismassist rohkem, peavad sellel olema nõuetekohased oma pidurid. Lugege kindlasti läbi kõik haagise pidureid puudutavad juhised ning järgige neid pidurite paigaldamisel, reguleerimisel ja hooldamisel väga täpselt.

- Ärge ühendage neid oma sõiduki pidurisüsteemiga.

⚠ HOIATUS

Järelhaagise pidurid

Ärge kasutage piduritega haagist, kui te pole täiesti kindel, et pidurisüsteem on õigesti seadistatud. See ei ole amatööride töö. Laske see töö ära teha kogemustega kompetentses haagiste teeninduses.

Järelhaagisega sõitmine

Haagise vedamine nõuab teatud määral kogemusi. Enne üldkasutatavale maanteele siirdumist peaksite haagisega sõitmist harjutama. Tutvuge, milline on juhitavus ja pidurdamine koos haagise lisaraskusega. Pidage meeles, et sõiduvahend on nüüd palju pikem ja pole kaugeltki nii reageeriv kui ainult sõiduk.

Enne alustamist kontrollige haagisekonksu ja platvormi, turvakette, elektriühendusi, tulesid, rehve ning peegli reguleerimist. Kui haagisel on elektrilised pidurid, käivitage sõiduk ja liikuv haagis ning seejärel rakendage käsitsi haagise piduri kontroller, et veenduda pidurite töös. See võimaldab samal ajal kontrollida elektriühendust.

Kontrollige sõitmisel aeg-ajalt, et koorem oleks korralikult kinni ning tuled ja haagise pidurid töötaksid veel.

Üksteise järel sõitmise vahemaa

Hoidke eesmisest sõidukist vähemalt kahekordset pikivahet, nagu teeksite seda haagiseta sõiduki juhtimisel. Nii saate vältida olukordi, milles tuleks järsult pidurdada või keerata.

Möödumine

Haagise vedamisel vajate möödumiseks ees rohkem vahemaad. Pikema sõiduki tõttu peate möödutud sõiduvahendist sõitma palju kaugemale, enne kui saate naasta oma sõidurajale.

Tagurdamine

Hoidke ühe käega kinni rooli alaosast. Seejärel haagise vasakule viimiseks liigutage kätt vasakule. Haagise paremale viimiseks liigutage kätt paremale. Tagurdage alati väga aeglaselt ning laske võimaluse korral kellelgi ennast juhendada.

Pöörded

Kui teete pöördeid koos järelhaagisega, võtke pööramisel suurem kaar kui tavaliselt. Sel moel saate vältida haagise liikumist teepeenrale või vastu äärekive, liiklusmärke, puid või muid teeäärseid objekte. Vältige järske ja äkilisi manöövreid. Andke signaali varakult.

Haagise vedamisel kasutage suunatulesid

Kui veate oma autoga järelhaagist, peavad sellel olema oma suunatuled koos vajaliku juhtmestikuga. Rohelised nooleindikaatorid näidikuplokis vilguvad iga kord, kui annate märku pöördest või reavahetusest. Kui haagise tuled on õigesti ühendatud, hakkavad ka need vilkuma, näidates teistele juhtidele, et hakkate pöörama, rida vahetama või peatuma.

Koos haagisega sõitmisel vilguvad rohelised nooleindikaatorid näidiku-Seega võite olla eksiarvamusel, et taga sõitvad juhid teie märguandeid näevad. Seepärast peab kindlasti aeg-ajalt üle kontrollima, kas haagise suunatulede lambid on ikka töökorras. Samuti peate kontrollima tulesid iga kord, kui ühendate juhtmed lahti ja uuesti kinni.

Ärge ühendage haagise valgustussüsteemi otse oma auto valgustussüsteemiga. Kasutage vaid heakskiidetud haagise kaabliköidikut.

Paluge kaabliköidiku paigaldamisel abi pädevast töökojast.

Kia soovitab pöörduda Kia volitatud esindaja/teenusepartneri poole.

⚠ HOIATUS

Heakskiitmata haagise kaabliköidiku kasutamine võib kahjustada sõiduki elektrisüsteemi ja/või teid.

Kallakutel sõitmine

Vähendage kiirust ja lülitage sisse madalam käik enne, kui sõidate alla pikal või järsul kallakul. Kui te ei lülita sisse madalamat käiku, tuleb võibolla kasutada pidureid nii palju, et need kuumenevad ja ei tööta enam tõhusalt.

Mootori ja ülekande ülekuumenemise vähendamiseks lülitage tõusul sisse madalam käik ja vähendage kiirust umbes 70 km/h.

⚠ ETTEVAATUST

- Haagise vedamisel 6% ületavatel järskudel kallakutel pöörake erilist tähelepanu mootori jahutusvedeliku temperatuuri näidikule, et mootor ei kuumeneks üle. Kui jahutusvedeliku temperatuurinäidiku nõel liigub üle näidiku "H (HOT) (või 130 °C)" suunas, peatuge esimesel võimalusel ohutus kohas ja laske mootoril tühikäigul töötada kuni selle jahtumiseni. Võite jätkata, kui mootor on piisavalt jahtunud.
- Sõidukiiruse peate valima olenevalt haagise massist ja tõusust, et

vähendada mootori ning ülekande ülekuumenemise võimalust.

Parkimine kaldpindadel

Üldiselt, kui sõidukile on ühendatud haagis, ei tohiks parkida oma sõidukit kaldpinnale. Inimesed võivad saada tõsiselt või surmavalt viga ja nii sõiduk kui ka haagis võivad kaldpinnal ootamatult alla veeremisel kahjustuda.

⚠ HOIATUS

Parkimine kaldpinnal

Haagisega sõiduki parkimine kaldpinnal võib põhjustada tõsist vigastust või surma, kui haagis peaks lahti minema.

Kuid, kui peaksite parkima haagise kaldpinnale, siis toimige nii:

1. Sõitke auto ja haagisega teeservale parkimiseks sobivasse kohta. Keerake rooliratast äärekivi suunas (paremale, kui suundute kaldpinnast alla; vasakule, kui suundute kaldpinnast üles).
2. Kui sõidukil on manuaalkäigukast, lülitage auto neutraalasendisse.
3. Rakendage seisupidur ja lülitage sõiduk välja.
4. Asetage tõkiskingad kaldpinna poolsete haagise rataste alla.
5. Käivitage sõiduk, hoidke pidurid rakendatuna, lülitage neutraalasendisse, vabastage seisupidur ja aeglaselt vabastage pidurid kuni haagise tõkiskingad taluvad koormust.
6. Manuaalkäigukasti puhul rakendage pidurid ja seisupidur uuesti ning lülitage sõiduk käigule R (tagurpidi).
7. Lülitage sõiduk välja ja vabastage sõiduki pidurid, kuid jätke seisupidur sisse.

⚠ HOIATUS

Seisupidur

Kui seisupidur pole korralikult rakendatud, võib sõidukist väljumine olla ohtlik.

Kui jätate mootori tööle, võib auto järsult liikuma hakata. Teie või teised võivad saada tõsiseid või surmavaid vigastusi.

Kui plaanite pärast parkimist lahkuda kaldpinnalt

1. Kui manuaalkäigukast on neutraalasendis, rakendage pidurid ja hoidke piduripedaali all, kui:
   - käivitate mootori;
   - vahetate käiku; ja
   - Vabastage seisupidur.
2. Võtke jalg aeglaselt piduripedaalilt ära.
3. Sõitke aeglaselt edasi, kuni haagis on tõkiskingade pealt eemaldatud.
4. Peatuge ja paluge kellelgi tõkiskingad üles korjata ning ära panna.

Hooldamine haagise vedamise aegu

Kui veate oma autoga regulaarselt järelhaagist, vajab auto sagedamini hooldust. Erilist tähelepanu tuleb pöörata mootoriõlile, telje õlitamisele ja jahutussüsteemi vedelikule. Veel on tähtis tihti kontrollida piduri seisu. Kõiki esemeid on arutatud käesolevas juhendis ja sisukord aitab neid leida kiiresti. Kui sõidate haagisega, tuleb enne sõitmist nende jaotiste lugemine kasuks.

Ärge unustage hooldada ka oma haagist ja konksu. Lähtuge haagisega kaasasolevast hooldusgraafikust ning vaadake see regulaarselt läbi. Kõige parem oleks, kui viiksite kontrolli läbi iga päev enne sõidu alustamist. Mis kõige tähtsam – kõik haakemutrid ja poldid peaksid olema kinni.

⚠ ETTEVAATUST

- Haagise kasutamisest tingitud raskema koormuse tõttu võib ülekuumenemine ilmneda kuumadel päevadel või ülesmäge sõitmisel. Kui jahutusnäidik viitab ülekuumenemisele, lülitage mootori jahtumiseks kliimaseade välja ja peatage sõiduk ohutus kohas.
- Vedamisel kontrollige ülekandevedelikku tihemini.
- Kui sõidukis pole kliimaseadet, peate haagise vedamisel mootori jõudluse parandamiseks paigaldama jahuti ventilaatori.

Kui otsustate vedada haagist

Kui otsustate vedada haagist, siis siin on mõned tähtsad punktid:

- Proovige kasutada kaldekontrolli. Võite küsida konksu edasimüüjalt kaldekontrolli kohta.
- Ärge vedage autoga esimesed 2 000 kilomeetrit, et mootori saaks korralikult sisse sõita. Selle ettevaatusabinõu eiramine võib põhjustada tõsiseid mootori või ülekande kahjustusi.
- Küsige enne haagise vedamist Kia volitatud edasimüüjalt/teenindusest lisanõuete kohta (nt seoses haagisevarustusega).
- Sõitke alati mõõduka kiirusega (alla 100 km/h).
- Pikal tõusul ärge sõitke kiiremini, kui 70 km/h või lubatud vedamiskiirus, olenevalt sellest, kumb on madalam.
- Graafik sisaldab kaaluga seotud olulisi märkmeid:

Ese		Smartstream G1.0 T-GDi		Smartstream G1.0 T-GDi MHEV		Smartstream G1.5 T-GDi		Smartstream G1.5 T-GDi MHEV	
		6M/T		6iMT	7 DCT	6M/T	7 DCT	6iMT	7 DCT
		CTBA	Multi-Link						
Maksimaalne järelhaagise mass [kg]	Ilma pidurita	500	500	500	300	500 / 600	500 / 600	500 / 600	
	Piduriga	1 000	1 000	1 000	700	1 000 / 1 410	1 000 / 1 410	1 000 / 1 410	
Lubatud maksimaalne veokonksule avaldatav vertikaalkoormus [kg]		75							
Soovitatav tagaratta keskpunkti ja haakepunkti vaheline kaugus [mm]	5-uksega	880							
	Mahtuniversaal	1 170							
	Luukpära	1 145							
	Linnamaastur	915							

Ese		(Bensiinimootor) 1.6 T-GDi	Smartstream D1.6 MHEV	
		7 DCT	6iMT	7 DCT
Maksimaalne järelhaagise mass [kg]	Ilma pidurita	600	600 / 650	600 / 650
	Piduriga	1 410	1 200 / 1 500	1 200 / 1 500
Lubatud maksimaalne veokonksule avaldatav vertikaalkoormus [kg]		75		
Soovitatav tagaratta keskpunkti ja haakepunkti vaheline kaugus [mm]	5-uksega	880		
	Mahtuniversaal	1 170		
	Luukpära	1 145		
	Linnamaastur	915		

Haagise kaal

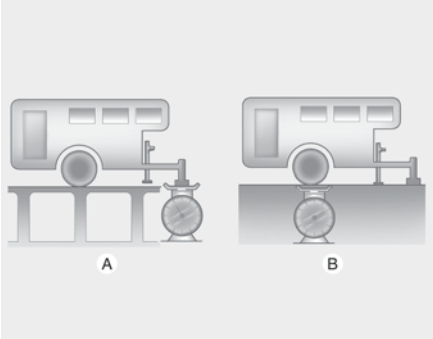

OUM076210L

A: tiiseli koormus

B: haagise kogukaal

Mis on haagise suurim ohutu kaal? Järelhaagis ei tohi kunagi kaaluda rohkem piduritega järelhaagise lubatud maksimaalsest massist. Kuid isegi see võib osutuda liiga raskeks.

Suurim haagise mass sõltub sellest, kuidas plaanite haagist kasutada. Näiteks on tähtsateks teguriteks sõidukiirus, kõrgus üle merepinna, teekalle, välistemperatuur ja see, kui palju autot haagise vedamiseks üldse kasutatakse. Ideaalne haagise mass sõltub ka autole paigaldatud täiendavast erivarustusest.

Haagise tiiseli kaal

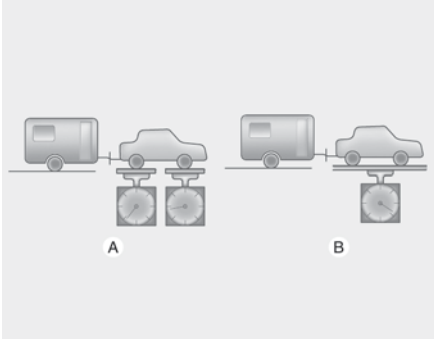

OUM076211L

A: telje täiskoormus

B: sõiduki täiskoormus

Oluline on mõõta iga haagise tiiseli koormust, sest see mõjutab sõiduki täismassi (GVW). See mass sisaldab sõiduki tühimassi, mistahes veetavat veost ja sõidukis sõitvaid inimesi. Haagise vedamisel peate sõiduki täismassile lisama tiiseli koormuse, kuna sõiduk kannab ka seda koormust.

Haagise veopea raskus tohib moodustada haagise täismassist maksimaalselt 10% ega tohi ületada haagise veopea suurimat lubatud massi.

Pärast haagise laadimist kaaluge eraldi haagist ja siis tiiseli, et veenduda koormuste õigsuses. Kui mitte, saate olukorda ilmselt parandada lihtsalt koorma ümberpaigutamisega haagises.

⚠ HOIATUS

Haagis

- Ärge kunagi koormake haagise tagaosa rohkem kui esiosa. Haagise esiosas peaks asuma umbes 60% haagise koorma raskusest; tagaossa tuleks paigutada umbes 40% koorma raskusest.
- Ärge ületage kunagi järelhaagise või haagise vedamisvarustuse maksimaalseid massipiiranguid. Vale koormus võib kahjustada teie autot ja põhjustada õnnetuse, milles inimesed võivad viga saada. Kontrollige järelhaagise ja auto massi mõnel kiirtee kaalumisjaama platvormkaalul või mõnes veoteenuste firmas.
- Valesti laaditud haagis võib häirida sõiduki juhtimist.

Auto mass

See peatükk aitab sõidukit laadida õigesti, et hoida koormatud sõiduki kaal oma konstruktsioonivõime piires. Sõiduki nõuetekohane laadimine tagab sõiduki konstruktsiooni suurima jõudluse. Enne sõiduki laadimist tutvuge sõiduki kaalunäitajate määramise järgmiste mõistetega sõiduki tehnilistest andmetest ja sertifitseerimissildilt:

Põhiline tühimass

See on auto mass koos täis kütusepaagi ja kogu standardvarustusega. See ei hõlma reisijaid, lasti ega lisavarustust.

Sõiduki tühimass

See on uue sõiduki kaal edasimüüja juures ja kõik poodides saadav varustus.

Veose mass

See arv sisaldab kogu põhilisele tühimassile lisatud kaalu, sealhulgas lasti ja lisavarustust.

GAW (teljekoormus)

See on ühele teljele (esi- või tagateljele) avaldatav kogukoormus – sh auto tühimass ja kogu kasulik koormus.

GAWR (telje täismass)

See on suurim lubatud koormus, mis võib avalduda ühele (eesmisele või tagumisele) teljele. Need näitajad on näidatud auto andmesildil.

Iga telje kogukoormus ei tohi kunagi ületada selle täismassi.

GVW (täismass)

See mass on baastühimassi, tegeliku koorma massi ja reisijate massi summa.

GVWR (registrimass)

See on täielikult koormatud sõiduki suurim lubatud mass (koos kogu valikulise- ja täisvarustuse, sõitjate ning veosega). Registrimass on näidatud juhi või esiistmel reisija ukse postil asuval andmesildil.

Ülekoormamine

⚠ HOIATUS

Auto mass

Teie auto maksimaalse teljekoormuse (GAWR) ja suurima lubatud täismassi (GVWR) väärtused on kirjas juhiukse (või kaassõitjapoolse esiukse) avasse kinnitatud tüübikinnituse sildil. Nende väärtuste ületamine võib autot kahjustada või põhjustada avarii. Oma koorma raskuse saate ise välja arvestada, kaaludes esemed (või inimesed) enne autosse paigutamist ära. Olge ettevaatlik, et te oma autot üle ei koormaks.

Mida teha hädaolukorras 7

Teehoiatus 7-3
• Ohutuled..... 7-3
Hädaolukorras sõitmise ajal..... 7-3
• Kui mootor sureb välja keset ristmikku..... 7-3
• Kui rehv puruneb sõidu ajal..... 7-3
• Kui mootor seiskub sõidu ajal..... 7-4
Kui mootor ei käivitu 7-4
• Kui mootor ei käivitu või käivitub aeglaselt 7-4
• Kui mootor käivitub normaalselt, kuid sõiduk ei lähe käima..... 7-5
Hädaolukorras käivitamine 7-5
• Juhtmetega käivitamine..... 7-6
• Käimalükkamine 7-7
Mootori ülekuumenemine 7-8
Rehvirõhu kontrollsüsteem (TPMS) (Tüüp A)..... 7-9
• Madala rehvirõhu märguanne 7-11
• Rehvirõhu kontrollsüsteemi (TPMS) häire hoiatustuli .. 7-12
• Rehvi vahetamine TPMS-iga..... 7-13
Rehvirõhu kontrollsüsteem (TPMS) (Tüüp B)..... 7-15
• TPMS-i lähtestamise toiming 7-15
• Rehvirõhu kontrollsüsteem (TPMS) 7-16
• Madala rehvirõhu märguanne 7-18
Ratta vahetamine (varurattaga automudelid)..... 7-19
• Tungraud ja tööriistad 7-19
• Varurehvi eemaldamine ja hoiustamine 7-21
• Rehvide vahetamine 7-21
• Oluline – ajutise varuratta kasutamine 7-25
• Tungraua silt 7-27

7 Mida teha hädaolukorras

• EÜ vastavusdeklaratsioon tungrauale 7–28

Rehvi parandamine (rehviparanduskomplektiga autod) 7–29

• Sissejuhatus 7–30
• Rehviparanduskomplekti (TMK) (tüüp A) osad 7–32
• Rehviparanduskomplekti (TMK) (tüüp B) osad 7–33
• Rehviparanduskomplekti kasutamine 7–34
• Hermeetiku ühtlustamine rehvis 7–35
• Rehvirõhu kontrollimine 7–35
• Rehviparanduskomplekti ohutu kasutamine 7–36
• Rehviparanduskomplekti tehnilised andmed 7–37

Pukseerimine 7–38

• Puksiirteenus 7–38
• Eemaldatav pukseerimisaas 7–39
• Pukseerimine hädaolukorras 7–40

Turvapakett 7–43

• Tulekustuti 7–43
• Esmaabikomplekt 7–43
• Ohukolmnurk 7–43
• manomeeter rehvirõhu mõõtmiseks 7–44

Mida teha hädaolukorras

Teehoiatus

Ohutuled

Ohutulede ülesandeks on hoiatada teisi autojuhte, et nad oleksid teie autole lähenemisel ning teie autost möödasõidul või ümberpõikel eriti tähelepanelikud.

Neid tuleb kasutada hädaolukorra paranduste tegemisel või kui sõiduk peatatakse teeserval.

Vajutage ohutulede lülitit igas süütelüliti asendis. Ohutulede lüliti asub keskkonsooli lülitipaneelil. Kõik suunatuled vilguvad üheaegselt.

- Ohutuled toimivad nii töötava kui seisva mootoriga.
- Suunatuled ei tööta, kui ohutuled on sisse lülitatud.
- Kasutage auto pukseerimisel (slepis vedamisel) ohutulesid.

Hädaolukorras sõitmise ajal

Kui mootor sureb välja keset ristmikku

- Kui mootor seiskub ristteel või ülesõidul, seadke käigukang asendisse N (Neutraalne) ja lükake seejärel sõiduk ohutusse kohta.
- Kui teie sõidukil on manuaalkäigukast, millel pole süüte lukustamise lülitit, saab sõiduk liikuda teisele või kolmandale käigule lülitades ja käiviti keeramisel siduripedaali vajutamata.

Kui rehv puruneb sõidu ajal

Kui mõni auto rehvidest puruneb sõidu ajal:

1. Võtke jalg gaasipedaalilt ja laske sõidukil otse edasi sõites aeglustuda. Ärge rakendage kohe pidureid ega püüdke teelt ära keerata, sest see võib põhjustada juhitavuse kaotamise. Kui sõiduk on piisavalt aeglustunud, pidurdage ettevaatlikult ja keerake teelt ära. Sõitke teelt võimalikult kaugele ja parkige kõvale tasasele pinnale. Kui olete eraldusribaga maanteel, ärge parkige kahe tee vahelisele mediaanalale.
2. Kui sõiduk on seiskunud, lülitage sisse ohutuled, rakendage seisupidur ja lülitage sisse tagurduskäik (manuaalkäigukast).
3. Laske kõigil sõitjatel sõidukist lahkuda. Veenduge, et kõik väljuvad

sellelt sõiduki poolelt, mis on liiklusest eemal.
4. Tühja rehvi vahetamisel järgige antud peatükis allpool toodud juhiseid.

Kui mootor seiskub sõidu ajal

1. Vähendage järk-järgult sõidukiirust, hoides autot otse. Liikuge ettevaatlikult teelt ohutusse kohta.
2. Lülitage ohutuled sisse.
3. Proovige mootor uuesti käivitada. Kui teie sõiduk ei käivitu, pöörduge kvalifitseeritud asjatundja poole. Kia soovitab pöörduda Kia volitatud esindaja/hoolduspartneri poole.

Kui mootor ei käivitu

Kui mootor ei käivitu või käivitub aeglaselt

1. Kontrollige akuühendusi, veendumaks, et need on puhtad ja pingul.
2. Lülitage salongivalgustus sisse. Kui valgus pimeneb või kustub starteri käitamisel, on aku tühi.
3. Kontrollige starteri ühendusi, veendumaks, et need on turvaliselt pingul.
4. Ärge lükake ega tõmmake käivitamiseks sõidukit. Vaadake juhiseid "Juhtmetega käivitamine" lehekküljel 7-6.

⚠ HOIATUS

Kui mootor ei käivitu, ärge lükake ega tõmmake sõidukit selle käivitamiseks. See võib põhjustada kokkupõrke või muid kahjusid. Lisaks sellele võib katalüsaator (kui kuulub varustusse) üle kuumeneda ja tulekahju põhjustada.

Kui mootor käivitub normaalselt, kuid sõiduk ei lähe käima

1. Kontrollige kütusetaset.
2. Kui süütelüliti on asendis LOCK (Lukustatud), kontrollige kõiki süütepoolide ja -küünalde ühendusi. Kui need on lõdvad või lahtised, ühendage need uuesti.
3. Kontrollige kütusevoolikut mootoriruumis.
4. Kui sõiduk ikkagi ei käivitu, pöörduge kvalifitseeritud asjatundja poole. Kia soovitab pöörduda Kia volitatud esindaja/hooldusspartneri poole.

Hädaolukorras käivitamine

Tüüp A

Tüüp B

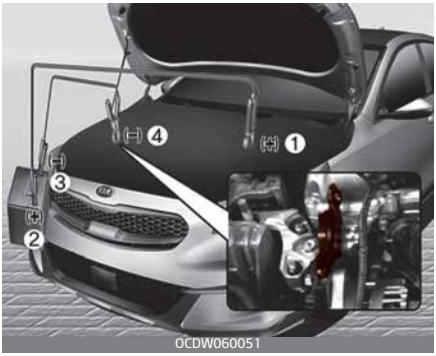

Ühendage kaablid numbrilises järjestuses ja lahutage vastupidises järjestuses.

Juhtmetega käivitamine

Juhtmetega käivitamine võib olla ohtlik, kui seda tehakse valesti. Seega, et vältida enda vigastamist või sõiduki või aku kahjustamist, järgige käivitusabi andmise toimingut. Kui kahtlete, soovitame tungivalt asjatundlikul tehnikul või pukseerimisteenusel sõiduki käivitada.

⚠ ETTEVAATUST

Kasutage ainult 12-voldist käivitusabi süsteemi. 24-voldise võimsusvaru (kas kahe 12-voldise aku või 24-voldise generaatorikomplekti) kasutamisel võite parandamatult kahjustada 12-voldist käivitusmootorit, süütesüsteemi ja muid elektriosi.

⚠ HOIATUS

Aku

Ärge püüdke kunagi kontrollida aku elektrolüütide taset, sest see võib põhjustada aku purunemise või plahvatamise, põhjustades tõsiseid vigastusi.

⚠ HOIATUS

Aku

- Hoidke leegid ja sädemed akust eemal. Aku toodab vesinikugaasi, mis võib leegist ja sädemest plahvatada. Kui neid juhiseid täpselt ei jälgita, võivad tagajärjeks olla tõsised kehavigastused ja sõiduki kahjustamine! Kui te ei ole kindel, kuidas seda toimingut teha, pöörduge kvalifitseeritud asjatundjate poole. Autoakud sisaldavad väävelhapet. See on mürgine ja väga söövitav. Kandke käivitusabitoimingul kaitseprille ja olge ettevaatlik, et hape ei satuks teie, teie riiete või auto peale.
- Ärge püüdke anda käivitusabi sõidukile, mille tühjenenud aku on külmunud või kui elektrolüütide tase on madal; aku võib puruneda või plahvatada.
- Ärge laske (+) ja (–) käivituskaablitel kokku puutuda. See võib tekitada sädemeid.
- Tühi või külmunud aku võib käivituskaablitega katki minna või plahvatada.

Juhtmetega käivitamise juhised

1. Veenduge, et võimendusaku on 12-voldine ja et selle negatiivne klemm on maandatud.
2. Kui võimendusaku on teises sõidukis, ärge laske kahel sõidukil kokku puutuda.

3. Lülitage kõik ebavajalikud elektrilised koormused välja.
4. Ühendage käivituskaablis joonisel näidatud järjekorras. Kõigepealt ühendage käivituskaabli üks ots tühjenenud aku positiivse klemmi (1) külge, seejärel teine ots võimendusaku positiivse klemmi (2) külge,
   Jätkake, ühendades teise käivituskaabli ühe otsa võimendusaku negatiivse klemmi (3) külge, seejärel teise otsa kõva, statsionaarse, metallist punkti külge (nt mootori tõsteklamber), akust eemale (4). Ärge ühendage seda selliste osade lähedale, mis mootori käivitumisel liiguvad.
   Ärge laske käivituskaablitel puudutada midagi muud kui õigeid akuklemme või õiget maanduspunkti. Ärge küünitage ühendusi kinnitades üle aku.

⚠ ETTEVAATUST

Akukaablid

Ärge ühendage võimendusaku negatiivse klemmi külge ühendatud käivituskaablit tühjenenud aku negatiivse klemmi külge. See võib põhjustada tühjenenud aku ülekuumenemist ja pragunemist ning akuhappe vabastamist. Ühendage käivituskaabli ots võimendusaku negatiivse klemmi külge ja teine ots metallpunktiga, mis on akust piisavalt kaugel.

5. Käivitage võimendusaku sõiduki mootor ja laske sel töötada kiirusel 2 000 p/min, seejärel käivitage tühjenenud akuga sõiduki mootor.

Kui aku tühjenemise põhjus pole teada, tuleb lasta autot kvalifitseeritud asjatundjal kontrollida. Kia soovitab pöörduda Kia volitatud esindaja/teenusepartneri poole.

Käimalükkamine

Teie manuaalkäigukastiga sõidukit ei tohi käima lükata, kuna see võib kahjustada heitekontrollisüsteemi.

Automaatkäigukastiga/topeltsiduriga käigukastiga sõidukeid pole võimalik käima lükata.

Järgige käivitusabi toimingu juhendeid.

⚠ HOIATUS

Ärge kunagi pukseerige sõidukit selle käivitamiseks, sest äkiline edasiliikumine mootori käivitumisel võib põhjustada kokkupõrke pukseeriva autoga.

Mootori ülekuumenemine

Kui teie temperatuurinäidik näitab ülekuumenemist, tekib elektrikatkestus või kuulete valju pingimist või koputamist, mootor on tõenäoliselt liiga kuum. Kui esineb mõni eelnimetatud tunnustest, tegutsege järgmiselt:

1. Sõitke lähima ohutu peatuskohani teeserval ning peatage auto.
2. Seadke käiguvahetushoov asendisse P (automaatkäigukast) või neutraalasendisse (manuaalkäigukast) ja rakendage seisupidur. Kui kliimaseade on sees, lülitage see välja.
3. Kui mootori jahutusvedelik jookseb sõiduki alt välja või kapoti alt tuleb suitsu, seisake mootor. Ärge avage kapotti enne kui jahutusvedelikku enam ei voola või kui suitsemine on lõppenud. Kui külmaaine nähtavat kadu ega suitsu ei ole, jätke mootor tööle ja kontrollige, kas mootori jahutusventilaator töötab. Kui jahutusventilaator ei tööta, lülitage mootor välja.
4. Kontrollige, kas veepumba ajamirihm on puudu. Kui see pole puudu, kontrollige, kas see on pingul. Kui rihm tundub olevat rahuldav, kontrollige jahutusvedeliku lekkimist radiaatorist, voolikutest või sõiduki alt. (Kui kliimaseade oli kasutuses, on selle seiskamisel külma vee välja voolamine harilik).

⚠ HOIATUS

Hoidke mootori töötamise ajal vigastuste vältimiseks juuksed, käed ja riided liikuvatest osadest (nt ventilaator ja ajamirihmad) eemal.

5. Kui veepumba ajamirihm on katki või jahutusvedelikku, seisake mootor viivitamatult ja pöörduge kvalifitseeritud asjatundja poole. Kia soovitab pöörduda Kia volitatud esindaja/hooldusspartneri poole.

⚠ HOIATUS

Ärge eemaldage radiaatorikorki, kui mootor on kuum. See võib põhjustada jahutusvedeliku välja pritsimise ja tõsiseid põletusi.

6. Kui te ei leia ülekuumenemise põhjust, oodake, kuni mootori temperatuur on muutunud normaalseks. Kui jahutusvedelikku on lekke tõttu liiga väheks jäänud, siis lisage nüüd paaki ettevaatlikult jahutusvedelikku, et vedelikutase kerkiks paagis keskmisele tasemele.
7. Olge ettevaatlik ja tähelepanelik järgnevate ülekuumenemise märkide osas. Kui ülekuumenemine juhtub uuesti, pöörduge kvalifitseeritud asjatundjate poole. Kia soovitab pöörduda Kia volitatud esindaja/hooldusspartneri poole.

⚠ ETTEVAATUST

- Tõsine jahutusvedeliku kadu näitab, et jahutussüsteemis on leke. Sel juhul laske süsteem kvalifitseeritud asjatundjal üle vaadata. Kia soovitab pöörduda Kia volitatud esindaja/teenusepartneri poole.
- Kui mootor madala jahutusvedeliku taseme tõttu ülekuumeneb, siis võib äkiline jahutusvedeliku lisamine mootorisse pragusid tekitada. Kahjustuste vältimiseks lisage jahutusvedelikku aeglaselt ja väikeste koguste kaupa.

Rehvirõhu kontrollsüsteem (TPMS) (Tüüp A) (mõnel mudelil)

OCDW069002

OCD068003

1. Madala rehvirõhu hoiatus/TPMS rikke märgutuli
2. Madala rehvirõhuga ratta asukoha märgutuli (LCD-ekraanil).

Rehvirõhu kontroll

- Rehvirõhu teavitusrežiimi saate valida näidikuplokis.
  - Vt "Kasutaja seadistuste režiim (mõnel mudelil)" leheküljel 4-74.
- Rehvirõhku kuvatakse 1-2 min peale sõitmist.
- Kui rehvirõhku auto peatumisel ei kuvata, ilmub teade "Drive to dis-

play" (Kuvamiseks sõida). Kontrollige pärast sõitmist rehvirõhku.
- Näidikuplokis saate kasutajaseadetes rehvirõhu ühikut muuta.
  - psi, kpa, bar (Vt peatüki 4 “Kasutajaseaded”).

Kõiki rehve, sh varurehvi (kui kuulub varustusse), tuleb iga kuu külmana kontrollida ja täita sõiduki tootja soovitusliku rehvirõhuni, mille leiate sõiduki andmekleebiselt või rehvi rõhumärgiselt.

(Kui teie autole on paigaldatud rehvid, mis on rehvirõhkude kleebisele märgitud rehvidest erinevas mõõdus, peate nende rehvide õige rehvirõhu ise välja selgitama.)

Sõiduohutuse suurendamiseks on teie auto varustatud rehvirõhu kontrollsüsteemiga (TPMS – Tire Pressure Monitoring System), mis annab hoiatustulega märku, kui rehvirõhk on ühes või mitmes rehvis langenud märgatavalt allapoole nõutavat taset. Kui see madala rehvirõhu hoiatustuli süttib, peatage esimesel võimalusel auto, kontrollige rehvid üle ja täitke vajadusel õige rõhuni. Kui rõhk on rehvis liiga madal, võib rehv sõidu ajal üle kuumeneda ning seetõttu puruneda. Liiga madal rehvirõhk põhjustab ka kütusekulu suurenemist ning rehviturvise kiiremat kulumist, samuti mõjub see halvasti auto juhitavusele ja pidurdusvõimele.

Pidage meeles, et rehvirõhu kontrollsüsteem ei asenda auto rehvide regulaarset ülevaatust ja hooldust. Õige rehvirõhu eest vastutab ikkagi auto juht ja seda ka juhul, kui rõhk pole veel langenud tasemeni, mille korral süttiks madala rehvirõhu hoiatustuli.

Teie auto rehvirõhu kontrollsüsteem on varustatud ka süsteemi häire hoiatustulega, mis annab märku rehvirõhu kontrollsüsteemis tekkinud häirest. TPMS-i rikke märgutuli on kombineeritud madala rehvirõhu märgutulega. Kui süsteem tuvastab tõrke, vilgub märgutuli ligikaudu 1 minuti ja jääb seejärel põlema. See järjestus kordub järgmistel sõiduki käivitamistel kuni rikke kõrvaldamiseni. Kui TPMS-i rikke märgutuli jääb pärast 1-minutilist vilkumist põlema, ei pruugi süsteem tuvastada või anda märku madalast rehvirõhust, nagu ette nähtud.

TPMS-i rikked võivad ilmneda erinevatel põhjustel, sealhulgas vahetus- või asendusrehvide või -rataste paigaldamisel, mis takistab TPMS-il nõuetekohaselt toimida. Kontrollige alati TPMS-i rikke märgutuld pärast sõidukil ühe rehvi või ratta vahetamist, et tagada, et rehvide ja rataste asendamine võimaldab TPMS-il nõuetekohaselt toimida.

✻ MÄRKUS

Kui juhtub mõni järgmistest juhtumitest, laske süsteemi kontrollida kvalifitseeritud asjatundjal. Kia soovitab pöörduda Kia volitatud esindaja/teenusepartneri poole.

1. Madala rehvirõhu märgutuli/TPMS rikke märgutuli süttib 3 sekundiks süütelüliti asendisse ON (SEES) lülitamisel või mootori töötamisel.
2. Rehvirõhu kontrollsüsteemi märgutuli jääb pärast üheminutilist vilkumist püsivalt põlema.
3. Madala rõhuga rehvi märgutuli jääb püsivalt põlema.

Madala rehvirõhu märguanne

Madala rehvirõhuga rehvi märguanne

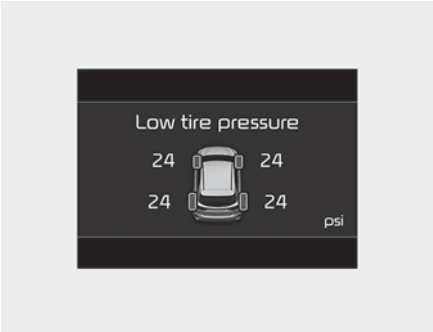

OCDW069024

Kui rehvirõhu kontrollsüsteemi märgutuli süttib ja LCD-ekraanil kuvatakse hoiatus, on üks või mitu teie rehvidest märkimisväärselt madalama rõhuga. Madala rehvirõhuga rehvi märguande puhul näidatakse märgutulega ära madala rehvirõhuga rehv.

Kui kumbki märgutuli süttib, vähendage kohe kiirust, vältige järske kurve ja eeldage pikenenud peatumisteekonda. Peatage esimesel võimalusel auto ja kontrollige auto rehvid üle. Täitke rehvid nõutava rõhuni, mis on kirjas auto rehvirõhkude kleebisel (see on kinnitatud juhipoolse keskpiilari välispaneelile). Kui te ei jõua rehvitöökotta või kui rehv ei hoia lisatud õhku, vahetage madalrõhuga rehv varurehvi vastu.

Kui sõidate pärast rehvi varurehvi vastu vahetamist umbes 10 minuti jooksul kiiremini kui 25 km/h, juhtub üks järgnevaist.

- TPMS-i rikke märgutuli võib vilkuda ligikaudu 1 minuti ja jääb seejärel põlema, sest varurehvile pole paigaldatud TPMS-andurit (anduriga varustatud rehv ei ole sõidukis)
- TPMS-i märgutuli jääb sõidu ajal põlema, sest varurattal TPMS-i sensor puudub. (sensoriga varustatud vahetatud ratas asub autos).

⚠ ETTEVAATUST

- Talvel või külma ilma puhul võib madalrõhu märgutuli süttida, kui rehvirõhk reguleeriti soovituslikule rõhule soojas ilmas. See ei tähenda, et TPMS on rikkis, sest vähenenud temperatuur vähendab ka rehvirõhku.
- Kui sõidate soojast piirkonnast külma piirkonda või külmast piirkonnast sooja piirkoda, või kui välistemperatuur on kõrgem või madalam, tuleb kontrollida rehvirõhku ja reguleerida rehvid soovituslikule rehvirõhu väärtusele.
- Rehvide õhuga täitmisel ei pruugi tingimused madalrõhu märgutule kustutamiseks olla täidetud. Seda seetõttu, et rehvipumbal on jõudluses veamarginaal. Madala rehvirõhu märgutuli kustub, kui rehvirõhk ületab soovitusliku rehvirõhu.

⚠ HOIATUS

Madala rõhu kahjustused

Kui rõhk on rehvides liiga madal, võib auto muutuda ebastabiilseks ning raskesti juhitavaks, lisaks võib pikeneda ka pidurdusteekond.

Pidev madala rehvirõhuga sõitmine võib põhjustada rehvide ülekuumenemise ja tõrkeid.

Rehvirõhu kontrollsüsteemi (TPMS) häire hoiatustuli

Rehvirõhu kontrollsüsteemi probleemi korral vilgub märgutuli umbes minuti jooksul ning jääb siis põlema.

Sellisel juhul laske probleemi põhjuse väljaselgitamiseks süsteemi kontrollida kvalifitseeritud asjatundjal. Kia soovitab pöörduda Kia volitatud esindaja/teenusepartneri poole.

✻ MÄRKUS

TPMS-i rikke korral ei kuvata tühja rehvi märgutuld, isegi kui sõidukil on alarõhu-ga tühi rehv.

⚠ ETTEVAATUST

- Rehvirõhu kontrollsüsteemi märgutuli võib 1 minuti vilkuda ja seejärel põlema jääda ka siis, kui lähedal on elektriliin või raadiosaatja (nt politseijaoskond, valitsus- ja avalikud bürood, ringhäälingujaamad, sõjaväerajatised, lennujaamad, telemastid jne). See võib häirida rehvirõhu kontrollsüsteemi (TPMS) normaalset toimimist.
- TPMS-i rikke märgutuli võib vilkuda ligikaudu 1 minuti ja jääda põlema ka lumekettide kasutamisel või elektroonikaseadme kasutamisel (nt sülearvuti, mobiiltelefoni laadija, kaugkäivitusseade, navigatsiooniseade jne).

See võib häirida rehvirõhu kontrollsüsteemi (TPMS) normaalset toimimist.

Rehvi vahetamine TPMS-iga

Kui teil on tühi rehv, süttivad madala rehvirõhu ja asukoha märgutuled. Sel juhul laske süsteem kvalifitseeritud asjatundjal üle vaadata. Kia soovitab pöörduda Kia volitatud esindaja/teenusepartneri poole.

⚠ ETTEVAATUST

Soovitame teil kasutada Kia poolt tunnustatud hermeetikut.

Rehvirõhu anduril ja rattal olev tihend tuleb rehvi asendamisel eemaldada.

Iga ratas on varustatud rehvirõhu anduriga, mis on paigaldatud rehvi sisse, ventiilikorgi taha. Peate kasutama TPMS-i määratud rehve. Laske rehve hooldada kvalifitseeritud asjatundjatel. Kia soovitab pöörduda Kia volitatud esindaja/teenusepartneri poole.

Kui sõidate pärast rehvi varurehvi vastu vahetamist umbes 10 minuti jooksul kiiremini kui 25 km/h, juhtub üks järgnevaist.

- TPMS-i rikke märgutuli võib vilkuda ligikaudu 1 minuti ja jääb seejärel põlema, sest varurehvile pole paigaldatud TPMS-andurit (anduriga varustatud rehv ei ole sõidukis)
- TPMS-i märgutuli jääb sõidu ajal põlema, sest varurattal TPMS-i sensor puudub. (sensoriga varustatud vahetatud ratas asub autos).

Võimalik, et te ei suuda tühja rehvi sellele lihtsalt peale vaadates tuvastada. Kasutage rehvirõhu mõõtmiseks alati kvaliteetset rehvi manomeetrit. Pange tähele, et soojal rehvil (sõitmisest) on kõrgem rõhk kui külmal rehvil (vähemalt 3 tundi liikumatuna olnud või sõidetud 3 tunni jooksul vähem kui 1,6 km).

Laske rehvil enne rehvirõhu mõõtmist jahtuda. Veenduge alati enne soovitusliku rõhuni täitmist, et rehv on külm.

Külm rehv tähendab, et sõiduk on seisnust 3 tundi ja sõitnud 3-tunnilise perioodi jooksul vähem kui 1,6 km.

⚠ ETTEVAATUST

Soovitame kasutada Kia heakskiidetud tihendit, kui teie sõiduk on varustatud rehvirõhu kontrollsüsteemiga. Vedeltihend võib rehvirõhu andureid kahjustada

⚠ HOIATUS

TPMS

- Rehvirõhu kontrollsüsteem ei suuda teid hoiatada ootamatu ja tõsise rehvivigastuse korral, mis on tekkinud väliste tegurite, nt naelte vm teele sattunud prügi tõttu.
- Kui tunnete sõiduki ebastabiilsust, siis võtke viivitamata jalg gaasipedaalilt, vajutage õrnalt ja vähehaaval piduripedaali ning sõitke aeglaselt ohutusse kohta.

⚠ HOIATUS

TPMS-i kaitsmine

Rehvirõhu kontrollsüsteemi iseseisev reguleerimine, ümberehitamine või süsteemi osade eemaldamine mõjuvad süsteemi töökorrale halvasti ning see ei pruugi teid enam madala rehvirõhu või süsteemi häire korral hoiatada. Samuti võib selline isetegevus tühistada rehvirõhu kontrollsüsteemile antud garantii.

⚠ HOIATUS

EUROOPA jaoks

- Ärge muutke sõidukit, see võib mõjutada TPMS-i toimimist.
- Kaubanduses saadaolevatel velgedel ei ole TPMS-andurit. Ohutuse tagamiseks kasutage varuosi kvalifitseeritud asjatundjalt. Kia soovitab pöörduda Kia volitatud esindaja/teenusepartneri poole.
- Kaubandusest ostetavate velgede puhul kasutage Kia volitatud edasimüüja poolt heakskiidetud TPMS andureid.
  Kui teie sõiduk ei ole varustatud TPMS-anduritega või TPMS ei toimi nõuetekohaselt, võite oma riigis läbiviidaval perioodilisel ülevaatusel läbi kukkuda.
- Kõik Euroopas järgmistel perioodidel müüdud autod peavad olema varustatud rehvirõhu kontrollsüsteemiga.
  – Uued mudelid: alates 1. novembrist 2012;
  – Käesolev mudel: alates 1. novembrist 2014 (aluseks on auto esmaregistreerimine)

Rehvirõhu kontrollsüsteem (TPMS) (Tüüp B) (mõnel mudelil)

OCDW069040

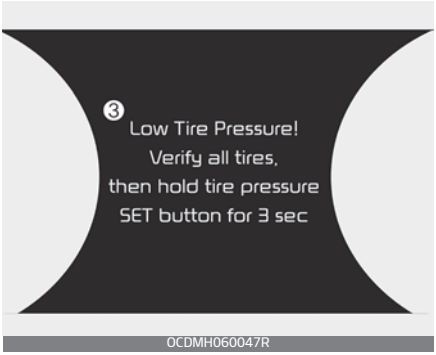

OCDMH060047R

1. Madala rehvirõhu hoiatustuli/rehvirõhu kontrollsüsteemi häire hoiatustuli
2. TPMS SET lüliti
3. Madala rehvirõhu märguanne (Kuvatakse LCD-ekraanil)

Selle sõiduki TPMS jälgib ja võrdleb sõidu ajal iga ratta ja rehvi veere-raadiust ja pöördeomadusi. Ja see kontrollib, kas mõni rehv on teistest oluliselt tühjem.

Süsteemi lähtestamiseks vajutage vastavalt toimingule TPMS SET nuppu ja talletage praegune rehvirõhk.

Pärast seda, kui üks või mitu rehvi on teistest oluliselt tühjemad, süttib madala rehvirõhu märgutuli ja näidikupaneelil kuvatakse teade.

TPMS-i rikke korral süttib rikke märgutuli.

TPMS-i lähtestamise toiming

TPMS tuleb lähtestada järgmistes olukordades.

- Pärast rehvide (või rataste) parandamist või asendamist
- Pärast rehvide ümbervahetamist
- Pärast rehvirõhu reguleerimist
- Madala rehvirõhu märgutule süttimisel
- ABS-süsteemi või vedrustuste vahetamisel

1. Parkige sõiduk tasasele, tugevale pinnale.
2. Täitke rehvid nõutava rõhuni, mis on kirjas auto rehvirõhkude kleebisel (see on kinnitatud juhipoolse keskpiilari välispaneelile).
3. Käivitage mootor, vajutage ja hoidke TPMS-i lähtestamiseks ligikaudu kolm sekundit TPMS SET nuppu. Lähtestamisprotsess toimub automaatselt.

4. Seejärel kontrollige, et madala rehvirõhu hoiatustuli kustuks pärast neljaks sekundiks vilkumist. Suurendatud näidikuploki korral kontrollige, et näidikul kuvatakse teade "Tire pressure stored" (rehvirõhk talletatud).
5. Pärast TPMS-i lähtestamist sõitke sõidukiga ligikaudu 20 minutit, et uus rehvirõhk süsteemi talletada.

* Madala rehvirõhu märgutule süttimisel korrake sammu 3.

TPMS-i lähtestamisel talletatakse praegune rehvirõhk standardse rehvirõhuna.

⚠ ETTEVAATUST

- Rehve tühjendamata ei pruugi süsteem TPMS-i lähetamisel teid teavitada, isegi kui rehvid on oluliselt tühjemad. Enne TPMS-i lähtestamist tuleb kontrollida nõuetekohast rehvirõhku.
- TPMS ei pruugi korralikult toimida, kui te seda ei lähtesta.
- TPMS-i lähtestamise nupu vajutamisel sõidu ajal lähtestamisprotsess ei käivitu. TPMS-i lähtestamise nuppu tuleb vajutada siis, kui sõiduk on täielikult peatatud.
- Rehvirõhku tuleb kontrollida ja rehve täita, kui need on külmad. „Külm rehv“ tähendab seda, et autoga pole vähemalt 3 viimast tundi sõidetud või on viimase kolme tunni jooksul sõidetud alla 1,6 km.

Rehvirõhu kontrollsüsteem (TPMS)

Kõiki rehve, sh varurehvi (kui kuulub varustusse), tuleb iga kuu külmana kontrollida ja täita sõiduki tootja soovitusliku rehvirõhuni, mille leiate sõiduki andmekleebiselt või rehvi rõhumärgiselt. (Kui teie sõiduki rehvid on teises suuruses, kui sõiduki andmekleebisel või rehvi rõhumärgisel märgitud, peate määrama nende rehvide õige rehvirõhu.)

⚠ HOIATUS

Rehvi üle- või alatäitmine võib lühendada selle kasutusiga, mõjutada sõiduki käsitsemist ja põhjustada rehvi ootamatu purunemise. Seeläbi võite sõiduki üle kontrolli kaotada ja põhjustada õnnetuse.

Sõiduohutuse suurendamiseks on teie auto varustatud rehvirõhu kontrollsüsteemiga (TPMS – Tire Pressure Monitoring System), mis annab hoiatustulega märku, kui rehvirõhk on ühes või mitmes rehvis langenud märgatavalt allapoole nõutavat taset. Kui see madala rehvirõhu hoiatustuli süttib, peatage esimesel võimalusel auto, kontrollige rehvid üle ja täitke vajadusel õige rõhuni. Kui rõhk on rehvis liiga madal, võib rehv sõidu ajal üle kuumeneda ning seetõttu puruneda.

Liiga madal rehvirõhk põhjustab ka kütusekulu suurenemist ning rehviturvise kiiremat kulumist, samuti mõjub see halvasti auto juhitavusele ja pidurdusvõimele.

Pidage meeles, et rehvirõhu kontrollsüsteem ei asenda auto rehvide regulaarset ülevaatust ja hooldust. Õige rehvirõhu eest vastutab ikkagi auto juht ja seda ka juhul, kui rõhk pole veel langenud tasemeni, mille korral süttiks madala rehvirõhu hoiatustuli.

Teie auto rehvirõhu kontrollsüsteem on varustatud ka süsteemi häire hoiatustulega, mis annab märku rehvirõhu kontrollsüsteemis tekkinud häirest. TPMS-i rikke märgutuli on kombineeritud madala rehvirõhu märgutulega. Kui süsteemis tuvastatakse häire, vilgub see hoiatustuli umbes minut aega ja jääb seejärel püsivalt põlema. See järjestus kordub järgmistel sõiduki käivitamistel kuni rikke kõrvaldamiseni.

Kui häire hoiatustuli põleb, ei pruugi süsteem enam madalat rehvirõhku tuvastada ja sellest märku anda. TPMS-i rikked võivad ilmneda erinevatel põhjustel, sealhulgas vahetus- või asendusrehvide või -rataste paigaldamisel, mis takistab TPMS-il nõuetekohaselt toimida.

Kontrollige alati TPMS-i rikke märgutuld pärast sõidukil ühe rehvi või ratta vahetamist, et tagada, et rehvide ja rataste asendamine võimaldab TPMS-il nõuetekohaselt toimida.

✻ MÄRKUS

Kui toimub midagi alltoodust, laske süsteemi Kia volitatud esindajal kontrollida.

1. Madala rehvirõhu märgutuli/ TPMS rikke märgutuli süttib 3 sekundiks süütelüliti asendisse ON (SEES) lülitamisel või mootori töötamisel.
2. Rehvirõhu kontrollsüsteemi märgutuli jääb pärast üheminutilist vilkumist püsivalt põlema.
3. Madala rõhuga rehvi märgutuli jääb püsivalt põlema.

Madala rehvirõhu märguanne

Madala rehvirõhuga rehvi indikaator ja rehvirõhu näit

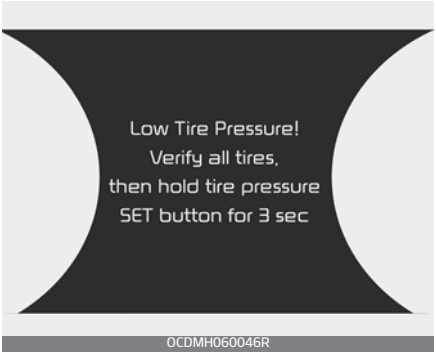

Kui rehvirõhu kontrollsüsteemi märgutuli süttib ja LCD-ekraanil kuvatakse hoiatus, on üks või mitu teie rehvidest märkimisväärselt madalama rõhuga. Madala rehvirõhuga rehvi märguande puhul näidatakse märgutulega ära madala rehvirõhuga rehv.

Kui kumbki märgutuli süttib, vähendage kohe kiirust, vältige järske kurve ja eeldage pikenenud peatumisteekonda. Peatage esimesel võimalusel auto ja kontrollige auto rehvid üle. Täitke rehvid nõutava rõhuni, mis on kirjas auto rehvirõhkude kleebisel (see on kinnitatud juhipoolse keskpiilari välispaneelile). Seejärel lähtestage TPMS vastavalt toimingule.

Kui te ei jõua rehvitöökotta või kui rehv ei hoia lisatud õhku, vahetage madalrõhuga rehv varurehvi vastu.

Madala rehvirõhu märgutuli jääb põlema ja TPMS-i rikke märgutuli võib ühe minuti vilkuda ja seejärel jääda põlema, kuni lastele madala rõhuga rehvi parandada ja sõidukil välja vahetada.

⚠ ETTEVAATUST

Talvel või külma ilma puhul võib madalrõhu märgutuli süttida, kui rehvirõhk reguleeriti soovituslikule rõhule soojas ilmas. See ei tähenda seda, et auto rehvirõhu kontrollsüsteemis oleks häire. Põhjuseks on hoopis rõhu alanemine rehvis temperatuurilanguse tõttu.

Kui sõidate soojast piirkonnast külma piirkonda või külmast piirkonnast sooja piirkoda, või kui välistemperatuur on palju kõrgem või madalam, tuleb kontrollida rehvirõhku ja reguleerida rehvid soovituslikule rehvirõhu väärtusele.

Seejärel lähtestage TPMS vastavalt toimingule.

TPMS ei pruugi allolevatel tingimustel õigesti kalibreerida.

- TPMS ei ole õigesti lähtestatud.
- Te ei kasuta originaalrehve.
- Sõidate lumistel või libedatel teedel.
- Kiirendate, aeglustate või pöörate järsult rooli.
- Sõidate liige kiiresti või aeglaselt.
- Rehvidel on raskem ja ebaühtlane koormus.

- Kasutatakse varurehvi või lumekette.

⚠ HOIATUS

Madala rõhu kahjustused

Kui rõhk on rehvides liiga madal, võib auto muutuda ebastabiilseks ning raskesti juhitavaks, lisaks võib pikeneda ka pidurdusteekond.

Pidev madala rehvirõhuga sõitmine võib põhjustada rehvide ülekuumenemise ja tõrkeid.

Ratta vahetamine (varurattaga automudelid) (mõnel mudelil)

Tungraud ja tööriistad

5-uksega

Mahtuniversaal

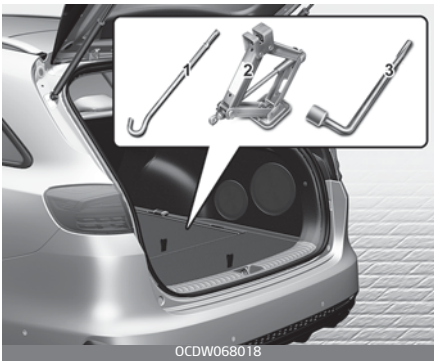

Luukpära

Linnamaastur

Tungraud, tungraua käepide ja rattavõti asuvad pagasiruumis põhjakatte all.

Tõstke nendeni jõudmiseks pagasiruumi põhjakatet.

1. Tungraua käepide
2. Tungraud
3. Ratta mutrivõti

Tungraua kasutamise juhised

Tungraud on ette nähtud ainult ratta vahetamiseks hädaolukorras.

Et tungraud ei saaks sõidu ajal koliseda, tuleks see korralikult kinnitada.

Järgige tungraua kasutamise juhiseid, et vähendada kehavigastuste võimalikku ohtu.

⚠ HOIATUS

Rehvide vahetamine

- Ärge püüdke kunagi sõidukit parandada avalike teede või maanteede sõiduradadel.
- Liigutage sõiduk enne rehvi vahetamist alati teelt täielikult maha, teepeenrasse. Tungrauda tuleb kasutada tugeval, tasasel pinnal. Kui te ei leia teelt kõrval tugevat, tasast pinda, kutsuge pukseerimisabi.
- Kasutage alati õigeid eesmiseid ja tagumisi tungraua asendeid; ärge kasutage kunagi põrkeraudu või muid sõiduki osi tungraua toeks.
- Sõiduk võib tungraualt maha veereda, põhjustades tõsiseid vigastusi või surma.
- Ärge minge sõiduki alla, mida toetab tungraud.
- Ärge käivitage ega käitage mootorit, kui sõiduk on tungraual.
- Ärge laske kellelegi sõidukisse jääda, kui sõiduk on tungraual.
- Veenduge, et lapsed oleksid eemal teest ja tungrauaga tõstetavast sõidukist.

Varurehvi eemaldamine ja hoiustamine

OSK3068040NR

Varuratta vabastamiseks keerake varuratta polti vastupäeva. Hoiustage rehvi eemaldamisele vastupidises järjekorras.

Et varurehv ja tööriistad sõidu ajal ei logiseks, kinnitage need korralikult.

⚠ HOIATUS

Kontrollige, et varuratta kinnitus on ratta keskosaga korrektselt joondatud, vastasel juhul võib varuratas logisema hakata.

Varuratas võib sel juhul kandurilt alla kukkuda ja õnnetuse põhjustada.

Rehvide vahetamine

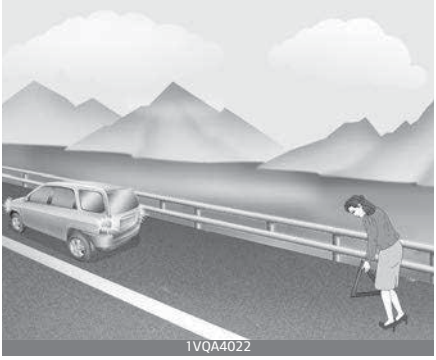
1VQA4022

1. Parkige tasasele pinnale ja rakendage täielikult seisupidur.
2. Lülitage sisse tagasikäik R (manuaalkäigukastiga autol).
3. Aktiveerige ohutuled.

1VQA4023

4. Eemaldage sõidukist rattavõti, tungraud, tungraua käepide ja varurehv.
5. Blokeerige tungraua asendile diagonaalis vastas oleva ratta esi- ja tagaosa.

⚠ HOIATUS

Rehvi vahetamine

- Sõiduki liikumise vältimiseks rehvi vahetamise ajal rakendage alati täielikult seisupidur ja blokeerige alati ratas, mis on diagonaalis vastu vahetatavat ratast.
- Soovitame sõiduki rehvid kiiludega kinnitada ning et tungrauaga tõstetavas sõidukis ei viibiks kedagi.

OCDW069019

6. Vabastage rattamutrid vastupäeva ühe pöörde kaupa, aga ärge eemaldage ühtegi mutrit kuni rehv on maast lahti tõstetud.

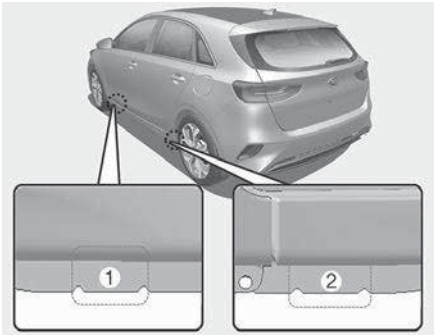

OCDW069020

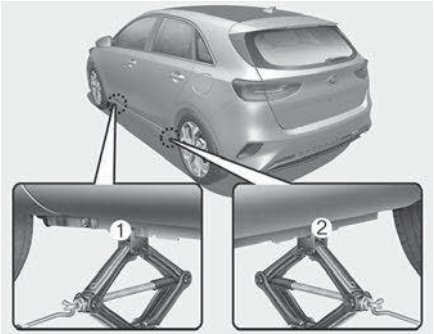

OCDW069021

7. Paigutage tungraud vahetatavale rehvile kõige lähemale asuvasse eesmisesse (1) või tagumisse (2) kinnituskohta. Asetage tungraud raami alla määratud kohtadesse. Tungraua asendid on raami külge keevitatud plaadid, millel on kaks sakki ja suurendatud täpp tungrauaga osutamiseks.

⚠ HOIATUS

Tungraua asukoht

Võimalike vigastuste vältimiseks kasutage ainult sõidukiga kaasasolevat tungrauda ja õiges tungraua asendis; ärge kasutage tungraua toena kunagi mõnda sõiduki muud punkti

8. Sisestage tungraua käepide tungrauda ja keerake seda päripäeva, tõstes sõidukit kuni rehv on maast lahti. See mõõt on ligikaudu 30 mm. Enne rattamutrite eemaldamist veenduge, et sõiduk on stabiilne ja et puuduks liikumis- või libisemisvõimalus.

OCDW069022

9. Keerake rattamutrid lahti ja eemaldage sõrmedega. Libistage ratas tikkpoltidelt maha ja asetage see tasaselt, et see ei saaks minema veereda. Ratta rummule asetamiseks tõstke varurehv üles, joondage augud tikkpoltidega ja libistage ratas neile peale.
Kui see on raske, kallutage ratast kergelt ja seadke ratta ülemine ava ülemisse tikkpolti. Seejärel liigutage ratast edasi-tagasi, kuni ratta saab libistada üle teiste poltide.

⚠ HOIATUS

Velgede servad võivad olla teravad. Käsitlege neid võimalike vigastuste vältimiseks ettevaatlikult. Enne ratta kohale asetamist veenduge, et rummul ega rattal pole midagi ees (nt muda, tõrv, kruus jne), mis takistaks rattal kindlalt vastu rummu kinnitumist.

Kui on, eemaldage see. Kui ratta ja rummu vahel ei ole paigaldamisel head ühendust, võivad rattamutrid lahti tulla ja põhjustada ratta kaotamise. Ratta kaotamine võib põhjustada sõiduki üle juhitavuse kaotamise. See võib põhjustada tõsiseid vigastusi või surma.

10. Ratta uuesti paigaldamiseks hoidke seda tikkpoltidel, pange rattamutrid poltidele ja keerake need sõrmedega kinni. Liigutage ratast, veendumaks, et see on täielikult paigas ja seejärel kinnitage mutrid sõrmedega nii kõvasti kui suudate.
11. Langetage sõiduk maapinnale, keerates rattavõtit vastupäeva.

OCDW069023

Seejärel asetage võti nagu joonisel näidatud ja kinnitage rattamutrid. Veenduge, et pesa on täielikult üle mutri. Ärge seiske võtme käepidemel ega kasutage pikendustoru. Pingutage kõik ratta mutrid. Seejärel kontrollige iga mutri tihedust. Pärast ratta vahetamist laske süsteemi kontrollida kvalifitseeritud asjatundjal. Kia soovitab pöörduda Kia volitatud esindaja/teenusepartneri poole.

Rattamutri pingutusmoment:

Terasratas ja alumiiniumsulast ratas:

11–13 kgf•m

Kui teil on rehvi manomeeter, eemaldage ventiilikork ja kontrollige rõhku. Kui rõhk on soovituslikust madalam, sõitke aeglaselt lähimasse rehvitöökotta ja täitke sobiva rõhuni. Kui see on liiga kõrge, reguleerige õige väärtuseni. Paigaldage alati pärast kontrollimist või rehvirõhu reguleerimist ventiilikork. Kui korki tagasi ei panda, võib õhk hakata rehvist väljuma. Ventiilikorgi kaotamisel ostke uus ja paigaldage see võimalikult kiiresti.

Pärast rataste vahetamist kinnitage tühi rehv oma kohale ja pange tungraud ning tööriistad nende hoiustamiskohtadele.

⚠ ETTEVAATUST

Teie sõiduk on rattapoltidel ja mutritel meeterkeermed. Veenduge ratta eemaldamisel, et paigaldatakse samad mutrid, mis eemaldati, või et väljavahetamisel kasutatakse meeterkeermete ja sama sooniga mutreid. Mitte-meeterkeermetega mutri paigaldamine meeterkeermetega poldile ja vastupidi ei kinnita ratast nõuetekohaselt rummule ja kahjustab tikkpolti nii, et see tuleb välja vahetada.

Pange tähele, et enamikul rattamutritel ei ole meeterkeermeid. Kontrollige alati väga täpselt järelturu rattamutrite ja rataste keermeid. Kahtluse korral pöörduge kvalifitseeritud asjatundja poole. Kia soovitab pöörduda Kia volitatud esindaja/hoolduspartneri poole.

⚠ HOIATUS

Tikkpoltide kahjustumisel võivad need kaotada oma võime ratast kinni hoida. See võib viia ratta lahtitulemise ja kokkupõrkeni, põhjustades tõsiseid vigastusi.

Et tungraud, tungraua käepide, rattavõti ja varurehv sõidu ajal ei logiseks, kinnitage need korralikult.

⚠ HOIATUS

Ebapiisav varurehvi rõhk

Kontrollige rehvirõhku esimesel võimalusel pärast varurehvi paigaldamist. Vajaduse korral reguleerige määratud rõhule. Täpsem teave "Rehvid ja veljed (5 uksega, universaalkerega auto, luukpära)" leheküljel 9-7, "Rehvid ja veljed (linnamaastur)" leheküljel 9-8.

Oluline – ajutise varuratta kasutamine (mõnel mudelil)

Teie sõiduk on varustatud ühe ajutise varurehviga. Varurehv võtab vähem ruumi kui täismõõdus rehv. See rehv on tavalisest rehvist väiksem ja mõeldud ainult ajutiseks kasutamiseks.

⚠ ETTEVAATUST

- Ajutise varurehviga tuleb sõita ettevaatlikult. Ajutine varurehv tuleb esimesel võimalusel tavamõõdus rehvi vastu välja vahetada.
- Soovitame mitte kasutada korraga rohkem kui ühte ajutist varuratast.

⚠ HOIATUS

Ajutine varurehv on vaid hädaolukordadeks. Ärge käitage oma sõidukit ajutise varurehviga kiiremini kui 80 km/h. Originaalrehv tuleb esimesel võimalusel ära parandada või asendada, et vältida varurehvi rikkest tulenevad füüsiliste vigastuste või surma ohtu.

Varurehvi rehvirõhk peab olema vähemalt 420 kPa.

⚠ ETTEVAATUST

Kontrollige rehvirõhku pärast rehvi paigaldamist. Vajaduse korral reguleerige see määratud rõhule.

Varurehvi kasutamisel pöörake tähelepanu järgmistele ohutusabinõudele.

- Ärge mingil juhul sõitke ajutise varurehviga kiiremini kui 80 km/h, sest nii võib rehv viga saada.
- Veenduge, et sõidate piisavalt aeglaselt kõikide ohtude vältimiseks. Augud, teele kukkunud praht jms võivad ajutist varurehvi tõsiselt kahjustada.
- Rehv võib ajutise varuratta pikaajalisel kasutamisel puruneda, põhjustades juhitavuse kaotuse ning tuues kaasa vigastusi.
- Ärge koormake autot üle ega ületage ajutise varuratta rehvil näidatud kandevõimet.
- Vältige üle takistuste sõitmist. Ajutise varuratta rehv on väiksema läbimõõduga kui normaalmõõtu rehv. Seetõttu on auto kere umbes 2,5 cm võrra madalamal ja võib kergesti viga saada.
- Ärge minge automaatsesse autopesulasse, kui autole on paigaldatud ajutine varuratas.
- Ärge kasutage varurehvil rehvikette. Väiksema mõõdu pärast ei ole rehvikett sellele sobilik. See võib sõidukit kahjustada ja viia keti kaotamiseni.

- Kui peate sõitma lumel või jääl, ei tohiks ajutist varuratast esisillal kasutada.
- Ärge kasutage oma ajutist varuratast ühelgi teisel sõidukil, sest see on valmistatud spetsiaalselt teie auto jaoks.
- Ajutise varurehvi turvise eluiga on lühem kui tavarehvil. Kontrollige ajutist varurehvi regulaarselt ning asendage kulunud rehv sama mõõtu ja samasuguse ehitusega rehviga, paigaldades selle samale veljele.
- Ajutise varuratta rehvi ei tohiks kasutada ühelgi teisel veljel. Samuti ei tohi ajutise varuratta veljele paigaldada normaalmõõtu rehve, talverehve, rattakilpe jms. Selle üritamisel võivad ilmneda nende osade või teiste auto komponentide kahjustused.
- Ärge kasutage korraga rohkem kui ühte ajutist varuratast.
- Ärge vedage haagist, kui autole on paigaldatud ajutine varuratas.

Tungraua silt

Tüüp A

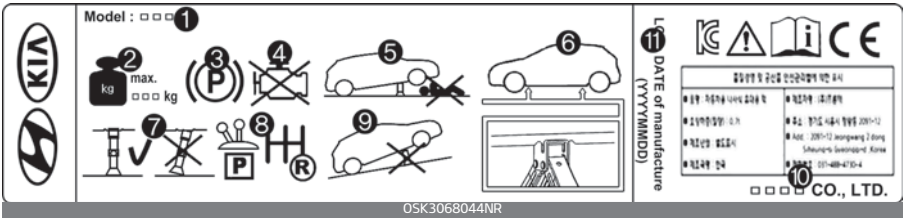

OSK3068044NR

Tüüp B

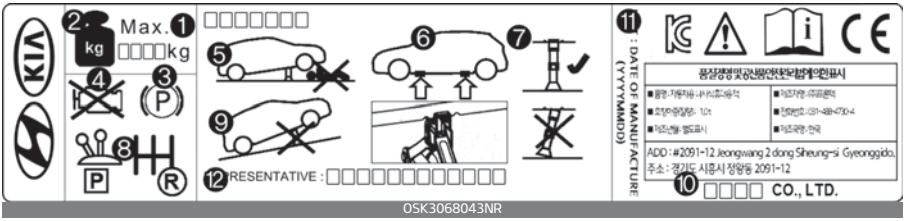

OSK3068043NR

Tüüp C

OSK3068045NR

* Tegelik tungraua silt võib pildil kujutatud sildist erineda. Täpsed andmed leiate tungrauale kinnitatud sildilt.

1. Mudeli nimetus
2. Suurim lubatud koormus
3. Tungraua kasutamise ajaks tuleb rakendada seisupidur.
4. Tungraua kasutamise ajaks tuleb mootor välja lülitada.
5. Ärge minge sõiduki alla, mida toetab tungraud.
6. Kasutage tungraua jaoks ette nähtud toetuspunkte raami all.
7. Sõiduki toetamisel peab tungraua alusplaat olema vertikaalselt tõstepunkti all.
8. Manuaalkäigukastiga autol lülitage sisse tagurduskäik.
9. Tungrauda tuleb kasutada tugeval, tasasel pinnal.
10. Tungraua tootja
11. Tootmiskuupäev
12. Esindaja firma ja aadress

EÜ vastavusdeklaratsioon tungrauale

CE

EC Declaration of Conformity
according to EC Machinery Directive 2006/42/EC

We, **FRONTEC CO., LTD.**
2091-12 Jeongwang 2(i)-dong Siheung-si Gyeonggi-d ,Korea
declare under our sole responsibility that the product

Product : JACK-ASSY
Type Designation(s) : 1200KG, 1000KG, 800KG, 700KG, 500KG
Serial No. : N/A (prototype)
Year of Manufacture : 2013
to which this declaration relates is in conformity with the following standard(s) or other normative document(s);

EN ISO12100 (2010)	Safety of machinery - General principles for design – Risk assessment and risk reduction
EN 1494/A1 (2008)	Mobile or movable jacks and associated lifting equipment

following the provisions of Directive(s);

2006/42/EC	Directive on the approximation of the laws of Member States relating to machinery (OJ L157 Jun, 9, 2006)

Siheung-si Gyeonggi-d ,Korea / 15.07.2013 SOO HONG, MIN President
(Place and date of issue)(Name and signature or equivalent making of authorized person)

* T.C.F Compiling Location:
- Address: PRIBORSKA 280, 739 42 FRYDEK MISTEK,CHLEBOVICE, CZECH REPUBLIC
- Team: Purchase team
- Company name: HANWHA L&C CZECH s.r.o

OUM074110L

Rehvi parandamine (rehviparanduskomplektiga autod) (mõnel mudelil)

5-uksega

Mahtuniversaal

Luukpära

Linnamaastur

Enne rehviparanduskomplekti kasutamist lugege läbi järgmised juhised.

1. Kompressor
2. Tihendusaine pudel

Rehviparanduskomplekt on rehvi ajutine abinõu ja laske pärast parandamist esimesel võimalusel rehv kvalifitseeritud asjatundjal üle vaadata. Kia soovitab pöörduda Kia volitatud esindaja/teenusepartneri poole.

⚠ ETTEVAATUST

Hermeetikupudel

Kui kaks või enam rehvidest on tühjad, ärge kasutage rehviparanduskomplekti enam kui ühe tühja rehviga.

⚠ HOIATUS

Rehvisein

Ärge kasutage rehviparanduskomplekti rehvi külgede parandamiseks. See võib rehvitõrke tõttu õnnetuse põhjustada.

⚠ HOIATUS

Ajutine parandus

Laske rehv võimalikult kiiresti parandada. Rehvi rõhk võib peale rehvirõhukomplektiga parandamist väheneda.

⚠ ETTEVAATUST

- Jälgige, et peale hermeetiku kasutamist ei jääks hermeetiku jäägid rehvi ja velje siseosa külge. Kui hermeetikut ei eemaldata, võib tekkida müra või vibratsioon.
- Soovitame kasutada Kia originaalhermeetikut.
- Kui TPMS hoiatustuli põleb peale rehviparanduskomplekti kasutamist, laske oma autot kvalifitseeritud asjatundjal kontrollida. Kia soovitab pöörduda Kia volitatud esindaja/hoolduspartneri poole.

Sissejuhatus

Rehviparanduskomplekt (TMK) võimaldab läbitorgatud rehviga sõitu jätkata.

Kompressorist ja hermeetikupudelist koosneva paranduskomplektiga on võimalik tõhusalt ja mugavalt tihendada enamikku sõiduauto rehvi torgetest, mille on põhjustanud nael vms, ning rehvi seejärel täis pumbata.

Purunenud rehvi korraliku tihendamise järel sõitke ettevaatlikult (kuni 200 km) kuni 80 km/h kiirusega lähimasse auto- või rehvihoolduspunkti ning laske rehv ära parandada või ära vahetada.

Suuri torkeid ei pruugi olla võimalik paranduskomplektiga tihendada.

Rehvirõhu alanemine võib rehvi sõiduomadusi tuntavalt halvendada.

Seepärast tuleks vältida järske pöördeid ja muid äkilisi manöövreid, eriti kui veate rasket koormat või järelhaagist.

TMK ei ole ette nähtud püsiva rehviparandusmeetodina ja seda tohib kasutada vaid ühe korra.

Järgnevalt kirjeldatakse sammhaaval, kuidas auk rehvis ajutiselt väga lihtsalt ja usaldusväärselt ära parandada.

Lugege jaotist "Rehviparanduskomplekti ohutu kasutamine" leheküljel 7-36.

⚠ HOIATUS

Ärge kasutage rehviparanduskomplekti, kui rehv on tugevalt viga saanud seetõttu, et tühja või peaaegu tühja rehviga on sõitu pikemat aega jätkatud.
Rehviparanduskomplektiga saab parandada ainult neid torkeauke, mis on tekkinud rehvi protektorisse.

Rehviparanduskomplekti (TMK) (tüüp A) osad

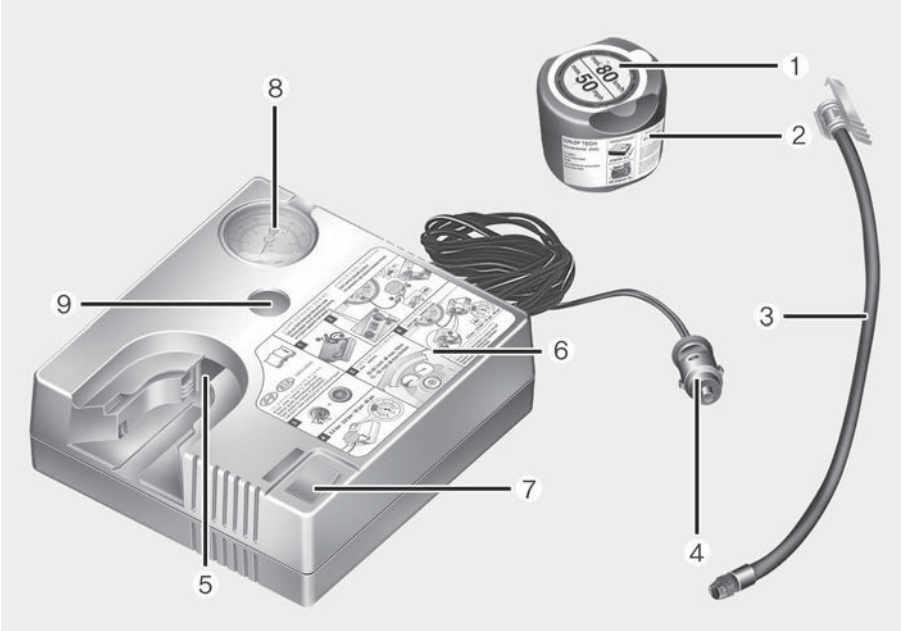

1. Kiirusepiirangu kleebis
2. Tihendusaine pudel
3. Täitevoolik (hermeetiku pudeli ühendamiseks rehvi ventiiliga)
4. Pistikud ja kaabel toitepistiku otse ühendamiseks
5. Hermeetikupudeli hoidja
6. Kompressor
7. Sisse/välja lüliti
8. Manomeeter rehvirõhu mõõtmiseks
9. Lüliti rehvirõhu vähendamiseks

Toitejuhet ja ühendusvoolikut hoitakse kompressori korpuses.

Rehviparanduskomplekti (TMK) (tüüp B) osad

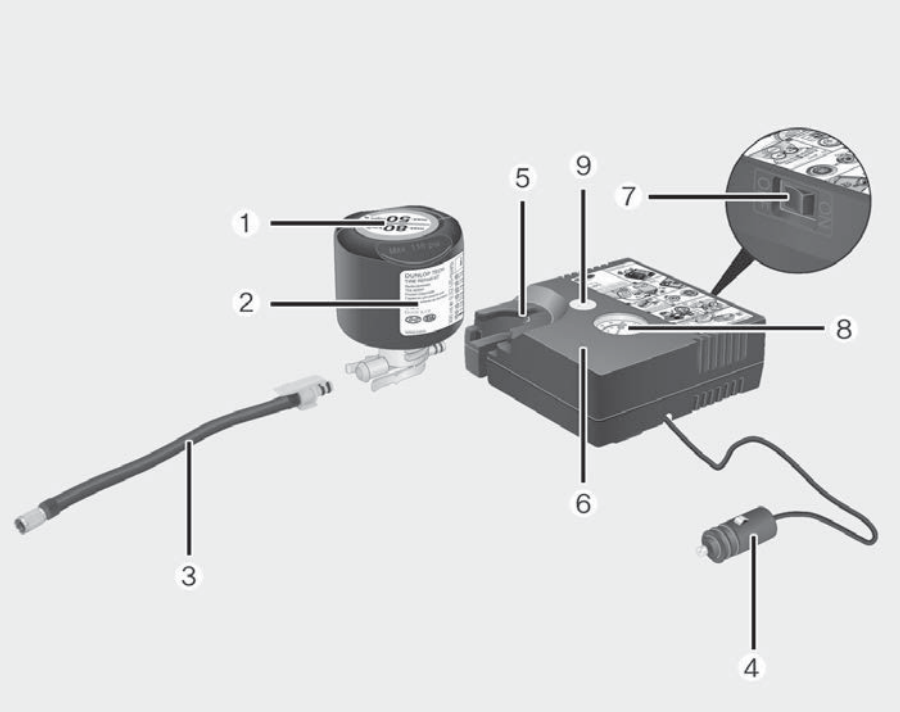

ODE067044

1. Kiirusepiirangu kleebis
2. Tihendusaine pudel
3. Täitevoolik (hermeetiku pudeli ühendamiseks rehvi ventiiliga)
4. Pistikud ja kaabel toitepistiku otse ühendamiseks
5. Hermeetikupudeli hoidja
6. Kompressor
7. Sisse/välja lüliti
8. Manomeeter rehvirõhu mõõtmiseks
9. Lüliti rehvirõhu vähendamiseks

Toitejuhet ja ühendusvoolikut hoitakse kompressori korpuses.

⚠ HOIATUS

Lugege enne paranduskomplekti kasutamist hermeetikupudelil toodud juhiseid!

Eemaldage pudelilt kleebis suurima lubatud kiirusega ning kleepige see roolile.

Ärge unustage vaadata pudelile märgitud hermeetiku säilivusaega.

Rehviparanduskomplekti kasutamine

1. Eemaldage hermeetikupudelilt (2) kiirusepiirangu kleebis (1) ja paigaldage see autos juhi vaatevälja (nt roolile), meenutamaks juhile, et ta ei tohi liiga kiiresti sõita.
2. Hermeetikuga täitmine Järgige täpselt allpool toodud juhiseid. Vastasel korral võib surve all olev hermeetik pudelist välja purskuda.
3. Loksutage hermeetikupudelit.

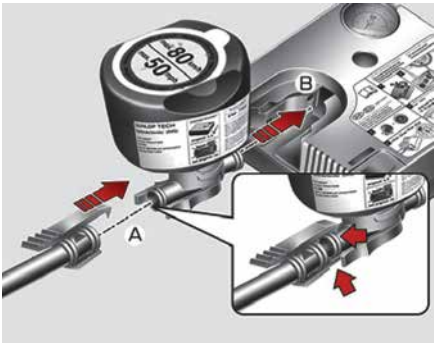

OCDW069046

4. Keerake täitevoolik (3) hermeetikupudel-i (A) külge.
5. Veenduge, et miski ei vajuta kompressori nuppu (9).
6. Eemaldage katkiselt rehvilt ventiili kork ja kinnitage ventiilile hermeetikupudeli täitevoolik (3).
7. Sisestage hermeetikupudel püstiselt kompressori korpusesse, nii et pudel jääks püsti (B).

OCDW069005

8. Veenduge, et kompressor on välja lülitatud, asendis 0.

OCDW069006

9. Ühendage kaabli ja pistikute abil kompressor ja auto pistikupesa.

✻ MÄRKUS

Kasutage ainult kaassõitjapoolset pistikupesa.

10. Sisselülitatud süütega või kui ENGINE START/STOP (mootori start/stopp) lüliti asendil on (sees). Lülitage kompressor sisse ja laske sellel umbes 3 minutit töötada, et pumbata hermeetik rehvi. Rehvirõhk pole hermeetiku pumpamisel oluline.
11. Lülitage kompressor välja.
12. Keerake voolikud hermeetikupudeli ja ventiili küljest lahti.

Hermeetiku ühtlustamine rehvis

- Selleks, et hermeetik rehvis ühtlaselt jaotuks, sõitke kohe umbes 7–10 km.

Paigaldage rehviparanduskomplekt oma kohale autos.

⚠ HOIATUS

Kui lasete mootoril töötada puuduliku ventilatsiooniga kohas (nt hoones), võite saada surmava vingumürgituse.

⚠ ETTEVAATUST

Ärge ületage kiirust 60 km/h. Võimaluse korral ärge laske kiirusel langeda allapoole kui 20 km/h.

Kui tunnete sõidu ajal ebatavalist vibratsiooni, märkate muutusi auto käitumises või kostab müra, vähendage kiirust ja sõitke ettevaatlikult esimese turvalise teeäärse peatumiskohani. Helistage abi saamiseks autoabi- või puksiirteenust osutavale firmale.

Rehviparanduskomplekti kasutamisel võib rehv hermeetikuga määrduda. Seega eemaldage määrdunud rehv ja laske sõidukit kontrollida kvalifitseeritud asjatundjal. Kia soovitab pöörduda Kia volitatud esindaja/teenusepartneri poole.

Rehvirõhu kontrollimine

1. Kui olete läbinud umbes 7–10 km, siis peatuge sobivas kohas.
2. Ühendage täitevoolik (3) otse kompressoriga (klambriga kinnitatav ots) ja ühendage seejärel täitevoolik (3) (teine ots) rehvi ventiiliga.
3. Ühendage kaabli ja pistikute abil kompressor ja sõiduki aku.
4. Viige rehvirõhk väärtusele 200 kPa. Lülitage mootor sisse ja toimige järgnevalt.
   Rehvirõhu suurendamiseks: lülitage kompressor sisse, asendis I. Hetkel rehvis oleva rõhu kontrollimiseks lülitage kompressor korraks välja.

⚠ HOIATUS

Ärge laske kompressoril töötada korraga kauem kui 10 minutit, muidu võib see üle kuumeneda ja kahjustuda.

– Rehvi tühjemaks laskmine: Vajutage tühjendusnuppu (9).

⚠ ETTEVAATUST

Kui rõhk rehvis ei püsi nõutaval tasemel, sõitke autoga veel teist korda, vt "Rehvirõhu kontrollimine" leheküljel 7-35. Seejärel korrake punkte 1 kuni 4.

Kui rehvi torge on suurem kui umbes 4 mm, ei pruugi rehviparanduskomplektist kasu olla.

Kui rehvi ei saa rehviparanduskomplektiga parandada, pöörduge kvalifitseeritud asjatundja poole. Kia soovitab pöörduda Kia volitatud esindaja/teenusepartneri poole.

⚠ HOIATUS

Rehvirõhk peab olema vähemalt 200 kPa. Ärge jätkake sõitmist, kui see nii pole. Helistage abi saamiseks autoabi- või puksiirteenust osutavale firmale.

Rehviparanduskomplekti ohutu kasutamine

- Parkige auto teeservas rehviparanduskomplekti kasutamiseks ohutus kohas. Asetage ohukolmnurk silmapaistvasse kohta, et mööduvad sõidukid oleksid teie asukohast teadlikud.
- Auto veerema hakkamise vastu kindlustamiseks parkige tasasel pinnal ja rakendage alati seisupidur.
- Kasutage TMK-d ainult sõiduautode rehvide tihendamiseks/täitmiseks. Ärge kasutage seda komplekti mootorrataste, jalgrataste või mis tahes muud tüüpi rehvide jaoks.
- Ärge eemaldage rehvist torke põhjustanud võõrkeha (nael või kruvi).
- Lugege enne paranduskomplekti kasutamist hermeetikupudelil toodud juhiseid!
- Kui auto on väljas, jätke mootor tööle. Vastasel korral võib aku kompressori töötades tühjaks saada.
- Ärge jätke rehvirõhukomplekti kasutamise ajal tähelepanuta.
- Ärge laske kompressoril üle 10 minuti järjest töötada, sest nii võib see üle kuumeneda.
- Ärge kasutage paranduskomplekti kui ümbritsev temperatuur on alla -30 °C (- 22°F).
- Enda ohutuse tagamiseks ärge kasutage rehviparanduskomplekti, kui lisaks rehvile on viga saanud ka ratta velg.

Rehviparanduskomplekti tehnilised andmed

15/16 tolliste rehvide puhul (v.a linnamaastur)

- Toitepinge: DC 12 V
- Tööpinge: DC 10–15 V
- Maksimaalne voolutugevus: 10 A
- Temperatuur kasutamisel: -30 ~ +70°C
- Maksimaalne töörõhk: 6 bar
- Suurus
  - Kompressor: 161 x 150 x 55,8 mm
  - Hermeetikupudel: 81 x 85,5 ø mm
  - Kompressori mass: 0,7 kg
  - Hermeetikupudeli maht: 200 ml

17/18 tolliste rehvide puhul (sh 16/18 tollised rehvid linnamaasturil)

- Toitepinge: DC 12 V
- Tööpinge: DC 10–15 V
- Maksimaalne voolutugevus: 15 A
- Temperatuur kasutamisel: -30 ~ +70°C
- Maksimaalne töörõhk: 6 bar
- Suurus
  - Kompressor: 161 x 150 x 55,8 mm
  - Hermeetikupudel: 104 x 85 ø mm
  - Kompressori mass: 0,7 kg
  - Hermeetikupudeli maht: 300 ml

* Hermeetiku ja varuosad saate osta volitatud esindajatelt ja rehvimüüjatelt. Tühjad hermeetikupudelid võib kodus ära visata. Hermeetiku vedel jääk tuleb kõrvaldada teie sõiduki- või rehvimüüja- või kohalike jäätmekäitluse eeskirjadele.

Pukseerimine

Puksiirteenus

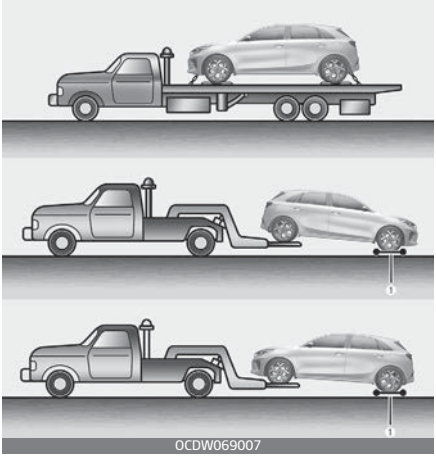

OCDW069007

Kui hädaolukorras pukseerimine on vajalik, soovitame seda lasta teha kas volitatud Kia edasimüüjal või pukseerimisteenuse pakkujal. Nõutavad on korralikud tõstmis- ja pukseerimistoimingud, et vältida sõiduki kahjustumist. Soovitame kasutada rataskärusid (1) või transpordialuseid.

Auto pukseerimine maapinnal olevate tagaratastega (ilma ratasplatvormita) ja ülestõstetud esiratastega on aktsepteeritav.

Kui mõni maapinnal olevatest ratastest või auto vedrustus on viga saanud või kui autot pukseeritakse nii, et esirattad on maas, kasutage esirataste all ratasplatvormi.

Kui teid pukseerib kaubanduslik puksiirauto ning rataskäru ei kasutata, siis tuleks alati tõsta sõiduki esiosa, mitte tagaosa.

OCDW069008

OCDW069009

⚠ ETTEVAATUST

- Ärge pukseerige sõidukit tagurpidi, esirattad maapinnal, sest see võib sõidukit kahjustada.
- Ärge pukseerige haakeseadisega. Kasutage rataste tõstealust või tasapinnalist transportimisvarustust.

Auto pukseerimine hädaolukorras ja ilma rataskäruta

1. pöörake süütevõti asendisse ACC;
2. Seadke käigukang asendisse N (neutraalne).
3. Vabastage seisupidur.

⚠ ETTEVAATUST

Käigukangi neutraalasendisse (N) viimata järgmine võib käigukangi kahjustada.

Eemaldatav pukseerimisaas (mõnel mudelil)

Ees

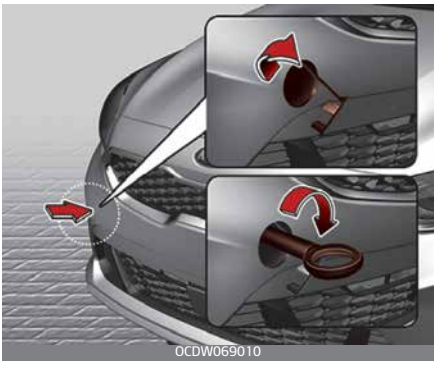

Taga (5 uksega)

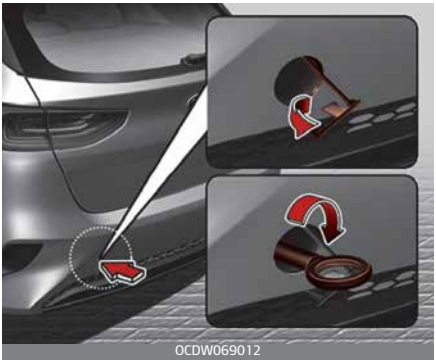

Taga (mahtuniversaal)

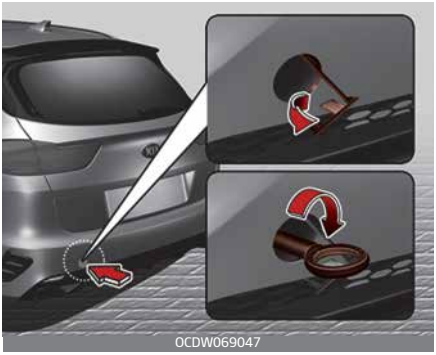

Taga (universaalkerega auto)

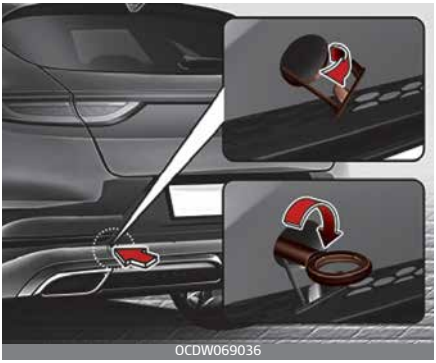

Taga (CUV)

1. Avage tagaluuk ja võtke tööriistakastist pukseerimiskonks.
2. Eemaldage kaitseraualt puksiirkonksu ava kate, vajutades selle ülaosa (ees) või alaosa (taga).
3. Paigaldage pukseerimiskonks, keerates seda päripäeva auku kuni see on täielikult kinnitatud.
4. Pärast kasutamist keerake aas uuesti välja ja pange ava kate tagasi kohale.

Pukseerimine hädaolukorras

Ees

Taga (5 uksega)

Taga (universaalkerega auto)

Taga (mahtuniversaal)

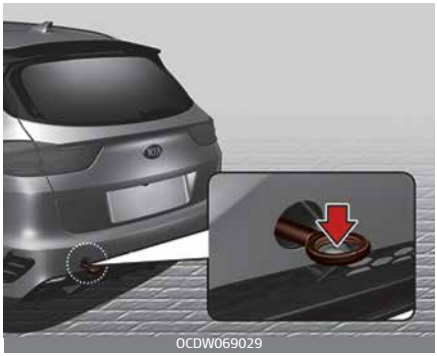

Taga (CUV)

Kui pukseerimine on vajalik, soovitame seda lasta teha kas volitatud Kia edasimüüjal või pukseerimisteenuse pakkujal.

Kui pukseerimisteenus ei ole hädaolukorras saadaval, võib teie sõidukit ajutiselt pukseerida sõiduki ette (või taha) kinnitatud hädaolukorra pukseerimiskonksule kinnitatud kaabli või ketiga. Olge sõiduki pukseerimisel väga ettevaatlik. Juht peab olema sõidukis selle juhtimiseks ja pidurite vajutamiseks.

Sellisel viisil võib pukseerida vaid kõva pinnaga teedel, lühikest maad ja madalal kiirusel. Lisaks peavad rehvid, teljed, jõuülekanded, rool ja pidurid olema kõik heas seisukorras.

- Ärge kasutage pukseerimiskonkse sõiduki väljatõmbamiseks mudast, liivast ja muudest tingimustest, millest sõiduk omal jõul välja ei sõida.
- Ärge pukseerige sõidukit, mis on raskem kui pukseeriv sõiduk.
- Mõlema sõiduki juhid peavad teineteisega pidevas kontaktis olema.

⚠ ETTEVAATUST

- Kinnitage pukseerimiskonksule pukseerimisrihm.
- Pukseerimiseks muu sõiduki osa kui pukseerimiskonksude kasutamine võib kahjustada teie sõiduki kere.
- Kasutage ainult sõidukite pukseerimiseks mõeldud kaablit või ketti. Kinnitage kaabel või kett turvaliselt pukseerimiskonksule.
- Kiirendage või aeglustage aeglaselt ja järkjärguliselt, hoides pukseerimisköis või kett sõidu alustamisel või sõitmisel pingul. Vastasel juhul võite pukseerimiskonksu või autot kahjustada.
- Kontrollige enne hädaolukorras pukseerimist, kas pukseerimiskonks on terve.
- Kinnitage pukseerimiskaabel või -kett turvaliselt pukseerimiskonksule.
- Ärge kiskuge konksu. Rakendage see rahulikult ja pideva jõuga.
- Konksu kahjustamise vältimiseks ärge tõmmake küljelt või vertikaalse nurga all. Tõmmake alati otse eest.

⚠ HOIATUS

Olge sõiduki pukseerimisel väga ettevaatlik.

- Vältige järske käivitusi või ebaregulaarseid sõidumanöövreid, mis võivad rakendada liigset pinget hädaabi pukseerimiskonksule ja pukseerimiskaablile või -ketile. Konks ja pukseerimiskaabel või -kett võivad puruneda ja põhjustada tõsiseid vigastusi või kahjustusi.
- Kui katkist sõidukit pole võimalik liigutada, ärge jätkake jõuga pukseerimist. Soovitame pöörduda volitatud Kia edasimüüja või pukseerimisteenuse pakkuja poole.
- Pukseerige sõidukit nii otse kui võimalik.
- Hoidke sõidukist pukseerimise ajal eemale.

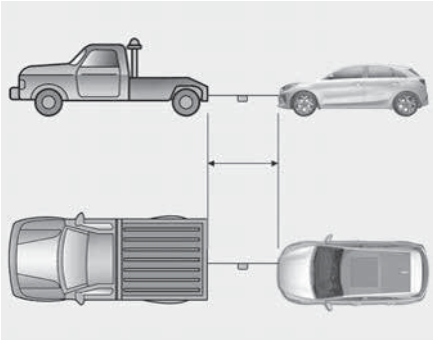

OCDW069013

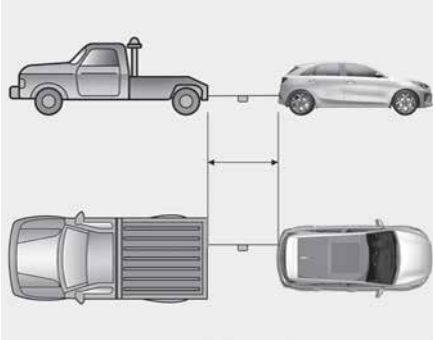

OCDW069014

- Kasutage lühemat kui 5 m pukseerimisrihma. Kinnitage rihma keskele paremaks nähtavuseks valge või punane riie (kuskil 30 cm laiune).
- Sõitke ettevaatlikult, et pukseerimisrihm pukseerimise ajal ei lõdveneks.
- Autos peab pukseerimisel roolimiseks ja pidurdamiseks olema juht ning teisi sõitjaid ei tohi autos olla.

Hädaolukorras pukseerimise ettevaatusabinõud

- Lülitage süütelüliti asendisse ACC, et rool ei lukustuks.
- Seadke käigukang asendisse N (neutraalne).
- Vabastage seisupidur.
- Autot peab pukseerima kiirusel kuni 25 km/h kuni 20 km.
- Vajutage piduripedaali harilikust tugevamini, kuna pidurijõudlus on kahanenud.
- Kuna roolisüsteem on välja lülitatud, nõuab roolimine rohkem jõudu.
- Kui sõidate pikast mäest alla, võivad pidurid ülekuumeneda ja pidurite jõudlus kahaneda. Peatuge tihti ja laske piduritel jahtuda.
- Sõidukit tuleb pukseerida kiirusel kuni 25 km/h maksimaalselt 20 km kaugusele (manuaalkäigukasti ja nutika manuaalkäigukastiga sõidukid).
- Selleks, et vältida Automaatkäigukast/topeltsiduriga käigukast tõsist kahjustamist, piirake pukseerides auto kiirust kuni väärtuseni 15 km/h ja sõitke vähem kui 1,5 km (automaatkäigukasti ja topeltsiduriga käigukastiga sõidukid).

⚠ ETTEVAATUST

Automaatkäigukast/topeltsiduriga käigukast

- Kui sõidukit pukseeritakse nii, et kõik neli ratast on maas, saab seda pukseerida ainult eest. Veenduge, et käigukang on neutraalasendis. Veenduge, et rool ei lukustatud, seades süütelüliti asendisse ACC. Juht peab olema sõidukis selle juhtimiseks ja pidurite vajutamiseks.
- Kontrollige enne pukseerimist automaatkäigukasti/topeltsiduriga käigukasti vedeliku lekete suhtes. Kui automaatkäigukast/topeltsiduriga käigukast lekivad, tuleb kasutada transpordialust või rataskäru.

Turvapakett (mõnel mudelil)

Autos on hädaolukordade tarvis mõned abivahendid, mis aitavad teil hädaolukorrale reageerida.

Tulekustuti (mõnel mudelil)

Kui tulekahju on piisavalt väike ja te suudate tulekustutit kasutada, siis järgige hoolikalt allpool toodud juhiseid.

1. Eemaldage tulekustuti ülaosast splint, mis ei lase hooba kogemata vajutada.
2. Suunake tulekustuti pihusti tulekoldesse.
3. Vajutage kustuti vabastamiseks hooba, seistes leekidest umbes 2,5 m kaugusel. Kui vabastate käepideme, siis pihustamine katkeb.
4. Liigutage pihustit tulekolde juures edasi-tagasi. Kui tundub, et leegid on kustunud, siis jälgige tulekollet hoolikalt, sest tulekahju võib uuesti puhkeda.

Esmaabikomplekt (mõnel mudelil)

Autoapteegis on käärid, side, plaastrid jms esmaabi osutamiseks vigastatutele.

Ohukolmnurk (mõnel mudelil)

Kui olete sunnitud mis tahes probleemi tõttu tee ääres seisma, siis asetage teele ohukolmnurk, et hoiatada möödujaid.

manomeeter rehvirõhu mõõtmiseks (mõnel mudelil)

Rehvidest lekib normaalsel kasutamisel veidi õhku, seega tuleb neid aeg-ajalt pumbata. See ei ole harilikult märk lekkivast rehvist, vaid harilik kulumine. Kontrollige rehvirõhku alati siis, kui rehvid on külmad, kuna temperatuuri tõusmisel tõuseb ka rehvirõhk.

Rehvirõhu kontrollimiseks tehke järgmist.

1. Keerake lahti veljel asuv ventiilikork.
2. Vajutage manomeeter rehvi ventiili vastu ja hoidke selles asendis. Selle käigus lekib ventiilist veidi õhku. Kui surute manomeetrit liiga õrnalt, lekib rehvist palju õhku.
3. Tugev õhukindel vajutus paneb manomeetri tööle.
4. Vaadake manomeetri näitu, et saada teada, kas rõhk on liiga madal või kõrge.
5. Reguleerige rehvi rõhk määratud rõhule. Täpsem teave "Rehvid ja veljed (5 uksega, universaalkerega auto, luukpära)" leheküljel 9-7, "Rehvid ja veljed (linnamaastur)" leheküljel 9-8.
6. Keerake ventiili kork tagasi kinni.

Hooldus 8

Mootoriruum **8–7**

Tehnohooldus **8–12**

• Omaniku vastutus 8–12
• Ettevaatusabinõud omanikupoolsel hooldusel 8–12

Omanikupoolne hooldus **8–14**

• Omaniku hooldusgraafik 8–14

Tähtajaline hooldus **8–16**

• Tähtajalise hoolduse abinõud 8–16

Selgitusi regulaarset hooldust vajavate osade kohta **8–24**

• Mootoriõli ja õlifilter 8–24
• Veorihmad 8–24
• Kontrollige kütusefiltri elementi (diiselmootor) 8–24
• Kütusefilter (bensiinimootor) 8–25
• Kütusetorud, -voolikud ja ühendused 8–25
• Auruvoolik (bensiinimootorile) ja kütusepaagi kork 8–25
• Vaakumkarteri ventilatsioonivoolikud 8–25
• Õhupuhastusfilter 8–26
• Süüteküünlad (bensiinimootoritel) 8–26
• Klapivahe 8–26
• Jahutussüsteem 8–26
• Jahutusvedelik 8–26
• Manuaalkäigukasti vedelik 8–26
• Nutika manuaalkäigukasti süsteemi täiturivedelik 8–27
• Topeltsiduriga käigukasti vedelik 8–27
• Automaatkäigukasti vedelik 8–27
• Pidurivoolikud ja -torustik 8–27
• Piduri-/sidurivedelik 8–27
• Seisupidur 8–27
• Pidurikettad, -klotsid 8–27

8 Hooldus

• Vedrustuse kinnituspoldid 8-28
• Roolireduktor, -hoovastik ja kaitsekatted, alumise hoova kuulliigend 8-28
• Veovõllid ja kaitsekatted 8-28
• Konditsioneeri külmaaine 8-28
Mootoriõli (bensiinimootor) 8-28
• Mootori õlitaseme kontrollimine 8-28
• Mootoriõli ja õlifiltri vahetamine 8-31
Mootoriõli (diiselmootor) 8-32
• Mootori õlitaseme kontrollimine 8-32
• Mootoriõli ja õlifiltri vahetamine 8-34
Mootori jahutusvedelik 8-35
• Jahutusvedeliku taseme kontrollimine 8-35
• Jahutusvedeliku vahetamine 8-39
Piduri-/sidurivedelik 8-39
• Piduri-/sidurivedeliku taseme kontrollimine 8-39
Klaasipesuvedelik 8-41
• Klaasipesuvedeliku taseme kontroll 8-41
iMT-süsteemi täiturivedelik 8-42
• iMT-süsteemi täituri vedeliku kontrollimine 8-42
Seisupidur 8-43
• Seisupiduri kontrollimine 8-43
Kütusefilter (diiselmootor) 8-44
• Kütusefiltrist vee väljalaskmine 8-44
• Filterelemendi vahetamine 8-44
õhufilter 8-45
• Filtrielemendi vahetamine 8-45
Kliimaseadme õhufilter 8-46

• Filtri kontroll 8–46
Klaasipuhastid 8–48
• Klaasipuhastite kontroll 8–48
• Klaasipuhastite vahetamine 8–48
Aku 8–50
• Parimaks aku toimimiseks 8–50
• Aku mahtuvuse silt 8–52
• Aku laadimine 8–52
• Üksuste lähtestamine 8–53
Rehvid ja veljed 8–54
• Rehvide korrashoid 8–54
• Soovitatav rehvirõhk külmades rehvides 8–54
• Rehvirõhu kontrollimine 8–55
• Rehvide rotatsioon 8–56
• Ratta joondus ja rehvi tasakaal 8–57
• Rehvide asendamine uutega 8–58
• Rataste asendamine 8–59
• Rehvide haardumine 8–59
• Rehvide hooldus 8–60
• Rehvi markeering rehvi küljel 8–60
• Väikese ristlõikesuhtega rehv 8–63
Kaitsmed 8–64
• Sisepaneeli kaitsmete vahetamine. 8–67
• Mootoriruumi kaitsmete vahetamine 8–68
• Kaitsme-/releepaneeli kirjeldus 8–70
Lambipirnid 8–81
• Pirnide vahetamise ettevaatusabinõud 8–81
• Lambipirnide asend (ees) 8–83
• Lambipirni asend (taga) 8–85

8 Hooldus

- Lambipirnide asend (küljel) 8-87
- Esitulede (lähitulede) pirni vahetamine – esituled 5 uksega, mahtuniversaal, luukpära (tüüp A, B) 8-88
- Esitulede (kaugtulede) pirni vahetamine – esituled 5 uksega, mahtuniversaal, luukpära (tüüp A, B).....8-89
- Esisuunatulede pirni (pirni tüüp) vahetamine – esituled 5 uksega, mahtuniversaal, luukpära (tüüp A, B).....8-90
- Esisuunatulede pirni (pirni tüüp) vahetamine – esituled 5 uksega, mahtuniversaal, luukpära (tüüp A) 8-90
- Gabariiditulede/päevatulelaterna (LED-tüüpi) vahetamine – esituled 5 uksega, mahtuniversaal, luukpära (tüüp B)...8-91
- Esitulede (LED-tüüpi) vahetamine – esituled 5 uksega, mahtuniversaal, luukpära (tüüp C), linnamaastur.....8-91
- Päevatulede (pirni tüüpi) pirnide vahetamine – 5 uksega, mahtuniversaal 8-92
- Tagaudutule pirni vahetamine 8-92
- Küljesuunatule pirni (LED tüüpi) vahetamine 8-93
- Küljesuunatule pirni (pirni tüüpi) vahetamine 8-93
- Tagasuunatulede pirni (pirni tüüpi) vahetamine – tagumine kombineeritud valgusti, 5 uksega (tüüp A, B), mahtuniversaal (tüüp A) 8-94
- Tagumine suunatuli (LED-tüüpi).....8-95
- Piduri- ja tagatulede (pirni tüüp) vahetamine – tagumine kombineeritud valgusti, 5 uksega (tüüp A), mahtuniversaal (tüüp A).....8-95
- Tagurdustulede pirni (pirni tüüpi) vahetamine – tagumine kombineeritud valgusti, 5 uksega (tüüp A, B)8-97
- Tagurdustulede pirni (pirni tüüpi) vahetamine – tagumine kombineeritud valgusti (tüüp A, B), linnamaastur 8-97

• Tagurdamistule (LED-tüüpi) pirnide vahetamine – tagumine kombineeritud valgusti luukpärale 8-98
• Tagatuli (sisemine) (pirni tüüpi) pirni vahetamine – tagumine kombineeritud valgusti 5 uksega (tüüp A), mahtuniversaal (tüüp A).....8-98
• Tagaudutule pirni (pirni tüüpi) vahetamine – tagumine kombineeritud valgusti, 5 uksega (tüüp A, B), mahtuniversaal (tüüp A) 8-99
• Piduri- ja tagatulede (LED-tüüp) vahetamine – tagumine kombineeritud valgusti, 5 uksega (tüüp B), mahtuniversaal (tüüp B), luukpära, linnamaastur 8-100
• Tagasuunatulede pirni (LED-tüüpi) vahetamine – tagumine kombineeritud valgusti, 5 uksega (tüüp B), linnamaastur 8-101
• Tagaudutule (LED-tüüpi) pirnide vahetamine – tagumine kombineeritud valgusti 5 uksega (tüüp B) ...8-102
• Lisapiduritule (LED-tüüpi) pirnide vahetamine 8-103
• Numbritulede pirnide vahetamine.....8-103
• Kaardilugemislamp (pirni tüüpi) pirnide vahetamine ...8-104
• Kaardilugemislamp (LED-tüüpi) pirnide vahetamine ...8-104
• Laelambi (pirni tüüpi) pirnide vahetamine 8-105
• Kaardilugemislambi (LED-tüüpi) pirnide vahetamine ..8-105
• Meikimisvalgusti pirni vahetamine 8-105
• Kindalaeka valgusti pirni vahetamine 8-106
• Pakiruumi pirni vahetamine.....8-106
• Esilambi ja esimese udutule suunamine (Euroopa).....8-107
Väline hooldus 8-118
• Autokere hooldus 8-118
• Salongi hooldus 8-123
Heitgaaside kontrollsüsteem.....8-126

8 Hooldus

• Lean NOx Trap..... 8-129
• Valikuline katalüütiline taandamine..... 8-130

Hooldus

Mootoriruum

Smartstream G1.0 T-GDi

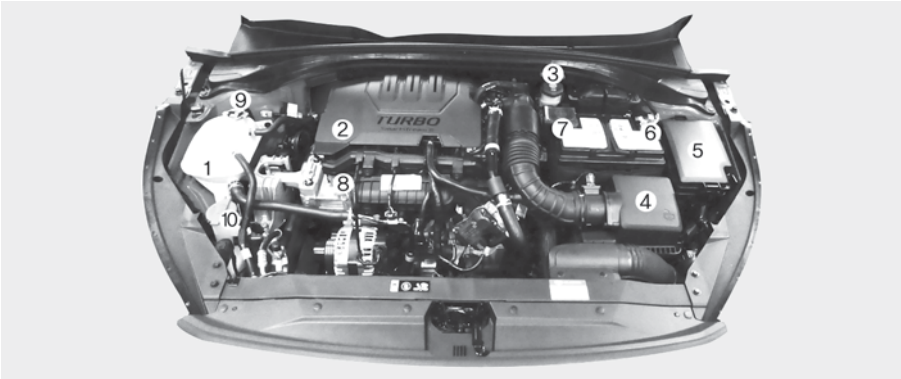

OCDMH070001

Smartstream G1.0 T-GDi MHEV

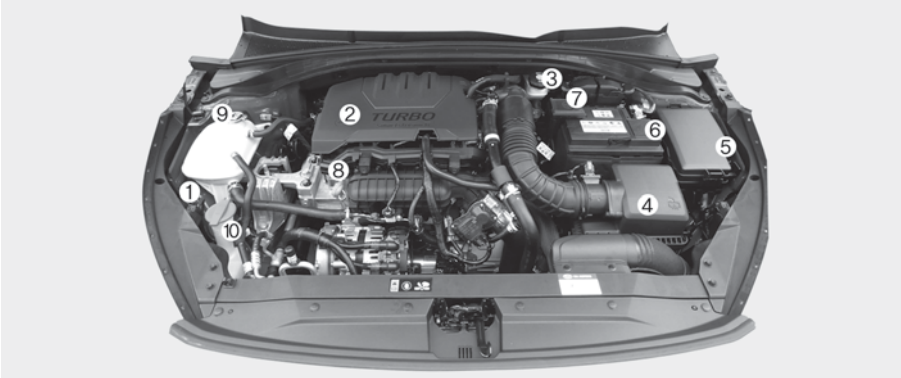

OCD070001

* Tegelik mootoriruum võib joonisel näidatust erineda.

1. Mootori jahutusvedeliku paak
2. Mootoriõli lisamise ava
3. Piduri-/sidurivedeliku mahuti
4. õhufilter
5. Kaitsmete karp
6. Aku miinusklemm
7. Aku plussklemm
8. Mootoriõli mõõtevarras
9. Radiaatorikork
10. Klaasipesuvedeliku paak

Smartstream G1.5 T-GDi

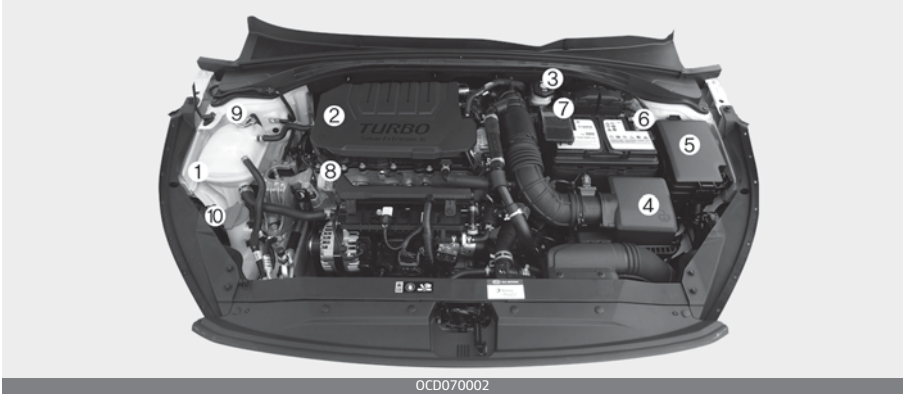

OCD070002

Smartstream G1.5 T-GDi MHEV

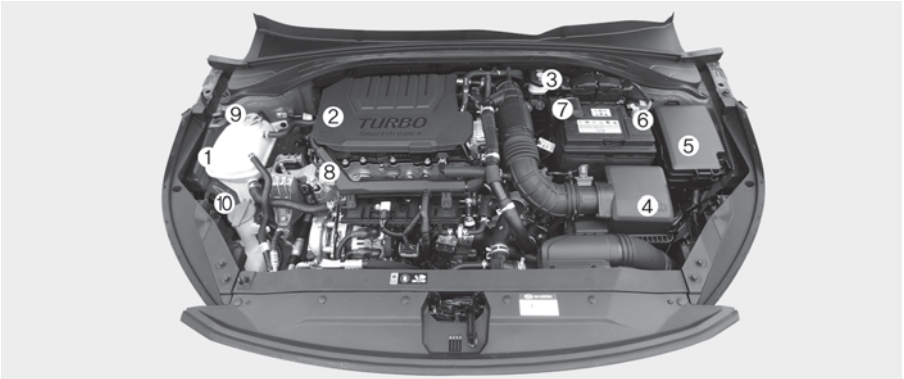

OCD070003

* Tegelik mootoriruum võib joonisel näidatust erineda.

1. Mootori jahutusvedeliku paak
2. Mootoriõli lisamise ava
3. Piduri-/sidurivedeliku mahuti
4. õhufilter
5. Kaitsmete karp
6. Aku miinusklemm
7. Aku plussklemm
8. Mootoriõli mõõtevarras
9. Radiaatorikork
10. Klaasipesuvedeliku paak

(Bensiinimootor) 1.6 MPI

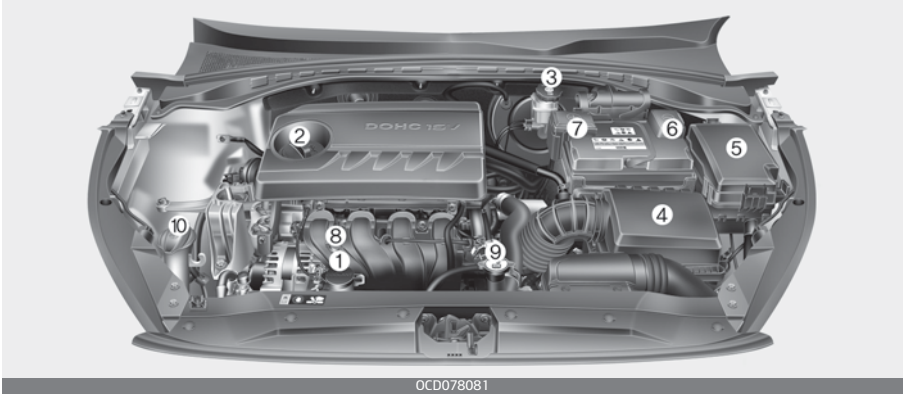

OCD078081

* Tegelik mootoriruum võib joonisel näidatust erineda.

1. Mootori jahutusvedeliku paak
2. Mootoriõli lisamise ava
3. Piduri-/sidurivedeliku mahuti
4. õhufilter
5. Kaitsmete karp
6. Aku miinusklemm
7. Aku plussklemm
8. Mootoriõli mõõtevarras
9. Radiaatorikork
10. Klaasipesuvedeliku paak

(Bensiinimootor) 1.6 T-GDi

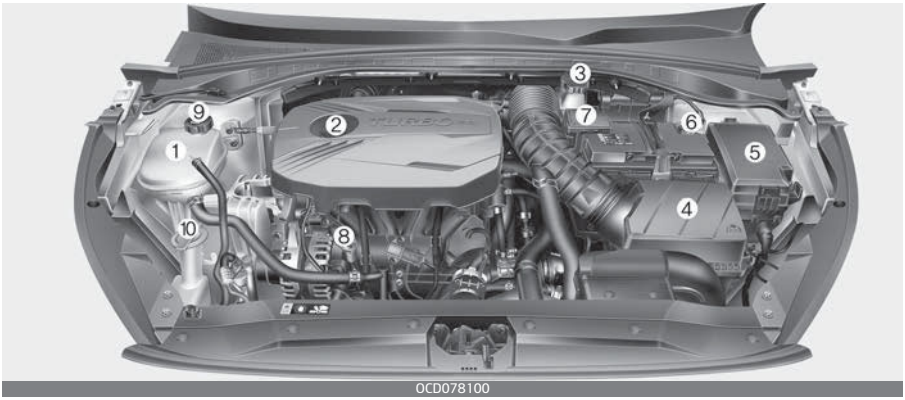

OCD078100

* Tegelik mootoriruum võib joonisel näidatust erineda.

1. Mootori jahutusvedeliku paak
2. Mootoriõli lisamise ava
3. Piduri-/sidurivedeliku mahuti
4. õhufilter
5. Kaitsmete karp
6. Aku miinusklemm
7. Aku plussklemm
8. Mootoriõli mõõtevarras
9. Radiaatorikork
10. Klaasipesuvedeliku paak

Smartstream D1.6 MHEV

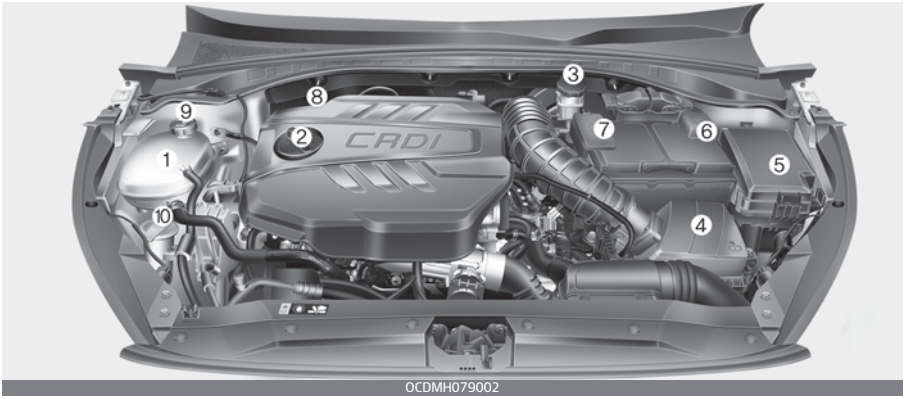

OCDMH079002

* Tegelik mootorikate võib joonisel näidatust erineda.

1. Mootori jahutusvedeliku paak
2. Mootoriõli lisamise ava
3. Piduri-/sidurivedeliku mahuti
4. õhufilter
5. Kaitsmete karp
6. Aku miinusklemm
7. Aku plussklemm
8. Mootoriõli mõõtevarras
9. Radiaatorikork
10. Klaasipesuvedeliku paak

Tehnohooldus

Auto kahjustamise ja iseenda vigastamise vältimiseks olge igasuguste hooldus- ja kontrolltoimingute iseseisval läbiviimisel alati äärmiselt ettevaatlik.

Puudulik, asjatundmatu või ebapiisav hooldus võib põhjustada probleeme auto töös, mille tõttu võib sõiduk kahjustuda, juhtuda avarii või inimesed viga saada.

Omaniku vastutus

✻ MÄRKUS

Auto õigeaegse hooldamise eest ning hooldust tõendava dokumentatsiooni säilitamise eest vastutab auto omanik.

Laske sõidukit hooldada kvalifitseeritud asjatundjatel. Kia soovitab pöörduda Kia volitatud esindaja/teenusepartneri poole.

Dokumente, mis tõendavad auto nõuetekohast hooldamist vastavalt käesoleva peatüki hooldegraafikule, tuleb alles hoida.

Vajate seda teavet, et teha kindlaks, kas järgite oma sõiduki garantiide teenindus- ja hooldusnõudeid.

Üksikasjalikku teavet garantiide kohta leiate garantii- ja hooldusraamatust.

Väärast ja puudulikust hooldusest tingitud parandusi ja kohandusi ei kata garantii.

Ettevaatusabinõud omanikupoolsel hooldusel

Vale või ebatäielik teenindamine võib põhjustada probleeme. Selles jaotises antakse juhiseid ainult nende hooldus-elementide kohta, mida on lihtne teosta-da.

✻ MÄRKUS

Omaniku tehtud vale hooldamine garantiiperioodi jooksul võib mõjutada garantii katvust. Lisateabe saamiseks lugege autoga kaasasolevat garantii- ja hooldusraamatut. Kui te ei ole teenindus- või hooldustoimingu osas kindel, laske süsteemi hooldada kvali-fitseeritud asjatundjal. Kia soovitab pöörduda Kia volitatud esindaja/teenusepartneri poole.

⚠ HOIATUS

Hooldustööd

- Sõidukile hooldustööde tegemine võib olla ohtlik. Mõne hooldustoimingu tege-misel võite tõsiselt viga saada. Kui teil puuduvad auto hooldamiseks vajalikud teadmised ja kogemused või vahendid, jätke süsteemi hooldamine kvalifitseeritud asjatundjatele. Kia soovitab pöörduda Kia volitatud esindaja/teenusepartneri poole.
- Töötava mootoriga kapoti all tegutsemine on ohtlik. See muutub veelgi ohtlikumaks, kui kannate ehteid või avaraid rõivaid. Need võivad liikuvatesse osadesse kinni jääda ja põhjustada vigastusi.
  Seega, kui mootor peab kapoti all toimetades töötama, eemaldage kindlasti kõik ehted (eriti sõrmused, käevõrud, kellad ja kaelakeed) ja kõik kaelarätid, sallid ning sarnased avarad rõivad enne mootori jahutusventilaatorite lähedusse minemist.

⚠ ETTEVAATUST

- Ärge paigaldage mootorikattele (kui kuulub varustusse) või kütusesüsteemi osadele raskeid esemeid ega rakendage liigset jõudu.
- Kütusesüsteemi kontrollimiseks (kütusevoolikud ja sissepritseseadmed) soovitame pöörduda kvalifitseeritud asjatundja poole. Kia soovitab pöörduda Kia volitatud esindaja/teenusepartneri poole.
- Ärge mootorikatteta (kui kuulub varustusse) pikaajaliselt sõitke.
- Ärge mootoriruumi kontrollimisel olge tule läheduses. Kütus, pesuvedelik ja teised põlemisohtlikud vedelikud võivad põhjustada tulekahju.
- Enne aku, süütekaablite või elektrijuhtmestiku puudutamist tuleb aku „–" klemmist lahti ühendada. Võite elektrivoolust elektrilöögi saada.
- Sisepaneeli katte lamedaotsalise kruvikeerajaga eemaldamisel jälgige, et te katet ei kahjusta.
- Olge pirnide vahetamisel ja puhastamisel ettevaatlik, et hoiduda põletustest ning elektrilöögist.

Omanikupoolne hooldus

Allpool on loetletud hoolduselemendid, mida tuleb auto turvalisuse ja usaldusväärsuse tagamiseks teatava sagedusega kontrollida.

Kui nende toimingute käigus ilmneb mõni probleem, pöörduge selle lahendamiseks esimesel võimalusel volitatud teeninduse poole.

Need omaniku tehtavad hooldus-kontrollid ei ole harilikult garantiidega kaetud ja teil võib olla vaja tasuda kasutatud tööjõu, osade ja määrdeainete eest.

Omaniku hooldusgraafik

Kui olete peatunud tankimiseks

- Kontrollige jahutusvedeliku taset jahutusvedeliku mahutis.
- Kontrollige klaasipesuvedeliku taset.
- Kontrollige rehve tühjenemise osas.

⚠ HOIATUS

Olge mootori jahutusvedeliku kontrollimisel ettevaatlik, kui mootor on kuum. Tulikuum jahutusvedelik ja aur võivad rõhu alt välja pritsida. See võib põhjustada põletusi ja muid tõsiseid vigastusi.

Sõiduki käsitsemise ajal

- Pange tähele, ega väljalaskesüsteemist kostvad helid pole muutunud ning ega autosse ei tungi heitgaaside lõhna.
- Jälgige, ega rool ei vibreeri. Pange tähele mis tahes suurenenud roolimisjõudu või lõtvust või muutust otseasendis.
- Pange tähele, kui teie sõiduk kaldub pidevalt või "kisub" ühele küljele, kui sõidate sujuval, tasasel teel.
- Kui pidurdate, kuulake hoolega, ega ei kosta mingeid ebatavalisi helisid, ja jälgige, ega auto ei kisu ühele küljele, ega piduripedaali vajutamine pole muutunud raskemaks ning ega seda ei pea vajutama sügavamale kui tavaliselt.
- Kui käigukasti töös esineb libisemist või muudatusi, kontrollige käigukasti õlitaset.
- Kontrollige manuaal-käigukasti, sealhulgas siduri toimimist.
- Kontrollige seisupidurit.
- Kontrollige, ega auto all ei esine vedelike lekkeid (vee tilkumine konditsioneerist selle kasutamise ajal või pärast seda on normaalne).

Vähemalt kord kuus.

- Kontrollige jahutusvedeliku taset jahutusvedeliku mahutis.
- Kontrollige kõigi väliste lampide toimimist, sealhulgas pidurituled, suunatuled ja ohutuled.
- Kontrollige rõhku kõikides rehvides, k.a varuratta rehvis (kui on), ning rehvide üldist seisundit – kas need pole liigselt või ebaühtlaselt kulunud või viga saanud.
- Kontrollige rattamutrite pingutust.

Vähemalt kaks korda aastas (nt igal kevadel ja sügisel).

- Kontrollige radiaatori, soojendi ja kliimasüsteemi voolikuid lekete või kahjustuste suhtes.
- Kontrollige klaasipesuvedeliku pihusti ja klaasipuhasti toimimist. Puhastage klaasipuhastid puhta, klaasipuhastusvedelikuga niisutatud lapiga.
- Kontrollige esitulede joondumist.
- Kontrollige summutit, väljalaskekorusid ja klambreid.
- Kontrollige süle-/õlarihmasid kulumise ja toimimise suhtes.

Vähemalt kord aastas.

- Puhastage kere ja uste äravooluavad.
- Määrige uste hingi ja fiksaatoreid ning kapoti hingi.
- Määrige ukse ja kapoti lukke ja riive.
- Määrige ukse kummist -tihtimisribasid.
- Kontrollige kliimaseadet.
- Puhastage akut ja klemme.
- Kontrollige pidurivedeliku taset.

Tähtajaline hooldus

Tähtajalise hoolduse abinõud

Järgige harilikku hooldusgraafikut, kui sõidukit kasutatakse peamiselt kohas, kus ei kehti ükski järgmistest tingimustest. Kui kehtib mõni järgmistest tingimustest, järgige raskete kasutustingimuste kohast hooldamist.

- Pidev lühikeste vahemaade sõitmine (alla 8 mk) normaalse ilmaga või alla 16 mk külma ilmaga.
- Pidev mootori tühikäigul hoidmine või pika vahemaa aeglasel kiirusel läbimine.
- Sõidetakse kõvakatteta, konarlikel, tolmustel, poristel, kruusaga kaetud või soolatatud teedel.
- Teed, millele puistatakse soola või muid korrodeerivaid aineid, või väga külm ilm
- Väga tolmustes tingimustes sõitmine
- Tihedas liikluses sõitmine
- Sageli sõidetakse mägiteedel (korduvalt mäkke ja mäest alla).
- Kasutamine pukseerimiseks või matkamiseks ja katusel oleva koormaga sõitmiseks.
- Kasutatakse patrullauto või taksona, muuks äritegevuseks (nt kaubaveoks) või pukseerimiseks.
- SSage sõitmine suure kiiruse või kiire kiirenduse/aeglustusega.
- Sageli sõidetakse tihedat peatumist nõudvates tingimustes.
- Kasutatakse mootoriõli, mis ei ole soovitatud (mineraalõli, poolsünteetiline, madalama klassi tehniliste andmetega õli jne).

Kui teie sõidukit kasutatakse mistahes eelnevalt loetletud tingimustes, peate autoosi kontrollima, need vajaduse korral uutega asendama ja lisama vedelikke sagedamini, kasutades hariliku hooldusgraafiku asemel raskete tingimuste hooldusgraafikut.

Harilik hooldusgraafik – Euroopa jaoks (v.a Venemaa)

Hea heitekontrolli ja -jõudluse tagamiseks tuleb teha järgmised hooldustööd. Garantii katkemise vältimiseks hoidke alati kõik teostatud hoolduste arved ja kviitungid alles. Kus on kuvatud nii läbisõit kui aeg, määratakse hoolduse sagedus vastavalt sellele, kumb toimub esimesena.

Nr.	ELEMENT	MÄRKUS
* 1	Mootoriõli ja õlifilter	• Kuna mootoriõli tarbimine sõidu ajal on normaalne, tuleb mootoriõli kogust regulaarselt kontrollida. • Mootoriõli vahetamine tavatingimustel sõltub soovitatud mootoriõli spetsifikatsioonidest. Juhul kui soovitatud mootoriõli spetsifikatsiooni ei järgita, siis vahetage mootoriõli vastavalt äärmuslike töötingimuste hooldusgraafikule.
* 2	Mootoriõli ja õlifilter (diiselmootorid)	• Kui soovitatavat õli ei ole saadaval, siis laske mootoriõli ja õlifiltrit vahetada iga 30 000 km või 12 kuu tagant. • Mootori õlitaset tuleb regulaarselt kontrollida ja vajaduse korral õli lisada. Madal õlitase võib mootorit kahjustada. Selliseid kahjustusi ei kata ka garantii. • See hooldusgraafik sõltub kütuse kvaliteedist. See kehtib vaid kvalifitseeritud kütuse <"EN590 või samaväärne"> kasutamisel. Kui diislikütuse spetsifikatsioonid ei vasta EN590-le, tuleb seda vahetada vastavalt raskete tingimuste hooldusgraafikule.
* 3	Jahutusvedelik (mootor)	Kasutage jahutusvedeliku lisamiseks ainult deioniseeritud või pehmet vett ning ärge kunagi lahjendage originaaljahutusvedelikku kareda veega. Sobimatu jahutusvedeliku lahus võib mootorit kahjustada või põhjustada selle töös tõsiseid häireid.
* 4	Generaatoririhmad (mootor)	• Reguleerige generaatorit, veepumpa ja õhukonditsioneeri rihma. Kontrollige ja vajadusel korrigeerige või asendage. • Kontrollige rihmapingutit, tühikäigu rihmaratast ja generaatori rihmaratast.
* 5	Klapivahe	Kontrollige liiga suure klapi müra ja/või mootori vibratsiooni suhtes ja vajaduse korral reguleerige. Sel juhul laske süsteemi kvalifitseeritud asjatundjal kontrollida. Kia soovitab pöörduda Kia volitatud esindaja/teenusepartneri poole.
* 6	Süüteküünlad	Teie enda mugavuse huvides võib seda vahetada tavahooldusega samade intervallidega.
* 7	Manuaalkäigukasti vedelik/intelligentse manuaalkäigukasti (iMT) süsteemi ajamivedelik	Manuaalkäigukasti ja intelligentse manuaalkäigukasti vedelikku tuleks vahetada alati pärast vette sukeldamist.
* 8	Topeltsiduriga käigukasti (DCT) õli	Topeltsiduriga käigukasti (DCT) õli tuleks vahetada alati, kui käigukast on vees olnud.

Nr.	ELEMENT	MÄRKUS
* 9	Kütuselisandid (bensiinimootor)	Kia soovitab kasutada kütust oktaaniarvuga (RON) vähemalt 95 või detonatsiooniindeksiga (AKI) vähemalt 91 (Euroopas) või oktaaniarvuga (RON) vähemalt 91 või detonatsiooniindeksiga (AKI) vähemalt 87 (väljaspool Euroopat). Kliendid, kes ei kasuta hea kvaliteediga kütust, sealhulgas kütuselisandeid, ja kellel on raskusi mootori käivitamisega või kelle sõiduki mootor ei tööta sujuvalt, peavad lisama pudeli kütuselisandit iga 15 000 km järel (Euroopa, Austraalia ja Uus-Meremaa) / 10 000 km järel (v.a Euroopa, Austraalia ja Uus-Meremaa, Brasiilia) / 5 000 km järel (Brasiilia). Kütuselisandeid leiate koos nende kasutusinfoga kvalifitseeritud töökojast. Kia soovitab pöörduda Kia volitatud esindaja/teenusepartneri poole. Ärge segage neid teiste lisanditega.
* 10	Kütusefiltri elementi (diiselmootor)	See hooldusgraafik sõltub kütuse kvaliteedist. See kehtib vaid kvalifitseeritud kütuse <"EN590 või samaväärne"> kasutamisel. Kui diislikütuse spetsifikatsioonid ei vasta EN590-le, tuleb seda lisada tihedamini. Kui mootorisse ei jõua piisavalt kütust, kui mootori võimsus langeb, kui mootor käivitub raskesti või kui ilmneb mis tahes muu turvalisust ohustav probleem, siis laske filterelement viivitamata vahetada, hoolimata hooldegraafikust ja võtke ühendust kvalifitseeritud asjatundjaga. Kia soovitab pöörduda Kia volitatud esindaja/hooldusspartneri poole.

K: Kontrollige ja vajaduse korral reguleerige, parandage, puhastage või asendage.
V: Asendage või muutke.

HOOLDEVAHEMIK / HOOLDUSELEMENT	Harilik hooldusgraafik – Euroopa jaoks (v.a Venemaa)									
	Kuud või vahemaa (mis on varasem)									
	Kuud		24	48	72	96	120	144	168	192
	Miil×1 000		20	40	60	80	100	120	140	160
	Km×1 000		30	60	90	120	150	180	210	240
Mootoriõli ja õlifilter *1	Bensiini-mootor	Smartstream G1.0 T-GDi / Smartstream G1.0 T-GDi MHEV	Vahetage iga 15 000 km või 12 kuud järel							
		Smartstream G1.5 T-GDi / Smartstream G1.5 T-GDi MHEV	Vahetage iga 15 000 km või 12 kuud järel							
		(Bensiinimootor) 1.6 T-GDi	Vahetage iga 15 000 km või 12 kuu järel							
	Diisel-mootor *2	Smartstream D1.6 MHEV	V	V	V	V	V	V	V	V
Jahutusvedelik (mootor) *3	Bensiinimootor, diiselmootor		Esimene kord vahetage 210 000 km või 120 kuu järel, seejärel iga 30 000 km või 24 kuu järel							
Veorihmad (mootor) *4	Bensiini-mootor	Smartstream G1.0 T-GDi MHEV / Smartstream G1.5 T-GDi MHEV	Kontrollige alati pärast 15 000 km läbimist või 12 kuu möödumist ning vahetage pärast iga 105 000 km läbimist või 84 kuu möödumist.							
		Smartstream G1.0 T-GDi / Smartstream G1.5 T-GDi / (Bensiinimootor) 1.6 T-GDi	Esimene kontroll 90 000 km läbimise või 72 kuu järel, seejärel iga 30 000 km läbimise või 24 kuu järel							
	Diisel-mootor	Smartstream D1.6 MHEV	Esimene kontroll 90 000 km läbimise või 48 kuu järel, seejärel iga 30 000 km läbimise või 24 kuu järel							
Hammasrihm	Diisel-mootor	Smartstream D1.6 MHEV	Kontrollige iga 120 000 km järel							
Hammasrihma süsteem (hammasrihm, õlirihm, pinguti, pingutusrull)	Diisel-mootor	Smartstream D1.6 MHEV	Vahetage iga 240 000 km järel							
Klapivahe *5	Bensiini-mootor	(Bensiinimootor) 1.6 T-GDi	–	–	K	–	–	K	–	–

8

HOOLDEVAHEMIK / HOOLDUSELEMENT	Harilik hooldusgraafik – Euroopa jaoks (v.a Venemaa)									
	Kuud või vahemaa (mis on varasem)									
	Kuud		24	48	72	96	120	144	168	192
	Miil×1 000		20	40	60	80	100	120	140	160
	Km×1 000		30	60	90	120	150	180	210	240
Aurusti voolikud ja ventilatsiooni voolikuid	Bensiinimootor		K	K	K	K	K	K	K	K
Süüteküünlad *6	Bensiini-mootor	Smartstream G1.0 T-GDi / Smartstream G1.0 T-GDi MHEV	Vahetage iga 75 000 km järel							
		Smartstream G1.5 T-GDi / Smartstream G1.5 T-GDi MHEV	Vahetage iga 75 000 km järel							
		(Bensiinimootor) 1.6 T-GDi	Vahetage iga 75 000 km järel							
Manuaalkäigukasti vedelik *7	Bensiinimootor, diiselmootor		–	K	–	K	–	K	–	K
iMT-süsteemi siduritoru ja -voolik *7	Bensiini-mootor	Smartstream G1.0 T-GDi MHEV / Smartstream G1.5 T-GDi MHEV	V	V	V	V	V	V	V	V
	Diisel-mootor	Smartstream D1.6 MHEV								
iMT-süsteemi siduritoru ja -voolik	Bensiini-mootor	Smartstream G1.0 T-GDi MHEV / Smartstream G1.5 T-GDi MHEV	K	K	K	K	K	K	K	K
	Diisel-mootor	Smartstream D1.6 MHEV								
Topeltsiduriga käigukasti (DCT) õli (kui kuulub varustusse) *8	Bensiinimootor, diiselmootor		–	K	–	K	–	K	–	K
Veovõllid ja kaitsekatted	Bensiinimootor, diiselmootor		K	K	K	K	K	K	K	K
Kütuselisandid (bensiinimootor) *9	Bensiinimootor		Iga 15 000 km või 12 kuu järel							
Kütusetorud, -voolikud ja ühendused	Bensiinimootor		–	K	–	K	–	K	–	K
	Diiselmootor		K	K	K	K	K	K	K	K
Kütusepaagi õhufilter (mõnel mudelil)	Bensiinimootor, diiselmootor		–	K	–	K	–	K	–	K

HOOLDEVAHEMIK / HOOLDUSELEMENT	Harilik hooldusgraafik – Euroopa jaoks (v.a Venemaa)									
	Kuud või vahemaa (mis on varasem)									
	Kuud		24	48	72	96	120	144	168	192
	Miil×1 000		20	40	60	80	100	120	140	160
	Km×1 000		30	60	90	120	150	180	210	240
Kütusepaagi tuulutus ja kork (bensiinimootor)	Bensiinimootor		–	K	–	K	–	K	–	K
Kütusefiltri element (diiselmootor)	Diiselmootor		–	K	–	K	–	K	–	K
Karbamiidilahuse voolik ja ühendused (mõnel mudelil)	Diiselmootor		K	K	K	K	K	K	K	K
Karbamiidilahuse tankeluuk (mõnel mudelil)	Diiselmootor		–	K	–	K	–	K	–	K
Kütusefiltri element (diiselmootor) *10	Diiselmootor		K	V	K	V	K	V	K	V
Õhupuhastusfilter	Bensiinimootor, diiselmootor		K	V	K	V	K	V	K	V
Vahejahuti, sisse- ja väljalaskevoolik, õhu sissevõtuvoolik	Bensiini-mootor	T-GDI KÕIK	Kontrollige iga 15 000 km või 12 kuu järel							
Heitgaasisüsteem	Bensiinimootor, diiselmootor		K	K	K	K	K	K	K	K
Jahutussüsteem	Bensiinimootor, diiselmootor		-	K	K	K	K	K	K	K
Kliimaseadme kompressor/külmaine	Bensiinimootor, diiselmootor		K	K	K	K	K	K	K	K
Kliimaseadme õhufilter	Bensiinimootor, diiselmootor		V	V	V	V	V	V	V	V
Pidurikettad ja -klotsid	Bensiinimootor, diiselmootor		K	K	K	K	K	K	K	K
Piduritorud, -voolikud ja ühendused	Bensiinimootor, diiselmootor		K	K	K	K	K	K	K	K
Piduri-/sidurivedelik (mõnel mudelil)	Bensiinimootor, diiselmootor		Kontrollige iga 15 000 km või 12 kuu järel, vahetage iga 30 000 km või 24 kuu järel							
Seisupidur (käsipidur)	Bensiinimootor, diiselmootor		K	K	K	K	K	K	K	K
Roolireduktor, -hoovastik ja kaitsekatted	Bensiinimootor, diiselmootor		K	K	K	K	K	K	K	K
Vedrustuse kuulliigendid	Bensiinimootor, diiselmootor		K	K	K	K	K	K	K	K
Rehvide rõhk ja kulumine	Bensiinimootor, diiselmootor		K	K	K	K	K	K	K	K
Aku (12V) seisukord	Bensiinimootor, diiselmootor		K	K	K	K	K	K	K	K

- Kütusefilter (bensiinimootor): kütusefiltrit peetakse hooldusvabaks, kui perioodiline kontrollimine on soovitatav, selle hooldusgraafik sõltub kütuse kvaliteedist.
  - Kui mootorisse ei jõua piisavalt kütust, kui mootori võimsus langeb, kui mootor käivitub raskesti või kui ilmneb mis tahes muu turvalisust ohustav probleem, siis laske filterelement viivitamata vahetada, hoolimata hooldegraafikust ja võtke ühendust Kia volitatud müügiesindajaga.

Hooldus rasketes kasutustingimustes – Euroopas (v.a Venemaal)

Hooldustoiming

K: Kontrollige ja vajaduse korral reguleerige, parandage, puhastage või asendage.

V: Asendage või muutke.

HOOLDUSELEMENT		HOOLDUSTOIMING	HOOLDUSVÄLBAD	SÕIDUTINGIMUSED
Mootoriõli ja õlifilter	Bensiinimootor	V	Iga 7 500 km või 6 kuu järel	A, B, C, D, E, F, G, H, I, J, K, L
	Diiselmootor	V	Iga 15 000 km või 12 kuu järel	
Süüteküünlad	Bensiinimootor	V	Vahetage sagedamini kui tavaliselt, sõltuvalt tingimustest.	B, H, I, K
Automaatkäigukasti vedelik	Bensiinimootor	V	Iga 90 000 km läbimise järel	A, C, D, E, F, G, H, I, J
Manuaalkäigukasti vedelik	Bensiinimootor, diiselmootor	V	Iga 120 000 km läbimise järel	C, D, E, F, G, H, I, J
Topeltsiduriga käigukasti (DCT) õli	Bensiinimootor, diiselmootor	V	Iga 120 000 km läbimise järel	C, D, E, F, G, H, I, J
Veovõllid ja kaitsekatted	Bensiinimootor, diiselmootor	K	Kontrollige sagedamini kui tavaliselt, sõltuvalt tingimustest.	C, D, E, F, G, H, I, J
Õhupuhastusfilter	Bensiinimootor, diiselmootor	V	Vahetage sagedamini kui tavaliselt, sõltuvalt tingimustest.	C, E
Kliimaseadme õhufilter	Bensiinimootor, diiselmootor	V	Vahetage sagedamini kui tavaliselt, sõltuvalt tingimustest.	C, E, G
Pidurikettad, -klotsid	Bensiinimootor, diiselmootor	K	Kontrollige sagedamini kui tavaliselt, sõltuvalt tingimustest.	C, D, E, G, H
Seisupidur (käsipidur)	Bensiinimootor, diiselmootor	K	Kontrollige sagedamini kui tavaliselt, sõltuvalt tingimustest.	C, D, G, H
Roolireduktor, -hoovastik ja kaitsekatted	Bensiinimootor, diiselmootor	K	Kontrollige sagedamini kui tavaliselt, sõltuvalt tingimustest.	C, D, E, F, G
Vedrustuse kuulliigendid	Bensiinimootor, diiselmootor	K	Kontrollige sagedamini kui tavaliselt, sõltuvalt tingimustest.	C, D, E, F, G

Rasked sõidutingimused

A: Pidevalt läbitakse ainult lühikesi vahemaid: plusskraadidel alla 8 km, miinuskraadidel alla 16 km korraga.

B: Pidev mootori tühikäigul hoidmine või pika vahemaa aeglasel kiirusel läbimine.

C: Konarlikel, tolmustel, mudastel, sillutamata, kruusa või soolaga teedel sõitmine.

D: Sõitmine piirkondades, kus kasutatakse soola või muid söövitavaid aineid või väga külma ilmaga

E: Väga tolmustes tingimustes sõitmine.

F: Tihedas liikluses sõitmine

G: Korduvalt mäest üles, mäest alla või mägistel teedel sõitmine.

H: Kasutamine pukseerimiseks või matkamiseks ja katusel oleva koormaga sõitmiseks.

I: Sõitmine patrullautona, taksona või muu kommertslik sõiduki pukseerimine.

J: Sage suurel kiirusel või kiire kiirendusega/aeglustamisega sõitmine.

K: Sagedane peatumine ja kohaltvõtt.

L: Kasutatakse mootoriõli, mis ei ole soovitatud (mineraalõli, poolsünteetiline, madalama klassi tehniliste andmetega õli jne).

Selgitusi regulaarset hooldust vajavate osade kohta

Mootoriõli ja õlifilter

Mootoriõli ja õlifiltrit peab vahetama vastavalt hooldusgraafikus toodud intervallidele. Kui sõidukit juhitakse rasketes tingimustes, tuleb õli ja filtrit sagedamini vahetada.

Veorihmad

Kontrollige kõiki veorihmu lõigete, pragude, kulumise või õli küllastumise osas ja vahetage vajaduse korral välja. Veorihmu tuleb õige pinge suhtes kontrollida peri-oodiliselt ja vajadusel reguleerida.

⚠ ETTEVAATUST

Rihma kontrollimisel keerake süütelüliti LOCK/OFF või ACC asendisse.

Kontrollige kütusefiltri elementi (diiselmootor)

Ummistunud kütusefilter võib piirata auto sõidukiirust, kahjustada väljalaskesüsteemi ning põhjustada raskusi käivitamisel. Kui kütusepaaki on kogunenud rohkelt jääkaineid ja sadestisi, tuleks filtrit sagedamini vahetada.

Käitage pärast uue filtri panemist mõned minutid mootorit ja kontrollige lekete ja ühenduste osas. Laske

kütusefilter vahetada kvalifitseeritud asjatundjatel. Kia soovitab pöörduda Kia volitatud esindaja/teenusepartneri poole.

Kütusefilter (bensiinimootor)

Kia bensiinimootoriga sõidukid on varustatud eluaegse kütusefiltriga, mis on integreeritud kütusepaaki. Regulaarne hooldus või vahetamine ei ole vajalik, aga see sõltub kütuse kvaliteedist. Kui mootorisse ei jõua piisavalt kütust, kui mootori võimsus langeb, kui mootor käivitub raskesti või kui ilmneb mis tahes muu turvalisust ohustav probleem, siis laske filterelementi kontrollida ja vajadusel vahetada.

Laske kütusefilter kontrollida või vahetada kvalifitseeritud asjatundjatel. Kia soovitab pöörduda Kia volitatud esindaja/teenusepartneri poole.

Kütusetorud, –voolikud ja ühendused

Kontrollige, ega kütusetorud, –voolikud ja ühendused ei leki ning ega need pole viga saanud. Laske kütusevoolikud, –torud ja ühendused vahetada kvalifitseeritud asjatundjal. Kia soovitab pöörduda Kia volitatud esindaja/teenusepartneri poole.

⚠ HOIATUS

Ainult diisel

Ärge kunagi hooldage pritseseadet, kui mootor töötab või mootori seiskamisest on möödas vähem kui 30 sekundit. Kõrgsurvepumbas, sisselasketorustikus, pihustites ja kõrgsurvetorudes on kõrge rõhk, isegi pärast mootori seiskamist. Lekke korral pritseseadmest välja purskuv kütusejuga võib tekitada raskeid vigastusi. Südamestimulaatorit kandvad inimesed peavad mootori töötamise ajal hoidma mootori juhtplokist (ECU) või juhtmestikust mootoriruumis vähemalt 30 cm kaugusele, kuna ühisanumsüsteemis olev tugev vool tekitab märkimisväärset magnetvälja.

Auruvoolik (bensiinimootorile) ja kütusepaagi kork

Auruvoolikut ja kütusepaagi korki peab kontrollima vastavalt hooldusgraafikus toodud intervallidele. Veenduge, et uus auruvoolik või kütusepaagi kork on õigesti paigaldatud.

Vaakumkarteri ventilatsioonivoolikud (mõnel mudelil)

Kontrollige voolikute pinda kuumuse ja/või mehaaniliste kahjustuste suhtes. Kõva ja habras kumm, pragunemine, rebenemine, lõiked,

marrastused ja liigne paisumine viitavad kulumisele. Erilist tähelepanu tuleb pöörata nende voolikute pindade kontrollimisele, mis on lähimad soojusallikatele, näiteks väljalasketorule.

Kontrollige vooliku marsruuti, veendumaks, et voolikud ei puutu kokku ühegi soojusallikaga, teravate servadega ega liikuvate osadega, mis võivad põhjustada soojuskahjustusi või mehaanilist kulumist. Kontrollige kõiki voolikuühendusi, nagu klambreid ja liitmikke, veendumaks, et need on pingul ja et ei esine lekkeid. Voolikud tuleb kulumise või kahjustuste ilmnemisel viivitamatult välja vahetada.

Õhupuhastusfilter

Laske õhupuhasti filter vahetada kvalifitseeritud asjatundjatel. Kia soovitab pöörduda Kia volitatud esindaja/teenusepartneri poole.

Süüteküünlad (bensiinimootoritel)

Süüteküünalde asendamisel jälgige, et kasutaksite täpselt samade tehniliste näitajatega uusi süüteküünlaid.

Osade kokkupanemisel pühkige kindlasti süütepooli kontakti põhja sisemust ja välispinda ning süüteküünla isolaatorit pehme lapiga, et vältida süüteküünla isolaatori saastumist.

⚠ HOIATUS

Ärge ühendage süüteküünlaid lahti ega kontrollige neid kuuma mootoriga. Võite enda põletada.

Klapivahe

Kontrollige liiga suure klapi müra ja/või mootori vibratsiooni suhtes ja vajaduse korral reguleerige. Rikke korral laske süsteemi kontrollida kvalifitseeritud töökojas. Kia soovitab pöörduda Kia volitatud esindaja/teenusepartneri poole.

Jahutussüsteem

Otsige jahutussüsteemi osadelt (nt radiaatorilt, jahutusvedeliku mahutilt, voolikutelt ja ühendustelt) lekkeid ja kahjustusi. Asendage kõik kahjustatud osad uutega.

Jahutusvedelik

Jahutusvedelikku peab vahetama vastavalt hooldusgraafikus toodud intervallidele.

Manuaalkäigukasti vedelik (mõnel mudelil)

Kontrollige manuaalkäigukasti vedelikku vastavalt hooldusgraafikule.

Nutika manuaalkäigukasti süsteemi täiturivedelik (mõnel mudelil)

Kontrollige nutika manuaalkäigukasti süsteemi täiturivedelikku vastavalt hooldusgraafikule.

Topeltsiduriga käigukasti vedelik (mõnel mudelil)

Kontrollige topeltsiduriga käigukasti õli vastavalt hooldegraafikule.

Automaatkäigukasti vedelik (mõnel mudelil)

Automaatkäigukasti ei ole harilikel kasutustingimustel tarvis kontrollida. Soovitame lasta automaatkäigukasti õli vahetada kvalifitseeritud asjatundjal, järgides eespool toodud hooldusgraafikut. Kia soovitab pöörduda Kia volitatud esindaja/teenusepartneri poole.

✻ MÄRKUS

Automaatkäigukasti vedelik on põhimõtteliselt punane.
Sõidukiga sõitmisel hakkab automaatkäigukasti vede-lik tumenema. See on normaalne seisund ja vedeliku vahetamise vajadust ei tohi hinnata muutunud värvi alusel.

⚠ ETTEVAATUST

Täpsustamata vedeliku kasutamine võib põhjustada käigukasti talitlushäireid ja riket.

Kasutage ainult spetsiifilist automaatkäigukasti vedelikku. (Täpsem teave "Soovituslikud määrdeained ja nende kogused" leheküljel 9-13.)

Pidurivoolikud ja -torustik

Vaadake üle, kas kõik voolikud ja torud on õiges asendis ning ega neil ei ole pragusid, katki hõõrdunud kohti või muid kahjustusi ning ega need ei leki. Asendage kõik kahjustunud osad kohe uutega.

Piduri-/sidurivedelik (mõnel mudelil)

Kontrollige piduri-/sidurivedeliku anuma vedelikutaset. Tase peab jääma mahuti "MIN" ja "MAX" märkide vahele. Kasutage ainult standardile DOT 4 vastavat hüdropiduri/-sidurivedelikku.

Seisupidur

Kontrollige seisupiduri süsteemi, sh hooba või pedaali, trosse jms.

Pidurikettad, -klotsid.

Kontrollige klotse ja kettaid kulumise suhtes ning sadulaid vedelikulekete suhtes.

Lisateavet piduriklotside või hõõrdkatte kahjustumise piirangu osas soovitame vaadata Kia veebilehelt.

(www.kia-hotline.com)

Vedrustuse kinnituspoldid

Kontrollige üle vedrustuse ühendused – kas need on korralikult kinni ega ole kahjustunud. Pinguldage need vajadusel nõutava pingutusmomendini.

Roolireduktor, -hoovastik ja kaitsekatted, alumise hoova kuulliigend

Kontrollige seisatatud mootoriga sõidukis roolil on ülemäärast vabakäiku.

Kontrollige hoovastiku paindumise või kahjustuste suhtes. Kontrollige, ega tolmukatetel ja kuulliigenditel pole pragusid ega muid kahjustusi. Asendage kõik kahjustatud osad uutega.

Veovõllid ja kaitsekatted

Kontrollige, kas veovõllid, nende kaitsekatted ja kinnitused on terved – kas neil pole pragusid ega muid kahjustusi. Vahetage välja kõik kahjustatud osad ja vajaduse korral määrige uuesti.

Konditsioneeri külmaaine (mõnel mudelil)

Kontrollige, ega konditsioneeri torustik ja ühendused ei leki ning ega need pole viga saanud.

Mootoriõli (bensiinimootor)

Mootori õlitaseme kontrollimine

Mootoriõli kasutatakse mootori erinevate hüdraulikakomponentide määrimiseks, jahutamiseks ja käitamiseks. Mootoriõli tarbimine sõitmise ajal on normaalne ning mootoriõli kogust tuleb korrapäraselt kontrollida ja vajaduse korral lisada. Samuti kontrollige ja lisage õli soovitusliku hooldusgraafiku raames, et vältida õli jõudluse halvenemist.

Kontrollige õlitaset järgmise toiminguga.

Smartstream G1.0 T-GDi

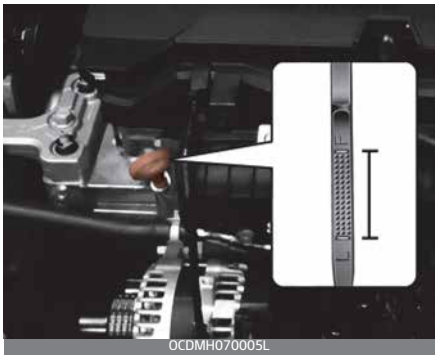

Smartstream G1.0 T-GDi MHEV

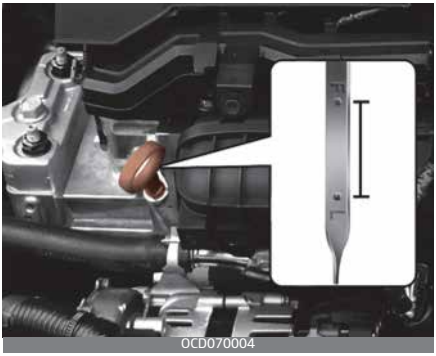

OCD070004

Smartstream G1.5 T-GDi

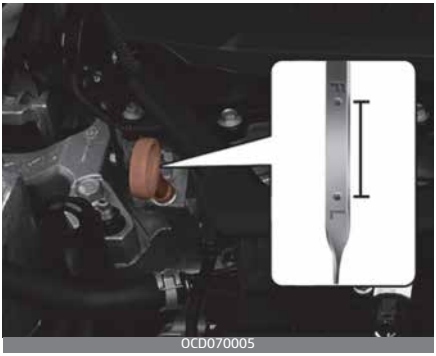

OCD070005

Smartstream G1.5T-GDi MHEV

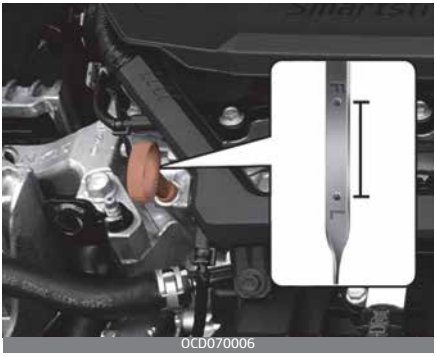

OCD070006

(Bensiinimootor) 1.6 MPI

OCDW079084

(Bensiinimootor) 1.6 T-GDi

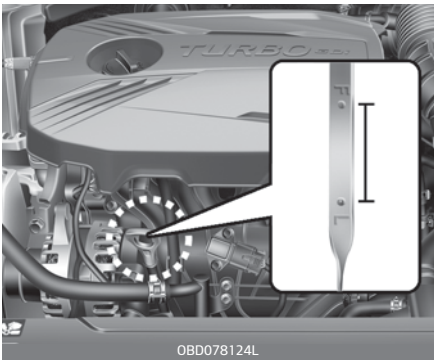

OBD078124L

1. Veenduge, et sõiduk on ühtlasel tasapinnal.
2. Käivitage mootor ja laske sellel saavutada tavapärane töötemperatuur.
3. Lülitage mootor välja, eemaldage õli täitekork ja tõmmake õlivarras välja. Oodake 15 minutit, et lasta õlil tagasi õlivanni valguda.
4. Pühkige õlivarras puhtaks ja sisestage uuesti.
5. Tõmmake mõõtevarras uuesti välja ning kontrollige õlitaset. Kontrollige, kas õlitase on vahemikus F–L ja kui õlitase on allpool

L-joont, lisage juurde, et see jõuaks F-jooneni.

⚠ HOIATUS

Radiaatorivoolik

Olge väga ettevaatlik, et te ei puudutaks mootoriõli lisamisel radiaatorivoolikut, kuna see võib olla piisavalt kuum, et teid põletada.

⚠ ETTEVAATUST

Kasutage õlitaseme näidiku pühkimiseks kuiva lappi. Saastega segamine võib mootorit kahjustada.

Smartstream G1.0 T-GDi

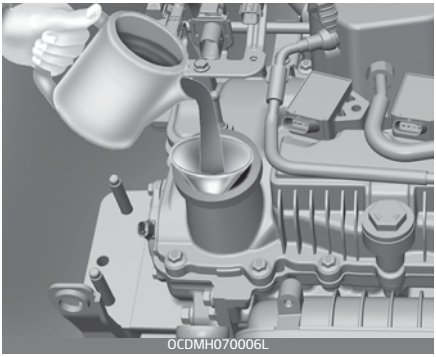
OCDMH070006L

Smartstream G1.0 T-GDi MHEV

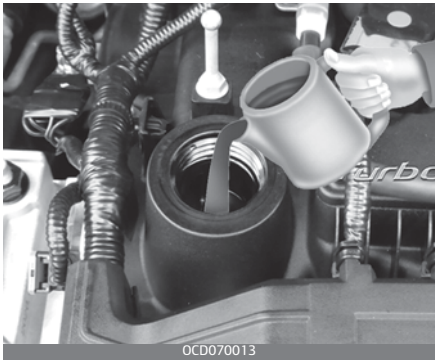
OCD070013

Smartstream G1.5 T-GDi /
Smartstream G 1.5 T-GDi MHEV

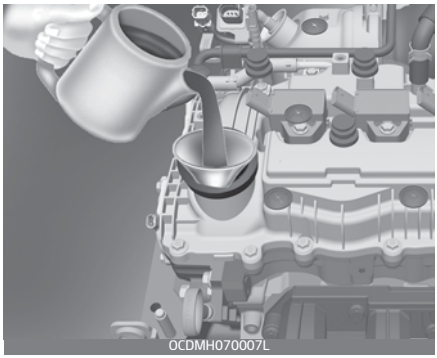
OCDMH070007L

(Bensiinimootor) 1.6 MPI

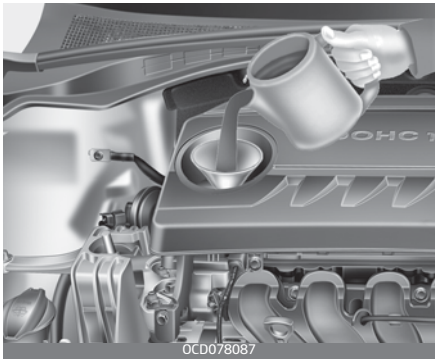
OCD078087

(Bensiinimootor) 1.6 T-GDi

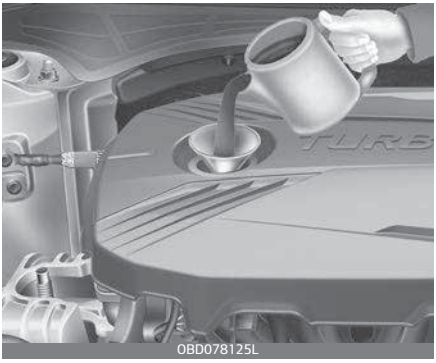

Lisage pärast mootorikatte eemaldamist mootoriõli. (Mootorite Smartstream G1.0 T-GDi, Smartstream G1.0 T-GDi MHEV, Smartstream G1.5 T-GDi, Smartstream G1.5 T-GDi MHEV puhul)

Kasutage lehtrit.
Kasutage ainult ettenähtud mootoriõli. (Täpsem teave "Soovituslikud määrdeained ja nende kogused" leheküljel 9-13.)

- Olge mootoriõli lisamisel ja vahetamisel ettevaatlik, et te õli üle ääre ei ajaks ega maha ei loksutaks. Kui mootoriõli tilgub või loksub kogemata maha, pühkige see otsekohe ära.
- Mootoriõli tarbimine võib uue sõiduki sissesõitmisel suureneda ja see stabiliseerub 6 000 km (4 000 miili) läbimisel.
- Mootoriõli tarbimist võivad mõjutada sõiduharjumused, kliimatingimused, liiklustingimused, õli kvaliteet jne. Seetõttu on soovitatav mootori õlitaset regulaarselt kontrollida ja vajadusel uuesti täita.

Mootoriõli ja õlifiltri vahetamine

Laske mootoriõli filter vahetada kvalifitseeritud asjatundjatel. Kia soovitab pöörduda Kia volitatud esindaja/teenusepartneri poole.

- Mootoriõli vahetusintervalli ületamisel võib mootori jõudlus halveneda ja see võib mõjutada mootori seisukorda. Seetõttu vahetage mootoriõli hooldusgraafiku järgi.
- Mootori optimaalse seisukorra säilitamiseks kasutage soovitatud mootoriõli ja filtrit. Kui soovituslikku mootoriõli ja filtrit ei kasutata, vahetage mootoriõli vastavalt äärmuslikes tingimustes kasutatava sõiduki hooldusgraafikule.
- Mootoriõli vahetamise hooldusgraafiku eesmärgiks on vältida õli kvaliteedi halvenemist ning see ei puuduta õli tarbimist. Kontrollige ja lisage mootoriõli korrapäraselt.

8

⚠ HOIATUS

Kasutatud mootoriõli võib põhjustada nahaärritust või -vähki, kui see jääb pikemaks ajaks nahaga kokku puutuma. Kasutatud mootoriõli sisaldab kemikaale, mis on laboriloomadel vähki põhjustanud. Kaitske oma nahka pärast kasutatud õli käsitlemist, pestes käed võimalikult kiiresti seebi ja sooja veega täielikult

puhtaks. Kasutatud mootoriõli ei tohi jätta lastele kättesaadavasse kohta.

✻ MÄRKUS

Smartstreami mootori puhul

Kui õlirõhk on ebapiisava mootoriõli tõttu madal, süttib mootori õlirõhu ( ) hoiatustuli. Lisaks on aktiveeritud mootori täiustatud kaitsesüsteem, mis piirab mootori võimsust, ja rikke märgutuli ( ) süttib põlema, kui sõidukiga sellises olekus pidevalt sõidetakse.

Õlirõhu taastamisel kustub mootori õlirõhu hoiatustuli ja mootori võimsus ei ole enam piiratud.

⚠ ETTEVAATUST

Mootoriõli on pärast sõidukiga sõitmist väga kuum ja võib vahetamisel põletusi põhjustada. Vahetage mootoriõli pärast seda, kui õli on jahtunud.

Mootoriõli (diiselmootor)

Mootori õlitaseme kontrollimine

Mootoriõli kasutatakse mootori erinevate hüdraulikakomponentide määrimiseks, jahutamiseks ja käitamiseks. Mootoriõli tarbimine sõitmise ajal on normaalne ning mootoriõli kogust tuleb korrapäraselt kontrollida ja vajaduse korral lisada. Samuti kontrollige ja lisage õli soovitusliku hooldusgraafiku raames, et vältida õli jõudluse halvenemist.

Kontrollige õlitaset järgmise toiminguga.

Smartstream D1.6 MHEV

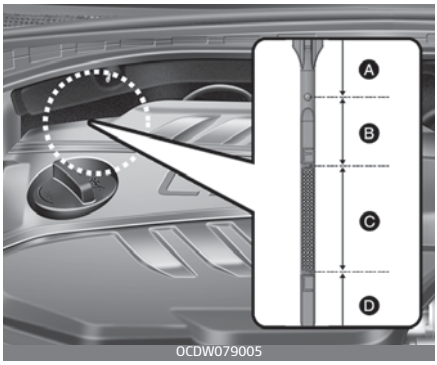

1. Veenduge, et sõiduk on ühtlasel tasapinnal.
2. Käivitage mootor ja laske sellel saavutada tavapärane töötemperatuur.
3. Lülitage mootor välja, eemaldage õli täitekork ja tõmmake õlivarras välja. Oodake 15 minutit, et lasta õlil tagasi õlivanni valguda.

4. Pühkige õlivarras puhtaks ja sisestage uuesti.
5. Tõmmake mõõtevarras uuesti välja ning kontrollige õlitaset. Õlitase peab jääma C-vahemikku. D-vahemiku korral lisage piisavalt õli, et saavutada vajalik vahemik.

⚠ HOIATUS

Radiaatorivoolik

Olge väga ettevaatlik, et te ei puudutaks mootoriõli lisamisel radiaatorivoolikut, kuna see võib olla piisavalt kuum, et teid põletada.

Vahemaa	Mootoriõli tase
A	Kia soovitab pöörduda Kia volitatud esindaja poole.
B	Ärge õli lisage.
C	Võite lisada õli seni kuni õlitase ei ületa C-vahemikku.
D	Peate õli lisama ja jälgima, et õlitase oleks C-vahemikus.

⚠ ETTEVAATUST

Kasutage õlitaseme näidiku pühkimiseks kuiva lappi. Saastega segamine võib mootorit kahjustada.

Smartstream D1.6 MHEV

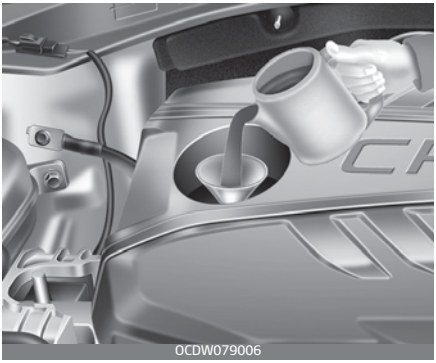

Kasutage ainult ettenähtud mootoriõli. (Täpsem teave "Soovituslikud määrdeained ja nende kogused" leheküljel 9-13.)

- Olge mootoriõli lisamisel ja vahetamisel ettevaatlik, et te õli üle ääre ei ajaks ega maha ei loksutaks. Kui mootoriõli tilgub või loksub kogemata maha, pühkige see otsekohe ära.
- Mootoriõli tarbimine võib uue sõiduki sissesõitmisel suureneda ja see stabiliseerub 6 000 km (4 000 miili) läbimisel.
- Mootoriõli tarbimist võivad mõjutada sõiduharjumused, kliimatingimused, liiklustingimused, õli kvaliteet jne. Seetõttu on soovitatav mootori õlitaset regulaarselt kontrollida ja vajadusel uuesti täita.

Mootoriõli ja õlifiltri vahetamine

Laske mootoriõli filter vahetada kvalifitseeritud asjatundjatel. Kia soovitab pöörduda Kia volitatud esindaja/teenusepartneri poole.

- Mootoriõli vahetusintervalli ületamisel võib mootori jõudlus halveneda ja see võib mõjutada mootori seisukorda. Seetõttu vahetage mootoriõli hooldusgraafiku järgi.
- Mootori optimaalse seisukorra säilitamiseks kasutage soovitatud mootoriõli ja filtrit. Kui soovituslikku mootoriõli ja filtrit ei kasutata, vahetage mootoriõli vastavalt äärmuslikes tingimustes kasutatava sõiduki hooldusgraafikule.
- Mootoriõli vahetamise hooldusgraafiku eesmärgiks on vältida õli kvaliteedi halvenemist ning see ei puuduta õli tarbimist. Kontrollige ja lisage mootoriõli korrapäraselt.

⚠ HOIATUS

Kasutatud mootoriõli võib põhjustada nahaärritust või –vähki, kui see jääb pikemaks ajaks nahaga kokku puutuma. Kasutatud mootoriõli sisaldab kemikaale, mis on laboriloomadel vähki põhjustanud. Kaitske oma nahka pärast kasutatud õli käsitlemist, pestes käed võimalikult kiiresti seebi ja sooja veega täielikult puhtaks. Kasutatud mootoriõli ei tohi jätta lastele kättesaadavasse kohta.

✻ MÄRKUS

Smartstreami mootori puhul

Kui õlirõhk on ebapiisava mootoriõli tõttu madal, süttib mootori õlirõhu (🛢) hoiatustuli.

Lisaks on aktiveeritud mootori täiustatud kaitsesüsteem, mis piirab mootori võimsust, ja rikke märgutuli (🔧) süttib põlema, kui sõidukiga sellises olekus pidevalt sõidetakse.

Õlirõhu taastamisel kustub mootori õlirõhu hoiatustuli ja mootori võimsus ei ole enam piiratud.

⚠ ETTEVAATUST

Mootoriõli on pärast sõidukiga sõitmist väga kuum ja võib vahetamisel põletusi põhjustada. Vahetage mootoriõli pärast seda, kui õli on jahtunud.

Mootori jahutusvedelik

Kõrgsurve jahutussüsteemil on mahuti, mis on aasta läbi täidetud antifriisi jahutusvedelikuga. Paak on jahutusvedelikuga täidetud juba tehases.

Kontrollige jahutusvedeliku külmakindlust ja taset vähemalt kord aastas, enne talve algust ning enne külmemasse kliimasse sõitmist.

⚠ ETTEVAATUST

- Kui mootor madala jahutusvedeliku taseme tõttu ülekuumeneb, siis võib äkiline jahutusvedeliku lisamine mootorisse pragusid tekitada. Kahjustuste vältimiseks lisage jahutusvedelikku aeglaselt ja väikeste koguste kaupa.
- Ärge sõitke ilma mootori jahutusvedelikuta. See võib põhjustada veepumba rikkeid ja mootori kokkujooksmist jne.

Jahutusvedeliku taseme kontrollimine

⚠ ETTEVAATUST

Radiaatorikorgi eemaldamine

Ärge püüdke radiaatori-korki eemaldada töötava või kuuma mootoriga. See võib põhjustada jahutussüsteemi ja mootori kahjustumist. Kuuma külmaaine juga võib põhjustada tõsiseid kehavigastusi.

Lülitage mootor välja ja oodake kuni see jahtub. Olge radiaatori korgi eemaldamisel väga ettevaatlik. Mähkige selle ümber paks rätik ja keerake vastupäeva esimese peatuseni. Astuge samm tahapoole ja oodake, kuni ülerõhk on jahutussüsteemist väljunud.

Kui olete kindel, et kogu rõhk on vabastatud, vajutage paksu rätiku abil korgile ja jätkake selle eemaldamiseks vastupäeva keeramist.

Isegi kui mootor ei tööta, ärge eemaldage radiaatori korki ega väljalaskekorki, kui mootor või radiaator on kuumad. Kuum jahutusvedelik ja aur võivad rõhu alt välja pritsida, põhjustades tõsiseid vigastusi.

⚠ HOIATUS

Elektrilist mootorit (jahutusventilaator) reguleerib mootori jahutusvedeliku temperatuur, külmaaine rõhk ja sõiduki kiirus. See võib töötada isegi siis, kui mootor ei tööta. Olge jahutusventilaatori läheduses töötades väga ettevaatlik, et pöörlevad labad teid ei vigastaks. Mootori jahutusvedeliku jahtumisel lülitub elektriline mootor automaatselt välja. See on normaalne, tegu pole häirega.

Elektriline mootor (jahutusventilaator) võib töötada aku negatiivse kaabli lahtiühendamiseni.

Smartstrea G1.0 T-GDi / Smartstream G1.0 T-GDi MHEV / Smartstream G1.5 T-GDi / Smartstream G1.5 T-GDi MHEV

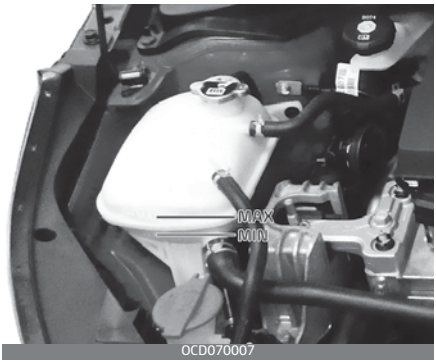

OCD070007

(Bensiinimootor) 1.6 MPI

OCDW079108

Smartstream D1.6 MHEV / (Bensiinimootor) 1.6 T-GDi

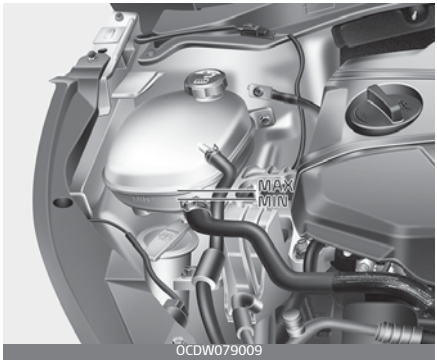

OCDW079009

Kontrollige kõikide jahutus- ja küttesüsteemi lõdvikute seisundit ja ühendusi. Vahetage paisunud või kahjustunud voolikud välja.

Jahutusvedeliku tase peab olema külma mootoriga jahutusvedeliku paagi MAX ja MIN (F ja L) märkide vahel.

Kui jahutusvedeliku tase on madal, lisage piisavalt destilleritud (deioniseeritud) või pehmet vett. Tooge tase kuni MAX-ini (F), kuid ärge täitke üle.

Kui jahutusvedelikku on vaja lisada tihti, laske süsteem kvalifitseeritud asjatundjal üle kontrollida. Kia soovitab pöörduda Kia volitatud esindaja/teenusepartneri poole.

✻ MÄRKUS

Peale jahutusvedelikuga täitmist kontrollige, et jahutusvedeliku paagi kork oleks korralikult suletud. Vastasel juhul võib mootor sõidu ajal ülekuumeneda.

1. Kontrollide, kas radiaatori korgi silt on otse ees.

Mootoriruumi eestvaade – Smartstream D 1.6 MHEV

2. Kontrollige, et jahutus-vedeliku korgi väikesed väljaulatavad osad oleksid korrektselt suletud.

Mootoriruumi tagantvaade – Smartstream D1.6 MHEV / (Bensiinimootor) 1.6 T-GDi

Soovituslik mootori jahutusvedelik

- Kasutage jahutusvedeliku lisamiseks ainult deioniseeritud või pehmet vett ning ärge kunagi lahjendage originaaljahutusvedelikku kareda veega. Sobimatu jahutusvedeliku lahus võib mootorit kahjustada või põhjustada selle töös tõsiseid häireid.
- Teie auto mootor sisaldab alumiiniumosi, mida tuleb etüleenglükool koos fosfaadiga baasil valmistatud jahutusvedelikuga külmumise ja korrosiooni eest kaitsta.
- ÄRGE KASUTAGE alkoholi ega metanooli jahutusvedelikku ega segage neid määratud jahutusvedelikuga.
- Ärge kasutage lahust, mis sisaldab rohkem kui 60% antifriisi või vähem kui 35% antifriisi, mis vähendaks lahuse tõhusust.

Segu protsendi kohta vt järgmist tabelit.

Välistemperatuur	Segu protsent (maht)	
	Antifriis	Vesi
-15 °C	35	65
-25 °C	40	60
-35 °C	50	50
-45 °C	60	40

Smartstrea G1.0 T-GDi / Smartstream G1.0 T-GDi MHEV / Smartstream G1.5 T-GDi / Smartstream G1.5 T-GDi MHEV

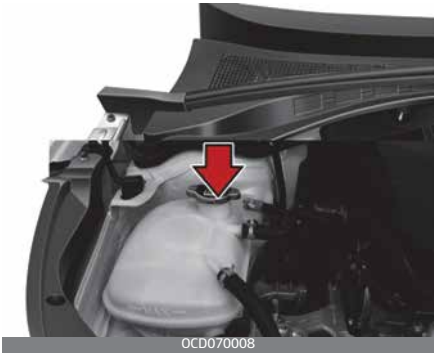
OCD070008

(Bensiinimootor) 1.6 MPI

OCDW079109

Smartstream D1.6 MHEV / (Bensiinimootor) 1.6 T-GDi

OCDW079114

HOIATUS

Radiaatorikork

Ärge eemaldage radiaatori korki, kui mootor ja radiaator on kuumad.

Tulikuum jahutusvedelik ja aur võivad rõhu alt välja pritsida, põhjustades tõsiseid vigastusi.

Jahutusvedeliku vahetamine

Laske jahutusvedelik vahetada kvalifitseeritud asjatundjatel. Kia soovitab pöörduda Kia volitatud esindaja/teenusepartneri poole.

⚠ ETTEVAATUST

Enne kui valate radiaatorisse jahutusvedelikku, pange radiaatori täitekaela ümber paks riidelapp, et liigne jahutusvedelik ei saaks täitekaelast välja voolates mootoriruumi osadele (nt generaatorile) sattuda.

⚠ HOIATUS

Jahutusvedelik

- Ärge kasutage pesuvedeliku mahutis radiaatori jahutusvedelikku ega anti-friisi.
- Radiaatori jahutusvedelik võib tuuleklaasile pritsides varjata nähtavust ja põhjustada sõiduki üle kontrolli kadumist ning kahjustada värvi ja keredetaile.

Piduri-/sidurivedelik (mõnel mudelil)

Piduri-/sidurivedeliku taseme kontrollimine

Kontrollige perioodiliselt mahutis olevat vedeliku taset. Tase peab jääma mahuti MIN ja MAX märkide vahele.

1. Enne mahuti korgi eemaldamist ja piduri-/sidurivedeliku lisamist puhastage mahuti korgi ümber olev ala, et vältida piduri-/sidurivedeliku saastumist.
2. Kontrollige korrapäraselt, kas pidurivedeliku tase mahutis on märkide MIN ja MAX vahel. Vedelikutase alaneb läbisõidu suurenemisel. See on tavaline seisund, mis on seotud piduri hõõrdkatete kulumisega.
   Kui vedeliku tase on eriti madal, laske süsteemi kvalifitseeritud asjatundjal kontrollida. Kia soovitab pöörduda Kia volitatud esindaja/teenusepartneri poole.

Kasutage ainult määratud pidurivedelikku. (Täpsem teave "Soovituslikud määrdeained ja nende kogused" leheküljel 9-13.)

Ärge segage eri tüüpi vedelikke.

⚠ HOIATUS

Piduri-/sidurivedeliku kaotus

Kui piduri-/sidurivedelikku tuleb sageli lisada, soovitame lasta süsteemi kontrollida kvalifitseeritud asjatundjal. Kia soovitab pöörduda Kia volitatud esindaja/teenusepartneri poole.

⚠ HOIATUS

Piduri-/sidurivedelik

Käsitsege piduri-/sidurivedelikku selle vahetamisel ja lisamisel ettevaatlikult. Ärge laske sel silmadega kokku puutuda. Kui piduri-/sidurivedelik puutub kokku teie silmadega, peske neid kohe suurtes kogustes kraaniveega. Laske oma silmad esimesel võimalusel arsti juures üle kontrollida.

⚠ ETTEVAATUST

Ärge laske piduri-/sidurivedelikul kokku puutuda sõiduki kerevärviga, kuna see kahjustab värvi. Piduri-/sidurivedelikku, mis on olnud pikka aega õhu käes, ei tohi kasutada, kuna selle kvaliteeti pole võimalik tagada. See tuleb nõuetekohaselt hävitada. Ärge pange valet vedelikku. Paar tilka mineraalõli, näiteks mootoriõli, teie piduri-/sidurisüsteemis võib süsteemi osi kahjustada.

⚠ ETTEVAATUST

Sõiduki pidurisüsteemi ja ABS/ESC-süsteemi parima jõudluse säilitamiseks kasutage Kia originaal-pidurivedelikku vastavalt spetsifikatsioonile. (Klassifikatsioon: SAE J1704 DOT4 LV, ISO4925 CLASS-6, FMVSS116 DOT-4)

Klaasipesuvedelik

Klaasipesuvedeliku taseme kontroll

Pesuvedeliku anum on läbipaistev, et vedelikutaset oleks võimalik visuaalselt kontrollida.

- Kontrollige vedeliku taset pesuvedeliku mahutis ja vajaduse korral lisage. Kui spetsiaalset klaasipesuvedelikku ei ole kohe käepärast, võib kasutada ka tavalist vett. Külmas kliimas tuleb jäätumise vältimiseks kasutada külmumisvastaste omadustega pesuvahendit.

⚠ HOIATUS

Jahutusvedelik

- Ärge kasutage pesuvedeliku mahutis radiaatori jahutusvedelikku ega anti-friisi.
- Radiaatori jahutusvedelik võib tuuleklaasile pritsides varjata nähtavust ja põhjustada sõiduki üle kontrolli kadumist ning kahjustada värvi ja keredetaile.
- Tuuleklaasi pesuvedelikud sisaldavad teatud koguses alkoholi, mis võib teatud tingimustes tuleohtlik olla. Ärge laske sädemetel ega leegil puutuda kokku pesuvedelikuga ega selle mahutiga. Sõiduk võib kahjustada või sõitjad saada kahju.
- Tuuleklaasi pesuvedelik on inimestele ja loomadele mürgine. Ärge jooge ega puutuge pesuvedelikuga kokku. See võib põhjustada tõsiseid vigastusi või surma.

iMT-süsteemi täiturivedelik

iMT-süsteemi täituri vedeliku kontrollimine

Smartstream G1.0 T-GDi MHEV / Smartstream G1.5 T-GDi MHEV

Smartstream D1.6 MHEV

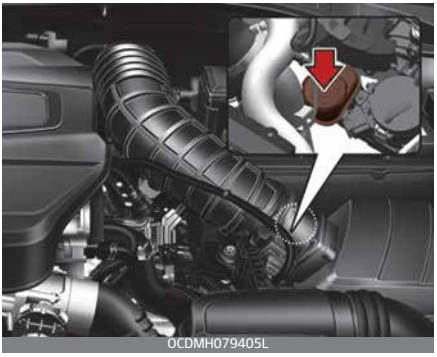

Tavalistes sõidutingimustes ei vähene täiturivedelik kiiresti.

Kuid õlitarbimise määr võib sõiduki läbisõidu suurenedes tõusta ja täituriga seotud osades olev leke võib põhjustada iMT-süsteemi täituri õli suurenenud tarbimist. Kontrollige regulaarselt, et iMT-süsteemi täiturivedeliku tase oleks MIN- ja MAX-märkide vahel.

Kui õlitase on MIN-märgist madalamal, laske sõidukit kvalifitseeritud asjatundjal kontrollida. Kia soovitab pöörduda Kia volitatud esindaja/teenusepartneri poole.

Kui vedeliku tase on eriti madal, laske süsteemi kvalifitseeritud asjatundjal kontrollida. Kia soovitab pöörduda Kia volitatud esindaja/teenusepartneri poole.

Kasutage ainult määratud iMT-süsteemi täiturivedelikku. (Vt "Soovituslikud määrdeained ja nende kogused" leheküljel 9-13.) Ärge segage eri tüüpi vedelikke.

MÄRKUS

iMT-süsteemi täiturivedeliku kadu

Kui iMT-süsteemi täiturivedelikku tuleb sageli lisada, soovitame lasta süsteemi kontrollida kvalifitseeritud asjatundjal.

Kia soovitab pöörduda Kia volitatud esindaja/teenusepartneri poole.

✻ MÄRKUS

iMT-süsteemi täiturivedelik

Olge iMT-süsteemi täiturivedeliku vahetamisel ja lisamisel ettevaatlik.

Ärge laske sel silmadega kokku puutuda.

Kui iMT-süsteemi täiturivedelik puutub kokku teie silmadega, peske neid viivitamata suurtes kogustes kraaniveega.

Laske oma silmad esimesel võimalusel arsti juures üle kontrollida.

⚠ ETTEVAATUST

Ärge laske iMT-süsteemi täiturivedelikul kokku puutuda sõiduki kerevärviga, kuna see kahjustab värvi.

Pikka aega õhu käes olnud iMT-süsteemi täiturivedelikku ei tohi kasutada, kuna selle kvaliteeti ei ole võimalik tagada. See tuleb nõuetekohaselt hävitada.

Ärge pange valet vedelikku. Paar tilka mineraalõli, näiteks mootoriõli, teie iMT-süsteemi täituris võib iMT-süsteemi täituri osi kahjustada.

Seisupidur

Seisupiduri kontrollimine

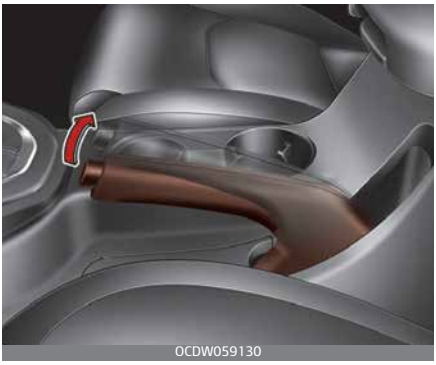

- Kontrollige seisupiduri töökäiku, loendades kuuldavate klõpsatuste arvu, kui rakendate selle täiesti vabastatud asendist. Seisupidur üksi peab hoidma sõidukit turvaliselt üsna järsul astmel. Kui käik on ettenähtust suurem või väiksem, laske kvalifitseeritud asjatundjal süsteemi hooldada. Kia soovitab pöörduda Kia volitatud esindaja/teenusepartneri poole.

Käik: 5–7 klõpsatust, rakendades jõudu 20 kg (196 N).

Kütusefilter (diiselmootor)

Kütusefiltrist vee väljalaskmine

Diiselmootori kütusefilter mängib olulist rolli vee eraldamisel kütusest ja vee kogunemisel selle põhja.

Kui kütusefiltrisse koguneb vesi, süttib süütelüliti asendisse ON (SEES) lülitamisel märgutuli.

Kui see märgutuli süttib, siis soovitame lasta kvalifitseeritud asjatundjal autot kontrollida ja vee-eraldaja tühjendada. Kia soovitab pöörduda Kia volitatud esindaja/teenusepartneri poole.

⚠ ETTEVAATUST

Kui kütusefiltrisse kogunenud vett ei tühjendata õigeaegselt, võib vee läbiimbumine kütusefiltris kahjustada tähtsaid osi nagu kütusesüsteem.

Filterelemendi vahetamine

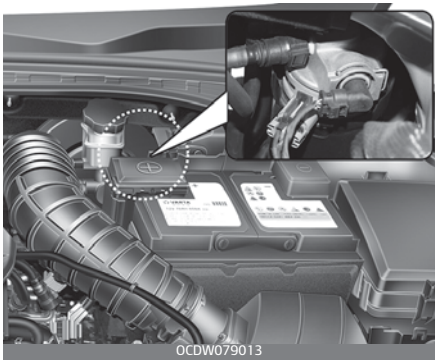

✻ MÄRKUS

Kütusefiltri elemendi vahetamiseks kasutage kvalifitseeritud asjatundjalt saadud osasid. Kia soovitab pöörduda Kia volitatud esindaja/teenusepartneri poole.

õhufilter

Filtrielemendi vahetamine

Filter tuleb vajadusel välja vahetada ja seda ei tohi pesta.

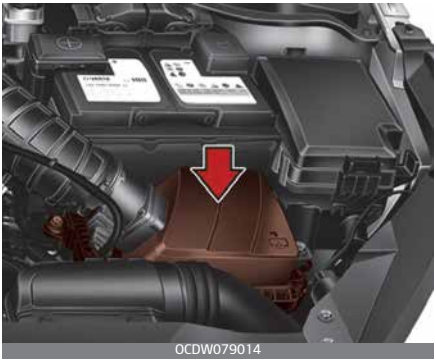
OCDW079014

Õhupuhasti elemendi kontrollimisel saate filtri puhastada.

Puhastage filter suruõhu abil.

OCDW079015

1. Lõdvendage õhupuhasti katte klambrid ja avage kate.

OCDW079016

2. Pühkige õhupuhasti sisemust.
3. Asendage filtrielement uuega.
4. Lukustage kate kinnitusklambritega.

MÄRKUS

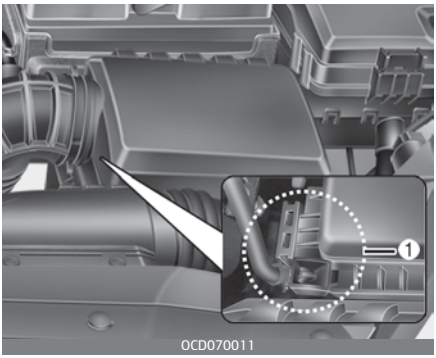

OCD070011

Sisestage liigend (1) ja kinnitage õhufiltri katte paigaldamisel klambrid.

Vahetage filtrit hooldusgraafiku kohaselt.

Kui sõidukit kasutatakse väga tolmustes või liivastes tingimustes, tuleb elementi vahetada tihedamini, kui soovituslik vahemik. (Täpsem teave "Hooldus rasketes kasutustingimustes – Euroopas (v.a Venemaal)" leheküljel 8-23.)

⚠ ETTEVAATUST

- Ärge sõitke eemaldatud õhupuhastiga; see põhjustab suuremat mootori kulumist.
- Olge õhupuhasti filtri eemaldamisel ettevaatlik, et tolm ega mustus ei pääseks õhu sissevõttu, see võib põhjustada kahjustusi.
- Kasutage varuosi kvalifitseeritud asjatundjalt. Kia soovitab pöörduda Kia volitatud esindaja/teenusepartneri poole.

Kliimaseadme õhufilter

Filtri kontroll

Kliimaseadme õhufiltrit tuleb vahetada vastavalt hooldusgraafikule. Kui sõidukit kasutatakse väga saastatud õhuga linnades või tolmustel ebaühtlastel teedel väga pikka aega, tuleb seda kontrollida tihedamini ja vahetada varem. Toimige kliimaseadme õhufiltri vahetamisel järgmiselt ja vältige teiste osade kahjustamist.

1. Avage kindalaegas ja eemaldage selle külgedel asuvad stopperid.

2. Hoides kindalaeka avatuna tõmmake piirajat (1).

OCDW079018

3. Eemaldage filtri kate, tõmmates selle mõlemalt katte küljelt välja.

OCDW079019

4. Vahetage kliimaseadme õhufilter välja.

OCDW079115

5. Pange kõik osad oma kohale tagasi eemaldamisele vastupidises järjekorras.

✻ MÄRKUS

Paigaldage kliimasüsteemi õhufilter õigesti. Vastasel juhul võib süsteemi tekitada müra ja filtri tõhusus väheneb.

Klaasipuhastid

Klaasipuhastite kontroll

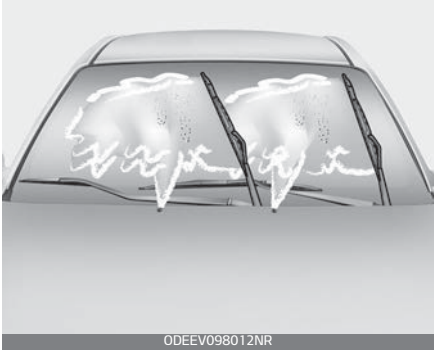
ODEEV098012NR

✻ MÄRKUS

Automaatsetes autopesulates kasutatavad kaubanduslikud kuumad vahad raskendavad teadaolevalt tuuleklaasi puhastamist.

Tuuleklaasi või klaasipuhastite saastamine erinevate ainetega võib vähendada klaasipuhastite tõhusust. Määrdumise tavalisemateks põhjusteks on putukad, puutolm ja -vaik ning kuumvahatöötlus, mida mõned autopesufirmad kasutavad. Kui klaasipuhastid ei pühi korralikult, puhastage nii aken kui klaasipuhastid hea puhastusvahendi või maheda pesuvahendiga ja loputage põhjalikult puhta veega.

⚠ ETTEVAATUST

Klaasipuhastiharjade kahjustamise vältimiseks ärge kasutage bensiini, petrooleumi, värvilahustit ega muid lahusteid nende peal ega läheduses.

Klaasipuhastite vahetamine

Kui klaasipuhasti harjad ei puhasta enam tõhusalt, võivad harjad olla kulunud või pragunenud ja vajavad vahetamist.

⚠ ETTEVAATUST

Vältimaks klaasipuhasti hoova või muude komponentide kahjustamist, ärge püüdke neid käsitsi liigutada.

⚠ ETTEVAATUST

Määratlemata klaasipuhasti harja kasutamine võib põhjustada klaasipuhasti talitlushäireid ja riket.

Esiklaasipuhasti hari

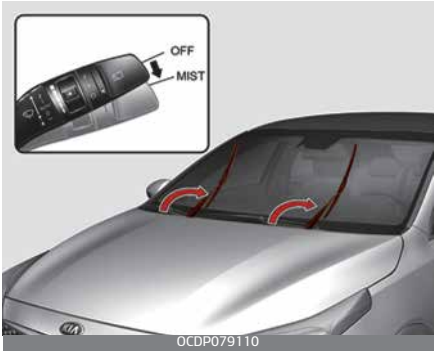

Seadke esiklaaspuhastid teenindusasendisse.

Peale mootori väljalülitamist liigutage klaasipuhasti lüliti 20 sekundi jooksul ühekordse pühkimise (MIST) asendisse ja hoidke lülitit üle 2 sekundi kuni hari on täiseti püstises asendis.

⚠ ETTEVAATUST

Ärge laske klaasipuhasti harjahooval klaasile kukkuda, sest nii võib klaas viga saada.

1. Tõstke klaasipuhastaja vars üles.

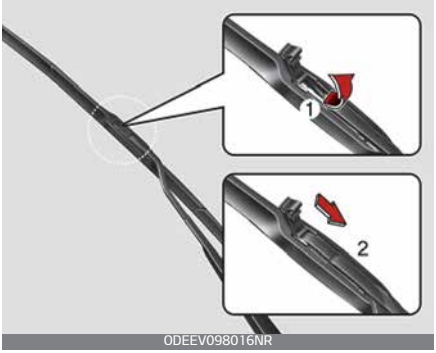

2. Tõstke klaasipuhasti harja klamber üles. Seejärel tõmmake harja koost üles ja eemaldage see.

3. Paigaldage uus hari.
4. Asetage klaasipuhastaja vars klaasile.
5. Lülitage süüde "ON" asendisse ja klaasipuhastid naasevad tavaasendisse.

Tagaklaasipuhasti hari

1. Tõstke klaasipuhasti hoob üles ja tõmmake klaasipuhasti harja.

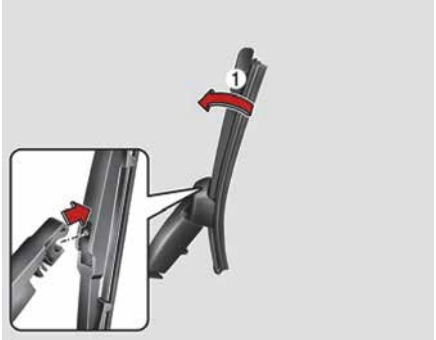

OCDW079117

2. Paigaldage uus klaasipuhasti hari, sisestades keskmise osa klaasipuhasti hoova sisse, kuni see kohale klõpsatab.

OCDW079118

3. Veenduge, et harja koost on kõvasti kinnitatud, püüdes seda kergelt tõmmata.

Vältimaks klaasipuhasti hoova ja teiste komponentide kahjustumist, laske klaasipuhasti hari vahetada kvalifitseeritud asjatundjal. Kia soovitab pöörduda Kia volitatud esindaja/teenusepartneri poole.

Aku

Parimaks aku toimimiseks

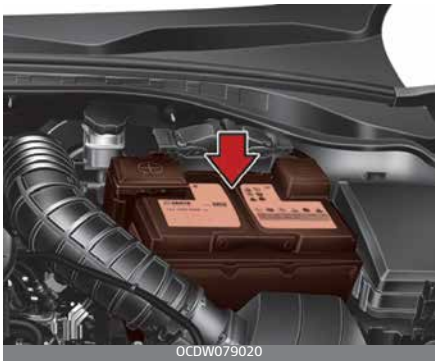
OCDW079020

- Hoidke aku kindlalt kinnitatuna.
- Hoidke aku pealispind puhta ja kuivana.
- Hoidke klemmid ja ühendused puhtad, pingutatud ja kaetuna vaseliini või klemmimäärdega.
- Loputage maha loksunud elektrolüüt akult kohe vee ja söögisooda lahusega.
- Kui sõidukit pikema aja jooksul ei kasutata, lahutage kõik akukaablid.

✻ MÄRKUS

Tehases paigaldatud aku on hooldusvaba. Kui teie sõiduk on varustatud akuga, mille küljele on märgitud LOWER (ALUMINE) ja UPPER (ÜLEMINE), saate kontrollida elektrolüüdi taset. Elektrolüüdi tase peaks olema LOWER (ALUMINE) ja UPPER (ÜLEMINE) vahel. Kui elektrolüütide tase on madal, tuleb lisada destilleeritud (demineraliseeritud) vett (ärge

lisage kunagi väävelhapet või muud elektrolüüti). Täites olge ettevaatlik, et mitte pritsiga akut ja ümbritsevaid osi. Ärge täitke akuelemente üle. See võib teistel osadel korrosiooni põhjustada. Veenduge, et elementide korgid on pingutatud.

Pöörduge kvalifitseeritud asjatundja poole. Kia soovitab pöörduda Kia volitatud esindaja/teenusepartneri poole.

⚠ HOIATUS

Aku ohtlikkus

Aku käsitlemisel lugege hoolikalt järgmiseid juhiseid.

Hoidke süüdatud suitsud ja muud leegid või sädemed akust eemal.

Akuelementides on alati vesinikku, väga kergsüttivat gaasi, mis võib süttimisel plahvatada.

Hoidke akud lastele kättesaamatus kohas, sest akud sisaldavad väga söövitavat VÄÄVELHAPET. Ärge laske akuhappel kokku puutuda oma naha, silmade, riietega ega värviviimistlusega.

Kui elektrolüüt satub teile silma, loputage silmi puhta veega vähemalt 15 minutit ja pöörduge kohe arsti poole.

Kui elektrolüüt satub teie nahale, peske nahk põhjalikult puhtaks. Kui tunnete valu või põletustunnet, pöörduge kohe arsti poole.

Kandke laadimisel või aku lähedal töötades silmakaitset. Tagage suletud alal töötades ventilatsioon.

Valesti kõrvaldatud patarei võib kahjustada keskkonda ja inimeste tervist. Kõrvalda aku kasutusest vastavalt kohalikele seadustele või määrustele.

Aku sisaldab pliid. Ärge visake seda pärast kasutamist ära. Pöörduge kvalifitseeritud asjatundja poole. Kia soovitab pöörduda Kia volitatud esindaja/teenusepartneri poole.

- Plastkorpusega aku tõstmisel võib liigne pinge korpusel põhjustada akuhappe lekkimist, põhjustades kehavigastusi. Tõstke akuhoidiku või kätega eri nurkadest.
- Ärge püüdke akut uuesti laadida, kui akukaablid on ühendatud.
- Elektriline süütesüsteem töötab kõrgepingega. Ärge puudutage neid osi liikuva mootori või sisselülitatud süütelüliti puhul.

Ülaltoodud hoiatuste eiramine võib põhjustada tõsiseid kehavigastusi või surma.

⚠ ETTEVAATUST

- Kui te autot pikka külmas piirkonnas aega ei kasuta, eemaldage aku ja hoidke seda siseruumis.
- Laadige alati aku täis, et vältida selle külma ilmaga kahjustamist.
- Kui ühendate akuga volitamata elektroonikaseadmed, võib aku tühjeneda. Ärge kasutage volitamata seadmeid.

Aku mahtuvuse silt

Näide

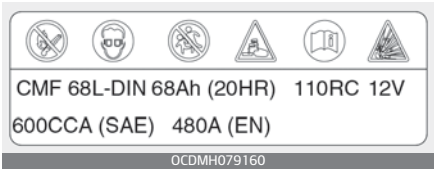

* Sõidukis olev aku silt võib joonisel näidatust erineda.

1. CMF 68L-DIN: Kia aku mudeli nimi
2. 68Ah (20HR): Nominaalmaht (ampertundides)
3. 110RC: nominaalne varuvõimsus (min)
4. 12V: nominaalpinge
5. 600 CCA (SAE): külmkatse vool amprites SAE
6. 480A (EN): külmtestimispinge amprites (EN)

Aku laadimine

Teie sõidukil on hooldusvaba kaltsiumipõhine aku.

- Kui aku tühjeneb lühikese aja jooksul (sest nt esituled või sisevalgustid jäeti põlema, kui sõiduk ei olnud kasutuses), laadige seda aeglase laadimisega 10 tundi.
- Kui aku tühjeneb aeglaselt suure elektrikoormuse tõttu samal ajal kui sõidukit kasutatakse, laadige seda 20–30 A kaks tundi.

⚠ HOIATUS

Aku laadimine

Järgige aku laadimisel järgmiseid abinõusid.

- Aku tuleb sõidukist eemaldada ja asetada hea ventilatsiooniga alale.
- Ärge lubage aku lähedusse suitse, sädemeid ega leeke.
- Jälgige akut laadimise ajal ja peatage või vähendage laadimiskiirust, kui akuelemendid hakkavad tugevalt aurama (keema) või kui mis tahes elemendi elektrolüüdi temperatuur ületab 49 °C (120 °F).
- Kandke laadimise ajal aku kontrollimiseks silmakaitset.
- Lahutage akulaadija järgmises järjestuses.
  1. Lülitage akulaadija pealüliti välja.
  2. Eemaldage negatiivne klamber negatiivselt akuklemmilt.

3. Eemaldage positiivne klamber positiivselt akuklemmilt.

⚠ HOIATUS

- Enne aku hooldamist või laadimist lülitage kõik tarvikud välja ja seisake mootor.
- Aku lahtiühendamisel tuleb negatiivne akukaabel eemaldada esimesena ja paigaldada viimasena.
- Akuga seotud tööd peab viima läbi kvalifitseeritud asjatundja. Kia soovitab pöörduda Kia volitatud esindaja/teenusepartneri poole.

⚠ ETTEVAATUST

- Kaitske akut vee ja muude vedelike eest.
- Ohutuse tagamiseks kasutage varuosi kvalifitseeritud asjatundjalt. Kia soovitab pöörduda Kia volitatud esindaja/teenusepartneri poole.

⚠ ETTEVAATUST

AGM-aku (kui kuulub varustusse)

- Absorbeeritud klaasmatt-akud (AGM) on hooldusvabad ja laske seda hooldada kvalifitseeritud asjatundjal. Kia soovitab pöörduda Kia volitatud esindaja/teenusepartneri poole.
  Laadige sellist akut ainult täisautomaatse akulaadijaga, mis on ette nähtud AGM-akude laadimiseks.
- Klaasmatt-akude vahetamisel kasutage kvalifitseeritud asjatundjalt saadud osi. Kia soovitab pöörduda Kia volitatud esindaja/teenusepartneri poole.
- Ärge avage eemaldage aku ülaosas olevat korki. Nii võib elektrolüüt akust välja pääseda ja raskeid vigastusi tekitada.

Üksuste lähtestamine

Üksused tuleb lähtestada, kui aku on tühjenenud või kui aku on lahti ühendatud.

- Automaatne üles/alla aken
- Katuseluuk
- Trip Computer (Teekonna kompuuter)
- Kliimaseadme süsteem
- Integreeritud mälusüsteem
- Heli

Rehvid ja veljed

Rehvide korrashoid

Maksimaalse vastupidavuse, ohutuse ja kütuse kokkuhoiu tagamiseks peate säilitama rehvides alati soovitatud rehvirõhke ning kinni pidama oma auto jaoks soovitatud koormuspiirangutest (kandevõimest) ja raskusjaotusest.

Soovitatav rehvirõhk külmades rehvides

Rõhku tuleb kõikides rehvides (k.a varuratta rehvis) kontrollida siis, kui rehvid on külmad. "Külmad rehvid" tähendab, et sõidukiga pole sõidetud vähemalt kolm tundi või on sõidetud vähem kui 1,6 km.

Parima sõidukogemuse, sõiduki käsitsemise ja rehvi minimaalse kulumise tagamiseks tuleb hoida soovitatavat rõhku.

Soovitusliku rehvirõhu leiate jaotisest "Rehvid ja veljed (5 uksega, universaalkerega auto, luukpära)" leheküljel 9-7, "Rehvid ja veljed (linnamaastur)" leheküljel 9-8.

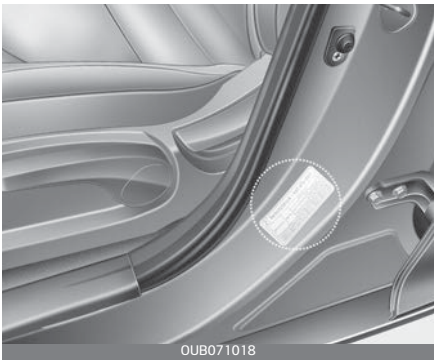

Kõik üksikasjad (suurused ja rõhud) leiate sõidukile kinnitatud sildilt.

⚠ HOIATUS

Alarõhk

Tugev alarõhk (70 kPa (10 psi) või enam) võib põhjustada tõsise soojusenergia kogunemise, põhjustades kummi lõhkemist, turvise eraldumist ja muid rehvirikkeid, mille tagajärjeks võib olla sõiduki üle kontrolli kadumine, mis põhjustab tõsiseid vigastusi ja surma. See risk on palju suurem kuumadel päevadel ja pikkade vahemaade sõitmisel suurel kiirusel.

⚠ ETTEVAATUST

- Alarõhk põhjustab ka suuremat kulumist, halba käsitlemist ja suurenenud kütusekulu. Võimalik on ka velje deformeerumine. Hoidke rehvirõhk õigel tasemel. Kui rehvi peab tihti täis pumpama, laske süsteemi kvalifitseeritud asja-

tundjal kontrollida. Kia soovitab pöörduda Kia volitatud esindaja/teenusepartneri poole.
- Ülemäärane rõhk põhjustab karmi sõitmist, ülemäärast kulumist turvise keskel ja suuremat kahju liiklusohtudest.

⚠ ETTEVAATUST

- Soojad rehvid ületavad harilikult soovitusliku rehvirõhu 28 kuni 41 kPa (4 kuni 6 psi) võrra. Ärge vabastage rehvirõhu reguleerimiseks õhku soojadest rehvidest, sest rehvid jäävad alarõhuga.
- Paigaldage kindlasti ventiilikorgid. Ilma ventiilikorgita võib mustus või niiskus sattuda ventiili südamikku ja põhjustada õhulekkeid. Kui ventiilikork puudub, paigaldage võimalikult kiiresti uus.

⚠ HOIATUS

Rehvirõhk

Ülerõhk ja alarõhk võivad lühendada rehvi eluiga, mõjutada sõiduki käsitsemist ja põhjustada äkilist rehvitõrget. See võib põhjustada sõiduki üle kontrolli kaotamist ja potentsiaalseid vigastusi.

⚠ ETTEVAATUST

Rehvirõhk

Järgige alati järgnevat.
- Kontrollige rehvirõhku, kui rehvid on külmad. (Kui sõiduk on seisnud vähemalt kolm tundi või kui sellega pole käivitamisest alates sõidetud rohkem kui 1,6 km.)
- Kontrollige varurehvi rõhku iga kord kui kontrollite teiste rõhkude survet.
- Ärge koormage kunagi sõidukit üle. Ärge koormage kui kuulub varustusse sõiduki pakiruumi üle.
- Kulunud ja vanad rehvid võivad õnnetusi põhjustada. Kui turvis on väga kulunud või kui rehvid on kahjustunud, vahetage need välja.

Rehvirõhu kontrollimine

Kontrollige rehve kord kuus või tihedamini.

Kontrollige ka varurehvi rõhku.

Kontrollimine

Kasutage rehvirõhu kontrollimiseks kvaliteetset mõõdikut. Rehve vaadates ei ole võimalik nende rõhku määrata. Radiaalrehvid võivad näida korralikult täispumbatuna ka siis, kui nad on alarõhuga.
- Kontrollige rehvide rõhku, kui rehvid on külmad. "Külm" tähendab, et teie sõiduk on seisnud vähe-

malt viimased kolm tundi või pole sõitnud rohkem kui 1,6 km.
- Eemaldage rehvi ventiililt kork. Suruge rehvimanomeetri otsik rõhunäidu saamiseks tugevalt ventiilile. Kui külma rehvi rõhk vastab soovitatud rõhule rehvil ja laadimisteabe sildil, ei ole täiendavat reguleerimist vaja. Kui rõhk on madal, lisage õhku soovitatud taseme saavutamiseni.
  Rehvi ületäitmisel vabastage õhk, vajutades rehvi ventiili keskel olevale metallvarrele. Kontrollige seejärel rõhku manomeetriga veel kord. Pange ventiilikorgid ventiilivardale tagasi. Need aitavad ennetada lekkeid, hoides mustuse ja niiskuse eemal.

⚠ HOIATUS

- Kontrollige tihti rehvirõhku ning nende kulumist ja kahjustumist. Kasutage alati rehvi manomeetrit.
- Liiga kõrge või madala rõhuga rehvid kuluvad ebavõrdselt, põhjustades kehva käsitlemist, sõiduki üle kontrolli kaotamist ja äkilisi rehvitõrkeid, mis põhjustavad õnnetusi, vigastusi ja isegi surma. Sõiduki soovitusliku rehvirõhu leiate sellest juhendist ja keskpiiralt, juhi poolel ausavalt rehvikleebiselt.
- Kulunud rehvid võivad õnnetusi põhjustada. Vahetage kulunud, ebaühtlaselt kulunud või kahjustunud rehvid välja.
- Kontrollige ka varurehvi rõhku. Kia soovitab kontrollida varurehvi rõhku iga kord, kui kontrollite teiste rehvide rõhku.

Rehvide rotatsioon

Turvise kulumise reguleerimiseks on soovituslik rehve ümber vahetada iga 10 000 km järel või varem, kui esineb ebaregulaarselt kulumist.

Kontrollige ümber vahetamise rehve õige tasakaalu suhtes.

Vaadake ka seda, kas rehvidel on ebaühtlase kulumise märke või vigastusi. Ebatavalist kulumist põhjustab reeglina vale rehvirõhk, rataste ebaõige joondamine ja tasakaalustamatus, tugev pidurdamine või järsud pöörded. Kontrollige turvist ja rehvi külge muhkude ja kühmude osas. Nende leidmisel vahetage rehv välja. Riie või nööri nähtavale tulemisel vahetage rehv välja. Pärast ümber vahetamist reguleerige eesmiste ja tagumiste rehvide rõhk määratuni ja kontrollige rattamutrite pinget.

Täpsem teave "Rehvid ja veljed (5 uksega, universaalkerega auto, luukpära)" leheküljel 9-7, "Rehvid ja veljed (linnamaastur)" leheküljel 9-8.

Ilma varurehvita

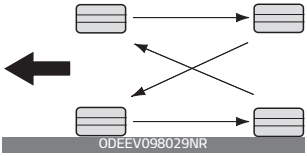

Suunarehvid (kui kuulub varustusse)

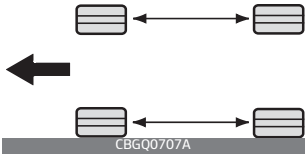

Ketaspiduri klotse tuleb kontrollida kulumise suhtes iga kord, kui rehve ümber vahetatakse.

MÄRKUS

Radiaalrehve, millel on asümmeetriline turvisemuster, tuleb ümber vahetada ainult eest taha ja mitte paremalt vasakule.

HOIATUS

- Ärge kasutage varuratast rehvide ümber vahetamisel.
- Ärge mingil juhul vahetage omavahel kaldturvisega ja radiaalturvisega rehve. See võib põhjustada ebatavalisi käitamisomadusi, mis võivad põhjustada surma, raskeid vigastusi või varalist kahju.

Ratta joondus ja rehvi tasakaal

Auto rattad on tehases korralikult tasakaalustatud ning suunang õigeks reguleeritud. Nii peavad rehvid kaua vastu ja on tagatud parimad sõiduomadused.

Üldiselt ei ole vaja rataste suunangut uuesti reguleerida. Kui aga märkate rehvide ebatavalist kulumist või kui auto kisub sõitmisel kergelt ühele poole viltu, peab joondust ilmselt uuesti reguleerima.

Kui tunnete siledal teel sõites auto pidevat vibreerimist, vajavad auto rattad ilmselt uuesti tasakaalustamist.

ETTEVAATUST

Ebasobivad rehvikaalud võivad sõiduki alumiiniumrehve kahjustada. Kasutage ainult sellele autole heaks kiidetud rataste tasakaalustusvihte.

Rehvide asendamine uutega

Kui rehv on ühtlaselt kulunud, ilmub turvise kulumismärk ühtlase ribana ümber turvise.

See näitab, et rehvil on järel veel alla 1,6 mm paksune turvisekiht. Asendage rehv sellisel juhul uuega.

Ärge oodake enne vahetamist, et riba ilmuks kogu turvisele.

✻ MÄRKUS

Soovitame rehvide vahetamisel- kasutada algselt sõidukiga kaasas olnud rehvidega samas suuruses rehve. Kasutage kõigil neljal rattal ALATI sama tüüpi, suuruse, kaubamärgi, ehituse ja turvisemustriga rehve.

Vastasel juhul mõjub see sõidukogemust.

⚠ ETTEVAATUST

Rehvide ümber vahetamise järel kontrollige ja pingutage rattamutreid pärast ligikaudu 50 km läbimist ja kontrollige uuesti pärast 1 000 km läbimist. Kui rool sõidu ajal rapub või sõiduk vibreerib, on rehv tasakaalust väljas. Reguleerige rehvi tasakaalu. Kui probleem ei lahene, pöörduge kvalifitseeritud asjatundja poole. Kia soovitab pöörduda Kia volitatud esindaja/teenusepartneri poole.

⚠ HOIATUS

Rehvide asendamine

Et vältida rehvi purunemisest või juhitavuse kaotusest tingitud inimohvritega õnnetust:

- Vahetage kulunud, ebaühtlaselt kulunud või kahjustunud rehvid välja. Kulunud rehvid võivad auto pidurdusvõimet, juhitavust ja haarduvust halvendada.
- Ärge sõitke liiga tühjade või liiga täis rehvidega. Nii võivad rehvida kuluda ebaühtlaselt ja tekkida rehvikahjustused.
- Ärge paigaldage rehve vahetades kunagi samale autole radiaal- ja kaldturvisega rehve. Radiaalrehvidelt kaldturvisega rehvidele liikude peate vahetama kõik rehvid (ka varurehvi).
- Kõige parem on vahetada korraga kõik neli rehvi. Kui see ei ole võimalik või vajalik, siis vahetage

paaridena eesmised või tagumised rehvid.
Ühe rehvi väljavahetamine võib tõsiselt juhitavust mõjutada.
- Ärge kasutage oma autol muud mõõtu või tüüpi rehve või velgesid, sest need võivad mõjutada auto turvalisust ja sooritust ning põhjustada inimohvritega õnnetuse.
- Kia määratlustele mittevastavad rehvid võivad kehvasti sobida ja põhjustada sõidukile kahju või ebatavalisi käitumisomadusi ja kehva juhitavust.
- ABS-pidurid töötavad rataste kiirust võrreldes. Rehvisuurus mõjutab kiirust. Rehvide vahetamisel peavad kõik 4 olema originaalrehvidega sama mõõtu, tüüpi, ehituse ja turvisemustriga. Teises suuruses rehvide kasutamine võib põhjustada ABS-pidurite (blokeerumisvastane pidurisüsteem) ja ESC (elektrooniline stabiilsuskontroll) ebaregulaarset tööd.

Väikses mõõdus varuratta rehvi väljavahetamine. (mõnel mudelil)

Ajutiseks kasutamiseks mõeldud väikses mõõdus varuratta rehvi turvis peab vastu lühemat aega kui tavamõõdus rehvi turvis. Asendage rehv uuega, kui näete rehvil kulumisindikaatorite vööte. Uus rehv peab olema täpselt samas mõõdus ja sama tüüpi, nagu teie uue autoga kaasas olnud varuratta rehv, ning see tuleb paigaldada samale ajutise varuratta veljele. Kompaktvarurehvi ratas ei ole mõeldud tavasuuruses velje jaoks ja kompaktvarurehvi velg ei ole mõeldud tavasuurus rehvi jaoks.

Rataste asendamine

Kui mis tahes põhjusel vahetatakse metallvelgi, kontrollige, et uued veljed oleksid tehases paigaldatud ori-

⚠ HOIATUS

Vales suuruses ratas võib kahjustada ratta ja laagri eluiga, pidurdamis- ja peatumisvõimet, käsitsemisomadusi, kliirensit maapinnast, kere ja rehvi vahelist kliirensit, lumeketi kliirensit, spidomeetri ja hodomeetri kalibreerimist, esilaternate suunda ja põrkeraua kõrgust.

Rehvide haardumine

Haardumine võib halveneda, kui sõidate tugevalt kulunud või vale rõhuni täidetud rehvidega või kui teekate on libe. Kulumisindikaatorite ilmumisel tuleb rehvid välja vahetada. Et mitte kaotada kontrolli sõiduki üle, sõitke vihmas, lumes või jääl aeglasemalt.

Rehvide hooldus

Lisaks õigele rehvirõhule aitab rehvide kulumist vähendada ka rataste õige suunang. Kui mis tahes rehv on ebaühtlaselt kulunud, siis laske kvalifitseeritud asjatundjal ratta seadenurkasid kontrollida. Kia soovitab pöörduda Kia volitatud esindaja/teenusepartneri poole.

Uute rehvide paigaldamisel veenduge, et need on tasakaalus. See lisab sõidumugavust ja pikendab rehvide kasulikku tööiga. Lisaks peab laskma rehve uuesti tasakaalustada iga kord, kui need on veljelt eemaldatud.

Rehvi markeering rehvi küljel

See markeering annab infot rehvi põhiomaduste kohta ning sisaldab ka rehvi identifitseerimisnumbrit (TIN), millega saab tõendada rehvi vastavust ohutusstandardeile.

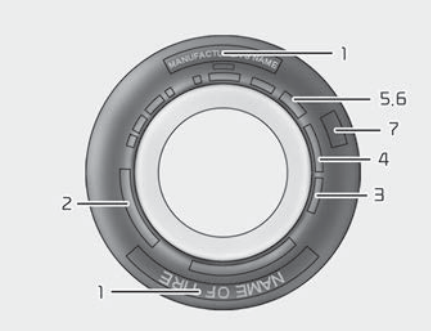

ODEEV098031NR

TIN-numbri abil saab rehve identifitseerida ka tagasikutsumiskampaaniate korral.

1. Tootja või kaubamärgi nimi

Kuvatakse tootja või kaubamärgi nimi.

2. Rehvimõõdu tähistus

Rehvi külgseinale on märgitud rehvisuuruse tähistus. Vajate seda teavet sõidukile asendusrehvide valimisel. Järgnevalt kirjeldatakse, mida tähed ja numbrid rehvimõõdu tähistusel tähendavad.

Rehvimõõdu markeeringu näide

(See numbri- ja tähekombinatsioon on toodud ainult näiteks; teie auto rehvide markeering võib olla sellest erinev.)

205/55R16 91H

205 – rehvi laius millimeetrites.

55 – proportsioonid. rehvi ristlõike kõrguse suhe laiusesse protsentides

R– rehvikonstruktsiooni kood (radiaalne).

16 – velje läbimõõt tollides.

91 - Rehvi koormusindeks (rehvi suurimat lubatud koormust tähistav number)

H - Rehvi kiirusindeks vt kiirusklassi sümbolite kohta lisainfo saamiseks selles osas olevat tabelit.

Velje mõõdu markeering

Ka veljed kannavad markeeringut, mida peate teadma, kui tekib vajadus velje asendamiseks. Järgnevalt on selgitatud, mida tähed ja numbrid velje mõõdu markeeringus tähendavad.
Velje mõõdu markeeringu näide:
6,5J X 16
6,5 – velje laius tollides.
J – velje serva profiil.
16 – velje läbimõõt tollides.

Rehvi kiirusindeksid

Allolevas tabelis on toodud mitmed praegu sõiduautode rehvide puhul kasutatavad erinevad kiirusindeksid. Kiirusindeks on osa rehvi suuruse tähistusest rehvi külgseinal. See sümbol vastab rehvi maksimaalsele ohutule sõidukiirusele.

Kiirusklassi sümbol	Maksimumkiirus
S	180 km/h
T	190 km/h
H	210 km/h
V	240 km/h
W	270 km/h
Y	300 km/h

3. Rehvi kasutusaja kontrollimine (TIN: Tire Identification Number ehk rehvi identifitseerimisnumber)

Kõik rehvid, mis on tootmiskuupäeval põhinedes üle 6 aasta vanad (sh varurehv) tuleb uute vastu vahetada. Leiate tootmiskuupäeva rehvi külgseinalt (võimalik, et rehvi seest), samuti DOT (USA transpordiameti) koodi. DOT-kood on numbrite jada rehvil, mis koosneb numbritest ja inglise tähtedest. Tootmiskuupäev on märgitud DOT-koodi viimase nelja numbriga (märgiga).

DOT: XXXX XXXX 0000

DOT-koodi esimene osa tähistab tehasekoodi numbrit, rehvi suurust ja turvisemustrit ja neli viimast numbrit tähistavad tootmisnädalat ja -aastat.

Näiteks:

DOT XXXX XXXX 1621 näitab, et rehv on valmistatud 2021. aasta 16. nädalal.

⚠ HOIATUS

Rehvi vanus

Rehvid lagunevad aja jooksul, isegi kui neid ei kasutata. Soovitame hoolimata järelejäänud turvisest vahetada rehve ligikaudu kuue (6) aasta tavapärase hoolduse järel. Kuum kliima või sageli avalduv suur koormus võivad vananemist kiirendada. Selle hoiatuse eiramine võib põhjus-

tada äkilise rehvitõrke, mis võib viia juhitavuse kaotamiseni ja õnnetuseni, põhjustades raskeid vigastusi või surma.

4. Rehvikihi koostis ja materjal

See number näitab, mitmest kummiga kaetud tekstiili kihist rehv koosneb. Rehvide tootjad on kohustatud avaldama ka rehvides kasutatud materjalid, mille hulka kuuluvad teras, nailon, polüester jm. Täht „R“ tähendab radiaalkihti, täht „D“ tähendab diagonaal- või kaldturvisega materjali ja täht „B“ tähendab diagonaal-vöökihti.

5. Maksimaalne lubatud rõhk

See number näitab suurimat rõhku, milleni rehvi võib õhuga täita. Ärge seda maksimaalset rehvirõhku ületage. Täpsem teave "Rehvide tehniliste andmete ja rõhkude silt" leheküljel 9–19.

6. Maksimaalne koormusindeks

See number näitab rehvi maksimaalset kandevõimet kilogrammides ja naeltes. Sõidukil olevate rehvide asendamisel kasutage ainult rehve, millel on sama koormusindeks kui tehases paigaldatud rehvidel.

7. Ühtne rehvi kvaliteedihinnang

Kvaliteediklassid on kui kuulub varustusse rehvi külgseinal turvise õla ja maksimaalse lõike laiuse vahel.

Näiteks:

TURVISE KULUMISMÄRK 200

VEOJÕUD AA

TEMPERATUUR A

Turvise kulumiskindlus (Tread wear)

Turvise kulumisklassi näol on tegu suhtelise suurusega, mille aluseks on rehvi kulumise kiirus, mida mõõdetakse kindlates tingimustes ametlikul testteel. Näiteks kulumisklassi 150 rehvide turvisekiht peab ametlikele katsetingimustele vastavates oludes poolteist korda kauem vastu kui klassi 100 rehvide turvis.
Rehvide tegelik kulumine sõltub siiski kasutustingimustest ning võib olenevalt sõidumaneeridest, hooldusest, teeoludest ja kliimast suurel määral varieeruda.
Need hinded on vormitud sõiduautode külgseintele. Sõiduki standard- või lisavarustuses olevate rehvide hinded võivad erineda.

Haardumine (Traction) – AA, A, B ja C

Haardumisklassid kõrgemast madalamani on AA, A, B ja C. Need hinded näitavad rehvi võimet peatuda märjal teel, mõõdetuna kontrollitud tingimustes määratud valitsuse katserajal asfaldil ja betoonil. C-märgistusega rehvil võib olla kehv veojõu jõudlus.

Temperatuur – A, B ja C

Temperatuuri hinded on A (kõrgeim), B ja C ning need esindavad rehvi vastupanuvõimet soojuse tekkimisele ja selle võimet soojust hajutada, kontrollitud tingimustes määratud siseruumi labori katserattal kontrollides.
Püsiv kõrge temperatuur võib põhjustada rehvi materjali lagunemist ja vähendada rehvi eluiga ning liigne temperatuur võib põhjustada äkilise rehvitõrke. Hinded B ja A tähistavad jõudluse kõrgemaid tasemeid labori katserattal, kui seadusega nõutud miinimum.

⚠ HOIATUS

Sellele rehvile määratud hinne põhineb otse pidurdamisel ja ei hõlma kiirendust, kurvide läbimist, vesiliugu ega veojõu tippomadusi.

⚠ HOIATUS

Rehvi temperatuur

Selle rehvi temperatuur on mõeldud rehvile, mis on nõuetekohaselt täidetud ja mitte ülekoormatud. Liigne kiirus, alarõhk või ülekoormus, kas eraldi või koos, võivad põhjustada soojuse kogunemise ja võimaliku äkilise rehvitõrke. See võib põhjustada sõiduki üle kontrolli kaotamise ja tõsiseid vigastusi või surma.

Väikese ristlõikesuhtega rehv (mõnel mudelil)

Madala profiiliga rehve, mille profiil on madalam kui 50, on ette nähtud sportliku välimuse jaoks.

Kuna madala profiiliga rehvid on optimeeritud käsitsemiseks ja pidurdamiseks, võib nendega sõitmine olla ebamugav ja tavarehvidega võrreldes esineb rohkem müra.

⚠ ETTEVAATUST

Kuna madala profiiliga rehv on lühem kui tavaline, on selle ratas ja velg kergemini kahjustatavad. Nii et järgige allolevaid juhiseid.

- Sõitke ebaühtlastel teedel ja maastikul ettevaatlikult, sest rehvid ja veljed võivad kahjustuda. Ja kontrollige pärast sõitmist rehve ja velgesid.
- Sõitke aukudest, lamavatest politseinikest, kanalisatsioonikae-

vudest ja äärekividest üle ettevaatlikult, et mitte kahjustada rehve ja velgesid.
- Kui rehv on kahjustatud, kontrollige rehvi või võtke ühendust kvalifitseeritud asjatundjaga. Kia soovitab pöörduda Kia volitatud esindaja/teenusepartneri poole.
- Rehvi kahjustumise ennetamiseks kontrollige rehvi seisundit ja rõhku iga 3 000 km järel.

⚠ ETTEVAATUST

- Rehvikahjustuste tuvastamine oma silmaga on keeruline. Kuid kui ilmneb vihje rehvikahjustuse kohta, isegi kui te ei näe kahjustust oma silmaga, laske rehv kontrollida või parandada, sest rehvikahjustus võib põhjustada õhu lekkimist rehvist.
- Kui rehv kahjustub ebaühtlastel teedel, maastikul, üle augu, kanalisatsioonikaevu või äärekivi sõitmisel, ei kata seda garantii.
- Rehvi teabe leiate rehvi külgseinalt.

Kaitsmed

Labatüüpi

ODEEV098032NR

Kassetitüüpi

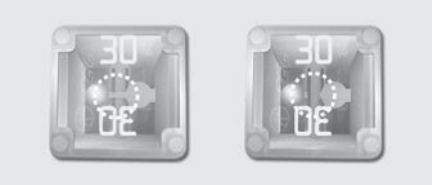

ODEEV098077NR

Mitmikkaitse

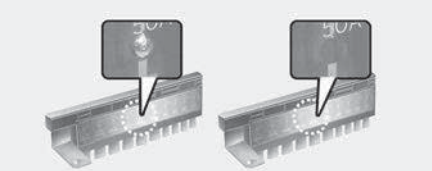

ODEEV098078NR

BFT

ODEEV098079NR

* Vasak: tavaline, parem: läbipõlenud

Kaitsmed kaitsevad auto elektrisüsteemi elektrilise ülekoormuse poolt põhjustatud kahjustuste eest.

Teie autol on kaks või kolm kaitsmekarpi. Üks asub armatuurlaua juhi-

poolses osas ja teised mootoriruumis aku lähedal.

Kui teie sõiduki mõni lamp, tarvik või juhik ei tööta, kontrollige vastavat kaitset. Kui kaitse on läbipõlenud, sulab kaitsme sees olev element.

Kui elektrisüsteem ei tööta, kontrollige kõigepealt juhipoolset kaitsmekarpi.

Enne kaitse vahetamist ühendage lahti aku kerejuhe (–).

Asendage läbipõlenud kaitse alati samasuguse voolutugevusega kaitsmega.

Kui asenduskaitse põleb läbi, viitab see elektriprobleemile. Vältige seotud süsteemi kasutamist ja pöörduge kohe kvalifitseeritud asjatundja poole. Kia soovitab pöörduda Kia volitatud esindaja/hooldus-partneri poole.

Kasutusel on kolme tüüpi kaitsmed: lamedat tüüpi madala pingega kaitsmed, kassettkaitsmed ja kõrge pingega mitmikkaitsmed.

⚠ HOIATUS

Kaitsmete asendamine

- Ärge vahetage kaitset mitte millegi muu kui sama voolutugevusega kaitsmega.
- Tugevam kaitse võib põhjustada kahjustusi ja tulekahju.
- Ärge paigaldage isegi ajutise meetmena kaitsme asemel traati või fooliumit. See võib põhjustada ulatusliku juhtmestiku kahjustumise ja võimaliku tulekahju.
- Ärge auto elektrijuhtmestikku muutke või lisage.

⚠ ETTEVAATUST

Ärge kasutage kaitsmete eemaldamiseks kruvikeerajat ega muid metallesemeid, see võib põhjustada lühise ja süsteemi kahjustada.

✻ MÄRKUS

- Kaitsme vahetamiseks keerake süüde välja, lülitage välja kõigi elektriseadmete lülitid ja eemaldage seejärel aku miinusklemm (–).
- Kaitsmete/releede tegelik paneeli silt võib olla erinev.

⚠ ETTEVAATUST

- Veenduge läbipõlenud kaitsme või relee uue vastu vahetamisel, et uus relee sobib tihedalt klambritele. Kaitsme või relee ebapiisav kinnitamine võib põhjustada sõiduki juhtme- ja elektrisüsteemide kahjustumist ja võimaliku tulekahju.
- Ärge eemaldage kaitsmeid, releesid ega klemme, mis on kinnitatud poltide ja mutritega. Need võidakse kinnitada ebapiisavalt ja põhjustada tulekahju. Kui poltide ja mutritega kinnitatud kaitsmed, releed või klemmid on läbipõlenud, soovitame pöörduda kvalifitseeritud asjatundja poole. Kia soovitab pöörduda Kia volitatud esindaja/ hooldusspartneri poole.
- Ärge sisestage klemmidele muid esemeid (nt draiverit ja juhtmestikku) peale kaitsmete ja releede See võib põhjustada ühenduse rikke ja süsteemi talitlushäireid.
- Ärge sisestage kruvikeerajaid ega järelturu juhtmestikku klemmidele, mis on mõeldud ainult kaitsmetele ja releedele. Auto salongi elektrisüsteem ja juhtmestik võib ühendusvea tõttu kahjustuda või süttida.
- Ühendades juhtme otse tagatuledega või vahetades pirni, mis ei ole haagisele ettenähtud, võib sisemine ühendusplokk läbi põleda.

⚠ ETTEVAATUST

Kontrollige visuaalselt aku korki, veendumaks, et see on turvaliselt kinni. Kui aku kork ei ole tugevalt kinni, võib niiskus süsteemi sattuda ja elektriosasid kahjustada.

✻ MÄRKUS

Ajutised juhtmed

Ajutiste juhtmeta kasutamise autos võib olla ohtlik, tekitades rikkeid ja kahjustades auto jõudlust.

Ajutiste juhtmete AVN või alarmsüsteemi, kaugjuhtimisploki, autoraadio jne parandamisel võib kahjustada autot ja põhjustada tulekahju.

✻ MÄRKUS

Ümberkujundamine on keelatud.

Ärge püüdke sõidukit mingil viisil ümberkujundada. See on ebaseaduslik ja võib mõjutada sõiduki jõudlust, vastupidavust ja turvalisust. Ümberkujundamisest tekkinud probleemidele ei kehti ka garantii.

Pange tähele, et auto ümberkujundamine heakskiitmata elektriseadmetega (lambid, pardakaamera, elektrilised seadmed, diagnostikaseadmed, sideseadmed jne) põhjus-

tab ohutusprobleeme. See võib tuua kaasa auto rikkeid, juhtmestiku kahjustamist, aku tühjenemist, konnektori kahjustusi või põhjustada tulekahju.

✻ MÄRKUS

Akende toonimine

Akende toonimine (eriti metallkilega) võib põhjustada sidehäireid või nõrga raadiosignaali ning automaatse valgustussüsteemi rikkeid auto salongi valgustuse liigse muutuse tõttu. Kasutatud lahendus võib sattuda ka elektri-, elektroonikaseadmetesse ja põhjustada rikkeid.

Sisepaneeli kaitsmete vahetamine.

1. Lülitage süütelüliti ja kõik ülejäänud lülitid välja.
2. Avage kaitsmepaneeli kate.

OCDW079021

3. Tõmmake kahtlustatav kaitse otse välja. Kasutage mootoriruumi kaitsmekarbis olevat eemaldusvahendit.

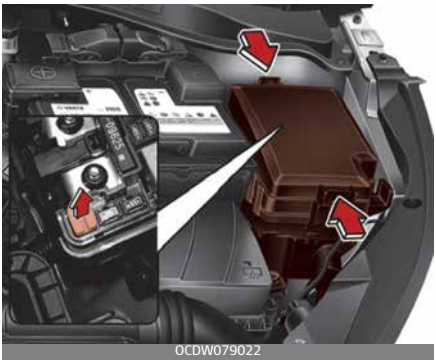
OCDW079022

4. Vaadake eemaldatud kaitse üle: kui kaitse on läbi põlenud, asendage see uuega.
   Varukaitsmed on salongi või mootoriruumi kaitsmekarbis.
5. Sisestage sama voolutugevusega uus kaitse ja veenduge, et see mahub tihedalt klambritesse.

Loksumise korral pöörduge kvalifitseeritud asjatundja poole. Kia soovitab pöörduda Kia volitatud esindaja/hoolduspartneri poole.

Kui teil ei ole varukaitset, kasutage sama voolutugevusega kaitset vooluahleast, mida te sõiduki juhtimiseks ei vaja, nt sigaretisüütaja kaitse.

Kui kaitsmed on terved, kuid esituled, tagatuled, pidurituled, ohutuled, päevatuled ei toimi, siis pidage nõu kvalifitseeritud asjatundjaga. Kia soovitab pöörduda Kia volitatud esindaja/hoolduspartneri poole.

Mootoriruumi kaitsmete vahetamine

1. Lülitage süütelüliti ja kõik ülejäänud lülitid välja.
2. Eemaldage kaitsmepaneeli kate, vajutades nagale ja tõmmates kaane üles.

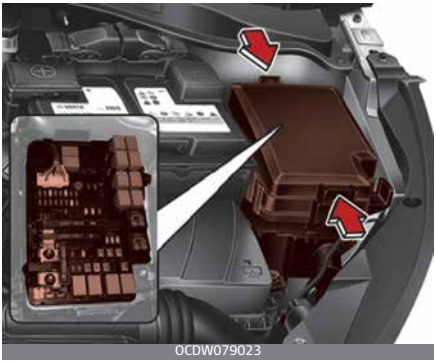
OCDW079023

Lapikkaitsme lahtiühendamisel eemaldage see mootoriruumi kaitsmekarbis asuva kaitsmevahetusklemmi abil. Peale eemaldamist sisestage sama väärtusega varukaitse.

3. Vaadake eemaldatud kaitse üle: kui kaitse on läbi põlenud, asendage see uuega. Kaitsme eemaldamiseks või paigaldamiseks kasutage mootoriruumi kaitsmeplokis asuvat kaitsmetõmbajat.
4. Sisestage sama voolutugevusega uus kaitse ja veenduge, et see mahub tihedalt klambritesse. Loksumise korral pöörduge kvalifitseeritud asjatundja poole. Kia soovitab pöörduda Kia volitatud esindaja/hooldusspartneri poole.

⚠ ETTEVAATUST

Pärast mootoriruumi kaitsmepaneeli kontrollimist paigaldage kaitsmepaneeli kate turvaliselt, kuuldava klõpsuheliga.

Kui seda ei kõla, võivad esineda veekontaktist tekkivad elektririkked.

Mitmikkaitse

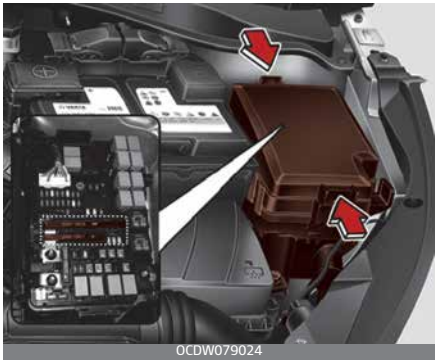
OCDW079024

Kui mitmikkaitse põleb läbi, siis vahetage see järgmiselt.

1. Ühendage lahti aku negatiivne juhe.
2. Eemaldage ülemisel pildil näidatud mutrid.
3. Asendage kaitse sama väärtusega uue kaitsmega.
4. Paigaldage uuesti eemaldamisele vastupidises järjekorras.

✻ MÄRKUS

Pöörduge mitmikkaitsme läbipõlemisel kvalifitseeritud asjatundja poole. Kia soovitab pöörduda Kia volitatud esindaja/hooldusspartneri poole.

Peakaitse

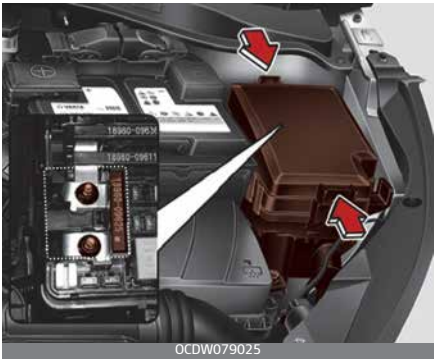

OCDW079025

Kui peakaitse põleb läbi, siis vahetage see järgmiselt.

1. Seisake mootor.
2. Ühendage lahti aku negatiivne juhe.
3. Eemaldage ülemisel pildil näidatud mutrid.
4. Asendage kaitse sama väärtusega uue kaitsmega.
5. Paigaldage uuesti eemaldamisele vastupidises järjekorras.

Kui peakaitse on läbipõlenud, kuigi mootoriruumi kaitsmepaneel ja sisemine kaitse pole läbipõlenud, võib peakaitse olla elektrisüsteemi mittekasutamisel läbipõlenud. Peakaitse on ühendatud teiste osade ja süsteemiga. Pöörduge kvalifitseeritud asjatundja poole. Kia soovitab pöörduda Kia volitatud esindaja/teenusepartneri poole.

Aku kaitse

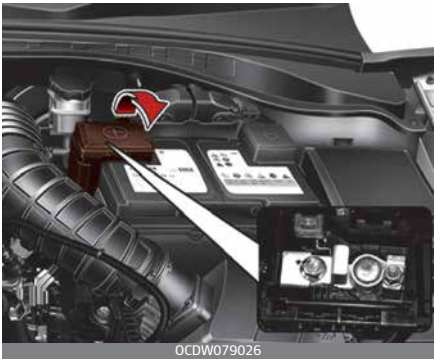
OCDW079026

✻ MÄRKUS

Pöörduge akukaitsme läbipõlemisel kvalifitseeritud asjatundja poole. Kia soovitab pöörduda Kia volitatud esindaja/hooldusspartneri poole.

⚠ ETTEVAATUST

Kontrollige visuaalselt aku korki, veendumaks, et see on turvaliselt kinni. Kui aku kork ei ole korrektselt kinnitatud, võib see süsteemi sattuva niiskuse tõttu kahjustada.

Kaitsme-/releepaneeli kirjeldus

Juhikülje kaitsmepaneel

OCDW079027

Mootoriruumi kaitsmepaneel

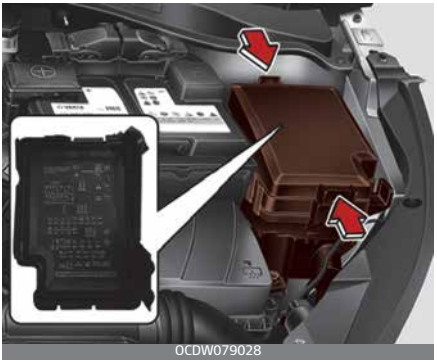
OCDW079028

Mootoriruumi kaitsmepaneel (akuklemmi kate)

OCDW079029

Leiate kaitsme-/releepaneeli katetelt kaitsme/relee sildi selle nime ja võimsusega.

✻ MÄRKUS

Kõik selles juhendis olevad kaitsmepaneeli kirjeldused ei pruugi rakenduda teie sõidukile. See on printimise ajal täpne. Oma sõiduki kaitsmepaneeli uurides vaadake kaitsmepaneeli silti.

Juhikülje kaitsmepaneel

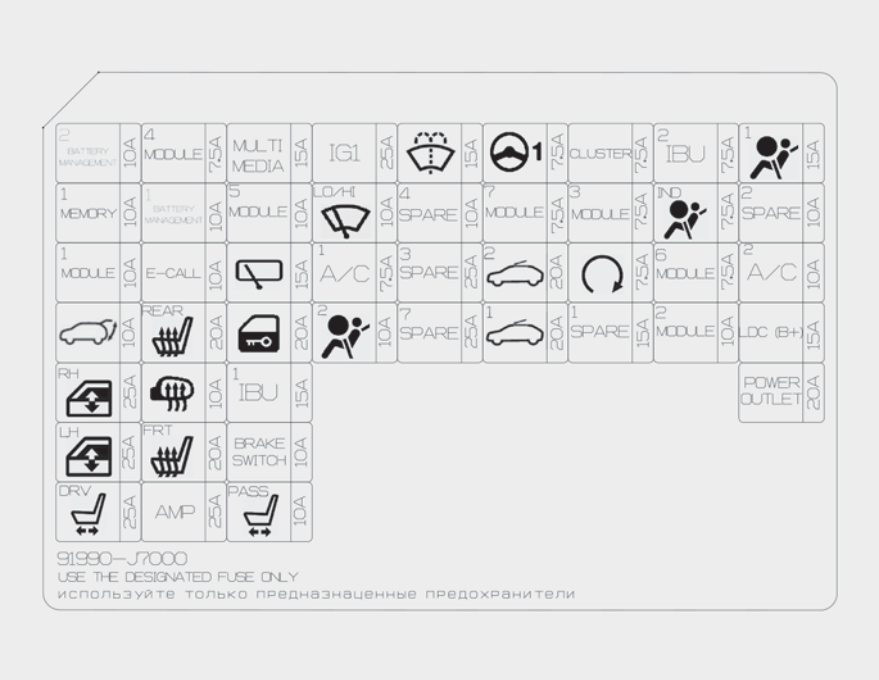

OCDMH079159

Näidikupaneel (juhikülje kaitsmepaneel)

Kaitsme nimetus	Sümbol	Kaitsme võimsus	Kaitstavad vooluahelad
MÄLU 1	1 MEMORY	10 A	Juhi IMS (integreeritud mälusüsteemi) moodul, kliimasüsteemi juhtmoodul, elektrilise tagaluugi moodul
MODULE 1	1 MODULE	10 A	Aktiivne õhuklapp, andmeühenduse konnektor, näidikuteplokk, ohulüliti, ICM (integreeritud vooluahela moodul), releekapp (küljepeeglite kokku-/lahtiklappimise relee), automaatne valgus- ja fotoandur, konsooli lüliti, juhi/kaassõitja elektroonilise võtme välimine käepide
TAGALUUK		10 A	Tagaluugi relee
Parempoolsed elektrilised aknad	RH	25 A	Elektriakende parem relee, juhi/kaassõitja elektriakende ohutusmoodul, tagaakende ohutusmoodul (parem)
Vasakpoolsed elektrilised aknad	LH	25 A	Elektriakende vasak relee, juhi/kaassõitja elektriakende ohutusmoodul, tagaakende ohutusmoodul (vasak)
POWER SEAT DRIVER	DRV	25 A	Juhi IMS (integreeritud mälusüsteemi) moodul, juhi istme käsilüliti
MOODUL 4	4 MODULE	7,5 A	Esikokkupõrke hoiatussüsteemi seade, sõidurea hoidmise süsteemi seade, pimeda nurga hoiatussüsteemi seade vasak/parem, parkimisabi juhtmoodul, turvapolstri lüliti, IBU (integreeritud kere juhtseade), elektrilise seisupiduri lüliti, doseerimise juhtmoodul, aktiivne õhuklapp
Üleeuroopalise automaatse hädaabikõnesüsteem	E-CALL	10 A	MTS (Mozen telemaatikasüsteemi) e-kõne moodul
SEAT HEATER REAR	REAR	20 A	Tagumise istmesoojenduse juhtmoodul
SOOJENDUSEGA PEEGEL		10 A	Juhi/kaassõitja elektriline küljepeegel, kliimasüsteemi juhtmoodul, ECM (mootori juhtmoodul) / PCM (jõuülekande juhtmoodul)
SEAT HEATER FRONT	FRT	20 A	Esiistme soojenduse juhtmoodul, esiistme ventilatsiooni juhtmoodul
AMP	AMP	25 A	Madala DC (alalisvoolu) – DC (alalisvoolu) konverter (AMP (võimendi)), AMP (võimendi)
MULTIMEEDIA	MULTI MEDIA	15 A	Madala DC (alalisvoolu) – DC (alalisvoolu) konverter (Heli/AMP (võimendi)), heli, heli/video ja navigatsiooni põhiseade

Kaitsme nimetus	Sümbol	Kaitsme võimsus	Kaitstavad vooluahelad
MOODUL 5	1 MODULE	10 A	Tagumise istmesoojenduse juhtmoodul, MTS (Mozen telemaatikasüsteemi) e-kõne moodul, elektrokroom peegel, heli, heli/video ja navigatsiooni põhiseade, automaatkäigukasti käigukangi valgustus, kliimaseadme juhtmoodul, madala alalisvoolu/alalisvoolu konverter (heli/AMP (võimendi)), eesmise istmesoojenduse juhtsüsteem, eesmise istme õhuventilatsiooni juhtsüsteem, Juhi IMS (integreeritud mälusüsteemi) moodul, vasak/parem esituli
TAGUMINE KOJAMEES		15 A	Tagaklaasi puhasti mootor, ICM (integreeritud vooluahela moodul), releekarp (tagaklaasi puhasti relee)
UKSE LUKK		20 A	Ukse lukustamise/avamise relee
IBU 1	1 IBU	15 A	IBU (integreeritud kere juhtimise seade)
BRAKE SWITCH	BRAKE SWITCH	10 A	IBU (integreeritud kere juhtimise seade), piduritule lüliti
POWER SEAT PASSENGER	PASS	10 A	Esiistme soojenduse juhtmoodul, esiistme ventilatsiooni juhtmoodul
IG 1	IG1	25 A	Mootoriruumi sõlmplokk (kaitse – ECU5, SENSOR4, ABS3, TCU2)
WIPER	LO/HI	10 A	Mootoriruumi sõlmplokk (esiklaasi puhasti (madal) relee), esiklaasi puhasti mootor, IBU (integreeritud kere juhtimise seade), ECM (mootori juhtmoodul)/PCM (jõuülekande juhtmoodul)
AIR CONDITIONER 1	1 A/C	7,5 A	Mootoriruumi sõlmplokk (COOLING FAN 3 relee, PTC HEATER 2 relee, BLOWER relee, PTC HEATER 1 relee, PTC HEATER 3 relee), kliimasüsteemi juhtmoodul
AIR BAG 2	2	10 A	SRS (täiendava turvasüsteemi) juhtmoodul
WASHER		15 A	Mitmeotstarbeline lüliti
MDPS-seade	1	7,5 A	MDPS (mootori juhitud roolivõimendi) seade
MOODUL 7	7 MODULE	7,5 A	Tagumise istmesoojenduse juhtmoodul, eesmise istmesoojenduse juhtmoodul, eesmise istme õhuventilatsiooni juhtmoodul, pihusti soojendus, mootoriruumi sõlmplokk (HEAD LAMP HIGH relee, DCU (doseerimise juhtseade) relee), jahutusventilaatori mootor
SUNROOF 2	2	20 A	Panoraamkatuseluugi mootor
SUNROOF 1	1	20 A	Panoraamkatuseluugi mootor
NÄIDIKUPLOKK	NÄIDI-KUPLOKK	7,5 A	Näidikuplokk

Kaitsme nimetus	Sümbol	Kaitsme võimsus	Kaitstavad vooluahelad
MODULE 3	3 MODULE	7,5 A	Sportrežiimi lüliti, piduritule lüliti
START		7,5 A	ICM (integreeritud vooluahela moodul), releekarp (vargaalarmi relee), käiguvahemiku lüliti, mootoriruumi sõlmplokk, (PDM 3 (IG1) relee), IBU (integreeritud kere juhtimise seade), ECM (mootori juhtmoodul), PCM (jõuülekande juhtmoodul)
IBU 2	2 IBU	7,5 A	IBU (integreeritud kere juhtimise seade)
AIR BAG INDICATOR	IND	7,5 A	Näidikuteplokk, ohulüliti
MODULE 6	6 MODULE	7,5 A	IBU (integreeritud kere juhtimise seade)
MODULE 2	2 MODULE	10 A	Heli, heli/video ja navigatsiooni põhiseade, madala alalisvoolu/alalisvoolu konverter (heli/AMP (võimendi)), IBU (integreeritud kere juhtimise seade), MTS (Mozen telemaatikasüsteemi) e-kõne moodul, juhtmevaba laadija, mootoriruumi sõlmplokk (POWER OUTLET relee), AMP (võimendi), elektriliste küljepeeglite lüliti
AIR BAG 1	1	15 A	SRS (täiendava turvasüsteemi) juhtmoodul
AIR CONDITIONER 2	2 A/C	10 A	Mootoriruumi sõlmplokk (BLOWER relee), kliimasüsteemi juhtmoodul, puhuri takisti, ECM (mootori juhtmoodul)/ PCM (jõuülekande juhtmoodul)
LDC (B+)	LDC (B+)	15 A	Heli, heli/video ja navigatsiooni põhiseade, näidikuteplokk, kliimasüsteemi juhtmoodul, madala DC (alalisvoolu) – DC (alalisvoolu) konverter (Heli/AMP (võimendi))
Pistikupesa	POWER OUTLET	20 A	Eesmine pistikupesa, vasakpoolne pistikupesa

Mootoriruumi kaitsmepaneel

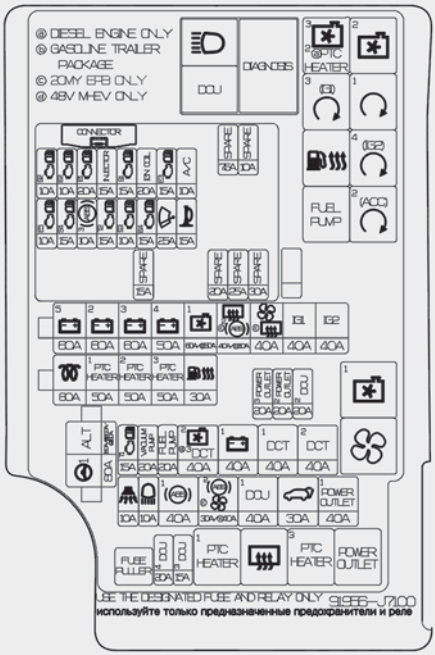

OCDMH079158

8

Mootoriruumi kaitsmepaneel (akuklemmi kate)

OCDW079033

Mootoriruumi kaitsmepaneel

Kaitsme nime-tus	Sümbol	Kaitsme võimsus	Kaitstavad vooluahelad
ALTERNATOR	**ALT**	150 (180 / 200) A	Kaitsmed: BURGLAR ALARM, HEAD LAMP HIGH, ABS1, ABS2, DCU1, POWER TAIL GATE MODULE, POWER OUT-LET1, generaator
MDPS	1	80 A	MDPS (mootori juhitud roolivõimendi) seade
BATTERY 5	5	60 A	Kaitsmed: COOLING FAN1, REAR HEATED, PTC HEATER2, PTC HEATER3, FUEL HEATER, mootori juhtrelee
BATTERY 2	2	60 A	Näidikupaneeli sõlmplokk
BATTERY 3	3	60 A	Näidikupaneeli sõlmplokk
BATTERY 4	4	50 A	Näidikupaneeli sõlmplokk (kaitsmed: TAIL GATE, POWER WINDOW RH, POWER WINDOW LH, POWER SEAT DRIVER, SEAT HEATER FRONT, AMP, POWER SEAT PAS-SENGER, SUNROOF2, SUNROOF1)

Kaitsme nimetus	Sümbol	Kaitsme võimsus	Kaitstavad vooluahelad
JAHUTUSVENTILAATOR 1	1	60(50) A	COOLING FAN 2 relee, COOLING FAN 1 relee
TAGUMINE SOOJENDI		40 A	REAR HEATED relee
PUHUR		40 A	BLOWER relee
IG1	IG1	40 A	Süütelüliti, PDM 3 (IG1) relee, PDM 2 (ACC) relee
IG2	IG2	40 A	Süütelüliti, START relee, PDM 4 (IG2) relee
GLOW		80 A	Hõõgküünlad
PTC HEATER 1	1 PTC HEATER	50 A	PTC HEATER 1 relee
PTC HEATER 2	2 PTC HEATER	50 A	PTC HEATER 2 relee
PTC HEATER 3	3 PTC HEATER	50 A	PTC HEATER 3 relee
FUEL HEATER		30 A	FUEL HEATER relee
PISTIKUPESA 3	3 POWER OUTLET	20 A	Tagumine pistikupesa
POWER OUTLET 2	2 POWER OUTLET	20 A	Eesmine pistikupesa, parempoolne pistikupesa
DCU 2	2 DCU	20 A	Doseerimise juhtmoodul
TCU 1	T1	15 A	TCM (käiguvahetuse juhtmoodul)
VAAKUMPUMP	VACUUM PUMP	20 A	Vaakumpump
Kütusepump	FUEL PUMP	20 A	FUEL PUMP relee
COOLING FAN 2	2	40 A	COOLING FAN 3 relee, COOLING FAN 2 relee
BATTERY 1	1	40 A	Näidikupaneeli sõlmplokk (LONG TERM LOAD LATCH RELAY, kaitsmed: MODULE1, SEAT HEATER REAR, DOOR LOCK, IBU1, BRAKE SWITCH, AIR BAG2)
DCT 1	1 DCT	40 A	TCM (käiguvahetuse juhtmoodul)
DCT 2	2 DCT	40 A	TCM (käiguvahetuse juhtmoodul)
BURGLAR ALARM	1	10 A	Vargaalarmi relee
HEAD LAMP HIGH		10 A	HEAD LAMP HIGH relee
ABS 1	1 ABS	40 A	ESC (elektroonilise stabiilsuskontrolli) juhtmoodul
ABS 2	2 ABS	60 A	ESC (elektroonilise stabiilsuskontrolli) juhtmoodul, EPB

Kaitsme nime-tus	Sümbol	Kaitsme võimsus	Kaitstavad vooluahelad
DCU 1	1 DCU	40 A	DCU (doseerimise juhtseadme) relee
TAGALUUGI TOITEMOODUL		30 A	Tagaluugi toitemoodul
POWER OUTLET 1	POWER OUTLET	40 A	POWER OUTLET relee
DCU 4	4 DCU	20 A	Doseerimise juhtmoodul
DCU 3	3 DCU	15 A	Doseerimise juhtmoodul
SENSOR 2	S1	10 A	[Smartstream G1.0 T-GDi / Smartstream G1.0 T-GDi MHEV] kliimasüsteemi kompressori relee, tühjendamise solenoidklapp, RCV juhtimise solenoidklapp, COOLING FAN 1 relee, õli juhtimise klapp (sisse-/väljalase) [Smartstream G1.5 T-GDi / Smartstream G1.5 T-GDi MHEV] kliimasüsteemi kompressori relee, tühjendamise solenoidklapp, RCV juhtimise solenoidklapp, COOLING FAN 1 relee, õli juhtimise klapp (sisse-/väljalase) [(Bensiinimootor) 1.6 MPI] tühjendamise solenoidklapp, sissevõtu solenoidklapp, COOLING FAN 3 relee, COOLING FAN 2 relee, õli juhtklapp (sisse-/väljalase) [(Bensiinimootor) 1.6 T-GDi] õliklapp #1/#2, CCV, jahutus-ventilaator 2 relee, PCSV, RCV
ECU 2	E2	10 A	[Smartstream G1.0 T-GDi / Smartstream G1.0 T-GDi MHEV] ECM (mootori juhtmoodul) [Smartstream G1.5 T-GDi] / Smartstream G1.5 T-GDi MHEV] ECM (mootori juhtmoodul) [(Bensiinimootor) 1.6 MPI] ECM (mootori juhtmoodul)/ PCM (jõuülekande juhtmoodul) [(Bensiinimootor) 1.6 T-GDi] ECM (mootori juhtmoodul)
ECU 1	E1	20 A	[Smartstream G1.0 T-GDi / Smartstream G1.0 T-GDi MHEV] ECM (mootori juhtmoodul) [Smartstream G1.5 T-GDi] / Smartstream G1.5 T-GDi MHEV] ECM (mootori juhtmoodul) [(Bensiinimootor) 1.6 MPI] ECM (mootori juhtmoodul)/ PCM (jõuülekande juhtmoodul) [(Bensiinimootor) 1.6 T-GDi] ECM (mootori juhtmoodul)
Kütusepihusti	INJECTOR	15 A	[(Bensiinimootor) 1.6 MPI] Injector #1~#4

Kaitsme nimetus	Sümbol	Kaitsme võimsus	Kaitstavad vooluahelad
SENSOR 1	S1	15 A	[Smartstream G1.0 T-GDi / Smartstream G1.0 T-GDi MHEV] hapnikuandur (üles), hapnikuandur (alla) [Smartstream G1.5 T-GDi] / Smartstream G1.5 T-GDi MHEV] hapnikuandur (üles), hapnikuandur (alla) [(Bensiinimootor) 1.6 MPI] hapnikuandur (üles), hapnikuandur (alla) [(Bensiinimootor) 1.6 T-GDi] ECM (mootori juhtmoodul), hapnikuandur (üles/alla)
SÜÜTEPOOL	IGN COIL	20 A	[Smartstream G1.0 T-GDi / Smartstream G1.0 T-GDi MHEV] süütepool #1–#3 [Smartstream G1.5 T-GDi] / Smartstream G1.5 T-GDi MHEV] süütepool #1–#4 [(Bensiinimootor) 1.6 MPI] süütepool #1–#4, kondensaator [(Bensiinimootor) 1.6 T-GDi] süütepool #1–#4, kondensaator
ECU 3	E3	15 A	[Smartstream G1.0 T-GDi / Smartstream G1.0 T-GDi MHEV] ECM (mootori juhtmoodul) [Smartstream G1.5 T-GDi] / Smartstream G1.5 T-GDi MHEV] ECM (mootori juhtmoodul) [(Bensiinimootor) 1.6 MPI] ECM (mootori juhtmoodul)/ PCM (jõuülekande juhtmoodul) [(Bensiinimootor) 1.6 T-GDi] ECM (mootori juhtmoodul)
AIR CONDITIONER	A/C	10 A	[Smartstream G1.0 T-GDi / Smartstream G1.0 T-GDi MHEV] kliimaseadme kompressor [Smartstream G1.5 T-GDi] / Smartstream G1.5 T-GDi MHEV] kliimaseadme kompressor [(Bensiinimootor) 1.6 T-GDi] kliimaseadme kompressor
ECU 5	E5	10 A	[Smartstream G1.0 T-GDi / Smartstream G1.0 T-GDi MHEV] ECM (mootori juhtmoodul) [Smartstream G1.5 T-GDi] / Smartstream G1.5 T-GDi MHEV] ECM (mootori juhtmoodul) [(Bensiinimootor) 1.6 MPI] ECM (mootori juhtmoodul)/ PCM (jõuülekande juhtmoodul) [(Bensiinimootor) 1.6 T-GDi] ECM (mootori juhtmoodul)
SENSOR 4	S4	15 A	[Smartstream G1.5 T-GDi] / Smartstream G1.5 T-GDi MHEV] vaakumpump
ABS 3	3 (ABS)	10 A	[KÕIK] ESC (elektroonilise stabiilsuskontrolli) juhtmoodul, siduri peasilinder

Kaitsme nime-tus	Sümbol	Kaitsme võimsus	Kaitstavad vooluahelad
TCU 2	T2	15 A	[(Bensiinimootor) 1.6 T-GDi] elektriline vaakumpump [Smartstream G1.5 T-GDi] / Smartstream G1.5 T-GDi MHEV] TCM (käiguvahetuse juhtmoodul), käiguvahemiku lüliti [(Bensiinimootor) 1.6 MPI] käiguvahemiku lüliti [(Bensiinimootor) 1.6 T-GDi] sõiduki kiirusandur, käiguva-hemiku lüliti, TCM (käiguvahetuse juhtmoodul)
ANDUR 3	S3	10 A	[Kappa 1.4L MPI] FUEL PUMP relee [Smartstream G1.0 T-GDi / Smartstream G1.0 T-GDi MHEV] KÜTUSEPUMBA relee [Smartstream G1.5 T-GDi] / Smartstream G1.5 T-GDi MHEV] KÜTUSEPUMBA relee [(Bensiinimootor) 1.6 MPI] KÜTUSEPUMBA relee [(Bensiinimootor) 1.6 T-GDi] KÜTUSEPUMBA relee
ECU 4	E4	15 A	[Smartstream G1.0 T-GDi / Smartstream G1.0 T-GDi MHEV] ECM (mootori juhtmoodul) [Smartstream G1.5 T-GDi] / Smartstream G1.5 T-GDi MHEV] ECM (mootori juhtmoodul) [(Bensiinimootor) 1.6 MPI] ECM (mootori juhtmoodul)/ PCM (jõuülekande juhtmoodul) [(Bensiinimootor) 1.6 T-GDi] ECM (mootori juhtmoodul)
WIPER		25 A	[KÕIK] tagaklaasipuhasti relee
Signaal		15 A	[KÕIK] Signaali relee

Relee

Relee nimi	Sümbol	Tüüp
COOLING FAN 3 relee	3	MIKRO
PTC HEATER 2 relee	2 PTC HEATER	MIKRO
COOLING FAN 2 relee	2	MIKRO
PDM 3 (IG1) relee	3 (IG1)	MIKRO
START relee	1	MIKRO
FUEL HEATER relee		MIKRO
PDM 4 (IG2) relee	4 (IG2)	MIKRO
FUEL PUMP relee	FUEL PUMP	MIKRO
PDM 2 (ACC) relee	2 (ACC)	MIKRO
COOLING FAN 1 relee	1	MINI
BLOWER relee		MINI
PTC HEATER 1 relee	1 PTC HEATER	MIKRO
REAR HEATED relee		MIKRO
PTC HEATER 3 relee	3 PTC HEATER	MIKRO
POWER OUTLET relee	POWER OUTLET	MIKRO
HEAD LAMP HIGH relee		MIKRO
DCU relee	DCU	MIKRO

Lambipirnid

Pirnide vahetamise ettevaatusabinõud

Valmistage hädaolukorraks ette samale standardile vastavad pirnid. Täpsem teave "Lampide võimsused" leheküljel 9-5.

Pirni vahetamisel peatuge ohutus kohas, lülitage välja mootor, rakendage seisupidur ja võtke lahti aku negatiivne (–) klemm.

⚠ HOIATUS

Tulede kallal töötamine

Enne tulede kallal töötamist rakendage seisupidur, tagage, et süütelüliti on asendis LOCK (LUKUS) ja lülitage tuled välja, et vältida sõiduki äkilist liikumist ja sõrmede põletamist või elektrilööki.

Kasutage ainult määratud võimsusega pirne.

⚠ HOIATUS

Vahetage läbipõlenud pirn sama võimsushinnanguga pirni vastu. Vastasel juhul võib see põhjustada ulatuslikku juhtmete kahjustumist ja võima-liku tulekahju.

⚠ ETTEVAATUST

Kui Teil puuduvad pirnide vahetamiseks vajalikud tööriistad, õiged pirnid

või oskused, siis pöörduge kvalifitseeritud asjatundja poole. Kia soovitab pöörduda Kia volitatud esindaja/hoolduspartneri poole.

Paljudel juhtudel on sõiduki lambipirnide vahetamine keeruline, kuna pirnini jõudmiseks tuleb eemaldada teisi sõiduki osi. See kehtib eriti, kui peate pirnideni pääsemiseks eemaldama esitulede koostu. Esitulede koostu eemaldamine/paigaldamine võib sõidukit kahjustada.

⚠ ETTEVAATUST

- Ebasobivate osade või mitte standardsete pirnide kasutamine või tuua kaasa kaitsme läbipõlemise ja rikke ning vigastada juhtmestikku.
- Ärge paigaldage sõidukile lisalampe ega LED-valgusteid. Lisalampide paigaldamine võib põhjustada lampide talitlushäireid või valgustite vilkumist. Lisaks võivad kahjustada kaitsmekarp ja juhtmestik.

Valgustivõrgu rike

Esituled, tagatuled ja udutuled võivad süttida, kui esitulede lüliti on asendis ON (SEES) ja mitte süttida, kui tagatulede või udutulede lüliti on asendis ON (SEES). Selle põhjuseks võib olla võrgurike või häire auto elektrivarustuse juhtsüsteemis.

Probleemi korral laske süsteemi kontrollida kvalifitseeritud töökojas. Kia soovitab pöörduda Kia volitatud esindaja/teenusepartneri poole.

Lambi osa rike elektri kontrollsüsteemi stabiliseerimise tõttu

Normaalselt toimiv lamp võib hetkeks vilkuda. See toimub sõiduki elektroonikasüsteemi stabiliseerimise tõttu. Kui normaalne valgus taastub, ei ole teenindus vajalik.

Kuid kui lamp vilkumise järel kustub või vilkumine jätkub, laske süsteemi kontrollida kvalifitseeritud asjatundjal. Kia soovitab pöörduda Kia volitatud esindaja/teenusepartneri poole.

✻ MÄRKUS

- Kui lambipirn või lambi konnektor on elektriliselt sisselülitatavast lambist eemaldatud, võib kaitsmekarbi seade tuvastada rikke. Seega võidakse kaitsmekarbi diagnostika veakoodi (DTC) talletada lambi talitlushäire.
- Töötava lambi vilkumine aeg-ajalt on tavaline. Kuna selle põhjuseks on sõiduki elektroonika juhtseadme stabiliseerimisfunktsioon, siis lambi peale ajutist vilkumist põlemasüttimisel ei ole sõidukiga probleeme.
  Kuid kui lamp jätkab vilkumist mitu korda või lülitub täiesti välja, võib sõiduki elektroonika juhtse-

admes olla viga. Sellisel juhul laske sõidukit kohe kvalifitseeritud asjatundjal kontrollida. Kia soovitab pöörduda Kia volitatud esindaja/teenusepartneri poole.

✻ MÄRKUS

Pärast avariid või esitulede koostu vahetamist laske esituled kvalifitseeritud asjatundjal reguleerida. Kia soovitab pöörduda Kia volitatud esindaja/teenusepartneri poole.

✻ MÄRKUS

Liikluskorralduse muutus (Euroopa mudelid)

Lähitulede valgus jaotub asümmeetriliselt. Kui autoga sõidetakse parempoolse liiklusega riigist vasakpoolse liiklusega riiki või vastupidi, põhjustab selline asümmeetriline valgusjaotus vastutulijate pimestamist. Pimestamise vältimiseks näevad Euroopa Majanduskomisjoni (ECE) eeskirjad ette mitmete eri tehniliste lahenduste kasutamist (nt automaatne valgusrežiimi ümberlülitus, tuledele kleebitavad katted, valguse suunamine alla jne). Tänu oma erilisele ehitusele sellised auto esituled vastutulijaid ei pimesta. Seega peate vastassuunalise liiklusega riigis muutma esitulede seadistust.

✻ MÄRKUS

Pärast tugevas vihmas sõitmist või pesemist võivad esi- ja tagatulede hajutiklaasid tunduda härmas. See tuleb temperatuurierinevusest lambi sees ja väljas. See sarnaneb vihma ajal akende siseküljele tekkiva kondensaadiga ja ei viita sõiduki probleemile. Kui aga laternasse on kogunenud vesi, siis laske autot kvalifitseeritud asjatundjal kontrollida. Kia soovitab pöörduda Kia volitatud esindaja/teenusepartneri poole.

Lambipirnide asend (ees)

Esilatern – 5 uksega, mahtuniversaal, luukpärа (tüüp A)

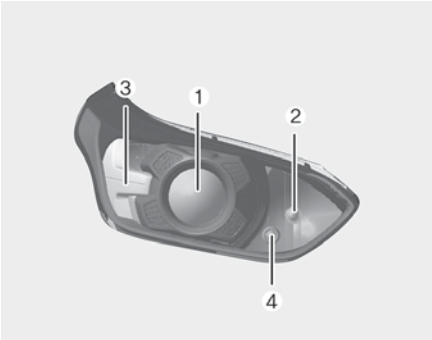

OCDW079034

Esilatern – 5 uksega, mahtuniversaal, luukpära (tüüp B)

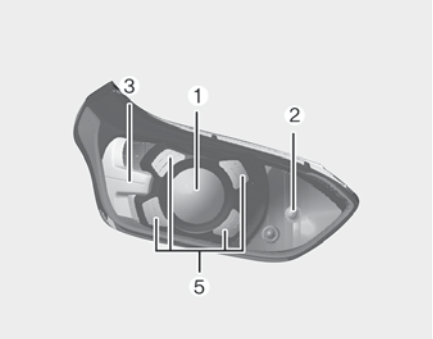

OCDW079035

Esilatern – 5 uksega, mahtuniversaal, luukpära (tüüp C)

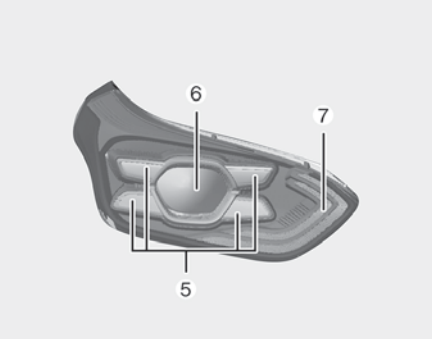

OCDW079036

Esilatern – linnamaastur

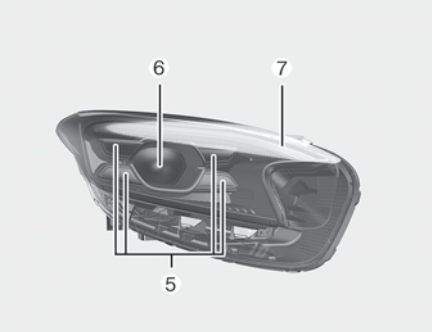

OCDW079071

Päevatulelatern – 5 uksega, mahtuniversaal

OCDW079037

Esiudutuli ja pööramistuli – 5 uksega, mahtuniversaal

OCDW079038

Esiudutuli – 5 uksega, mahtuniversaal, luukpära (GT-liin)

OCDW079039

Esiudutuli – CUV

OCDW079122

1. Esituled (lähituled) (pirni tüüpi)
2. Esituled (kaugtuled) (pirni tüüpi)
3. Esisuunatuli (pirni tüüpi)
4. Gabariidituli (pirni tüüpi)
5. Päevatuli/gabariidituli (LED-tüüpi)
6. Esituled (lähi-/kaugtuled) (LED-tüüpi)
7. Eesmine suunatuli (LED-tüüpi)
8. Päevatuli (pirni tüüpi)
9. Esiudutuli ja pööramistuli (pirni tüüpi)
10. Esiudutuli (pirni tüüpi)

Lambipirni asend (taga)

Tagumine kombineeritud valgusti – 5 uksega (tüüp A)

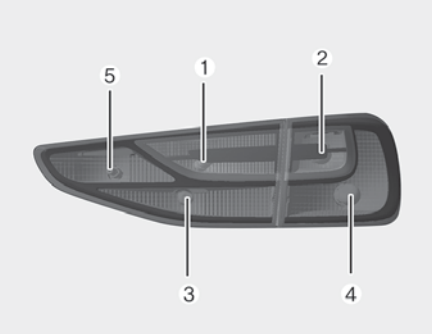

OCDW079040

Tagumine kombineeritud valgusti – 5 uksega (tüüp B)

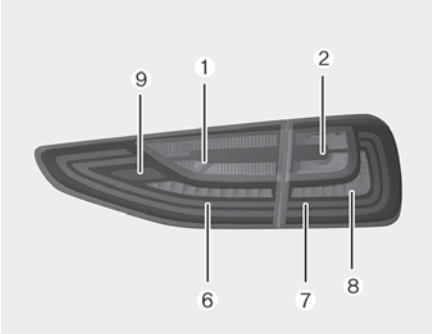

OCDW079041

Tagumine kombineeritud valgusti – mahtuniversaal (tüüp A)

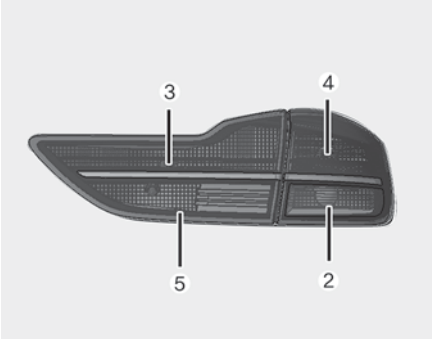

OCD078090

Tagumine kombineeritud valgusti – mahtuniversaal (tüüp B)

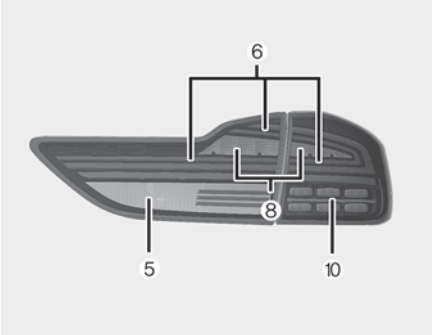

OCD078091

Tagumine kombineeritud valgusti – luukpära

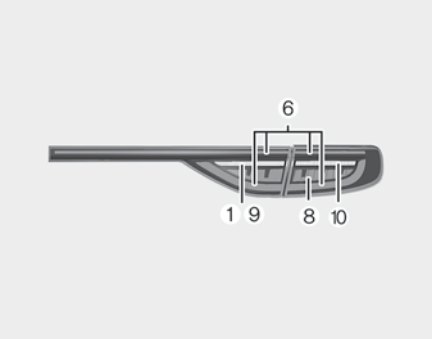

OCD078101

Tagumine kombineeritud valgusti – linnamaastur

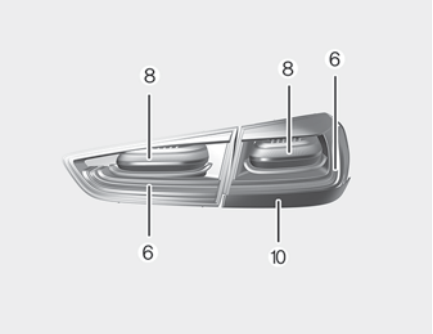

OCDW079072

Tagumine udutuli – linnamaastur

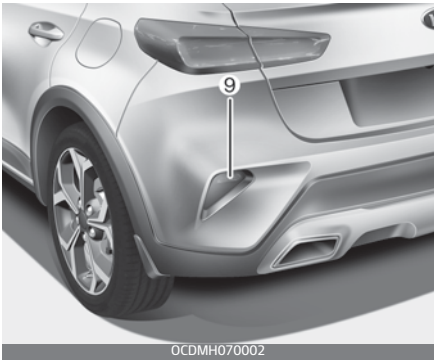

OCDMH070002

Tagurdamistuli – mahtuniversaal

OCDW079099

Tagurdamistuli – linnamaastur

OCDMH070004

Numbrituli

OCDW079042

Lisapidurituli – 5 uksega, mahtuniversaal, linnamaastur

Lisapidurituli – luukpära

1. Tagurdamistuli (pirni/LED-tüüpi) (5 uksega, mahtuniversaal, linnamaastur: pirn, luukpära (kaassõitja külg): LED)
2. Tagumine suunatuli (pirni tüüpi)
3. Tagatuli (pirni tüüpi)
4. Piduri- ja tagatuli (pirni tüüpi)
5. Tagaudutuli (pirni tüüpi)
6. Tagatuli (LED-tüüpi)
7. Piduri- ja tagatuli (LED-tüüpi)
8. Pidurituli (LED-tüüpi)
9. Tagumine udutuli (LED-tüüpi) (mahtuniversaal ja linnamaastur: juhipoolne lamp)
10. Tagumine suunatuli (LED-tüüpi)
11. Numbrituli (pirni tüüpi)
12. Lisapidurituli (LED-tüüpi)

Lambipirnide asend (küljel)

Tüüp A

1. Küljesuunatuli (LED-tüüpi)

Tüüp B

2. Küljesuunatuli (pirni-/LED-tüüpi)

Esitulede (lähitulede) pirni vahetamine – esituled 5 uksega, mahtuniversaal, luukpära (tüüp A, B) (mõnel mudelil)

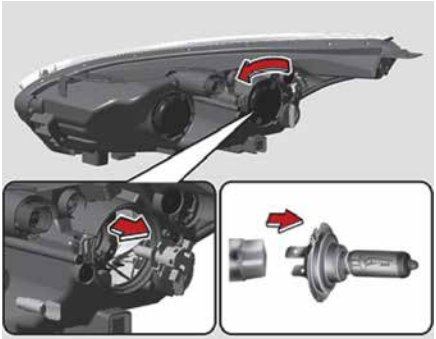
OCDW079044

1. Avage kapott.
2. Eemaldage pirni kate, pöörates seda vastupäeva.
3. Eemaldage vastav pirnipesa, pöörates seda vastupäeva, kuni selle nagad jõuavad kohakuti laterna sälkudega.
4. Tõmmake vastav pirn pesast välja.
5. Sisestage pessa uus pirn.
6. Paigaldage pirnipesa esitulede koostu, seades selle nagad koostu sälkudega kohakuti.
   Suruge pesa esitulede koostu ja pöörake seda päripäeva.
7. Paigaldage pirni kate, pöörates seda päripäeva.

Esitulede pirn

OSK3078081NR

⚠ HOIATUS

Halogeenlambid

- Halogeenlambid sisaldavad survestatud gaasi, mis tekitab purunemisel lendavaid klaasitükke.
- Käsitsege neid alati ettevaatlikult ja vältige kriimustusi ja hõõrdumisi. Kui lambid põlevad, vältige nende kokkupuudet vedelikega. Ärge puudutage lambi klaasi kunagi paljaste kätega. Jääkõli võib põhjustada lambi ülekuumenemist ja purunemist, kui see põleb.
  Pirni tuleb käsitseda vaid esitulesse paigaldamisel.
- Kui pirn saab kahjustada või praguneb, vahetage see kohe välja ja kõrvaldage see ettevaatlikult.
- Kandke pirni vahetamisel silmakaitset. Laske pirnil enne selle käsitlemist jahtuda.

Esitulede (kaugtulede) pirni vahetamine – esituled 5 uksega, mahtuniversaal, luukpära (tüüp A, B) (mõnel mudelil)

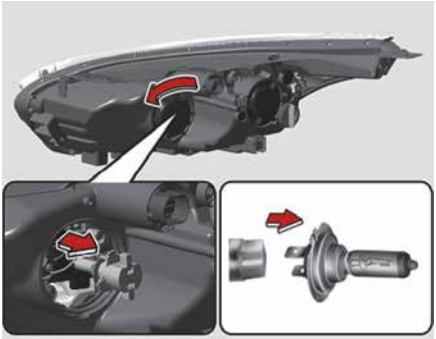
OCDW079045

1. Avage kapott.
2. Eemaldage pirni kate, pöörates seda vastupäeva.
3. Eemaldage vastav pirnipesa, pöörates seda vastupäeva, kuni selle nagad jõuavad kohakuti laterna sälkudega.
4. Tõmmake vastav pirn pesast välja.
5. Sisestage pessa uus pirn.
6. Paigaldage pirnipesa esitulede koostu, seades selle nagad koostu sälkudega kohakuti.
   Suruge pesa esitulede koostu ja pöörake seda päripäeva.
7. Paigaldage pirni kate, pöörates seda päripäeva.

Esitulede pirn

OSK3078081NR

⚠ HOIATUS

Halogeenlambid

- Halogeenlambid sisaldavad survestatud gaasi, mis tekitab purunemisel lendavaid klaasitükke.
- Käsitsege neid alati ettevaatlikult ja vältige kriimustusi ja hõõrdumisi. Kui lambid põlevad, vältige nende kokkupuudet vedelikega. Ärge puudutage lambi klaasi kunagi paljaste kätega. Jääkõli võib põhjustada lambi ülekuumenemist ja purunemist, kui see põleb.
  Pirni tuleb käsitseda vaid esitulesse paigaldamisel.
- Kui pirn saab kahjustada või praguneb, vahetage see kohe välja ja kõrvaldage see ettevaatlikult.
- Kandke pirni vahetamisel silmakaitset. Laske pirnil enne selle käsitlemist jahtuda.

Esisuunatulede pirni (pirni tüüp) vahetamine – esituled 5 uksega, mahtuniversaal, luukpära (tüüp A, B)

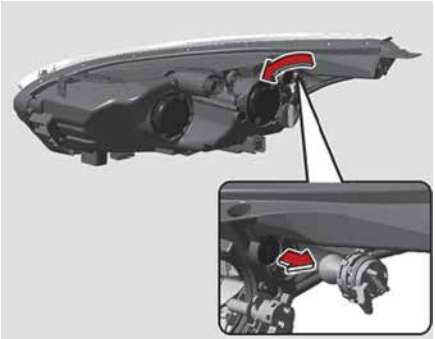

OCDW079046

1. Avage kapott.
2. Eemaldage vastav pirnipesa, pöörates seda vastupäeva, kuni selle nagad jõuavad kohakuti laterna sälkudega.
3. Eemaldage pirn pesast, surudes seda sissepoole ja pöörates vastupäeva, kuni selle nagad jõuavad kohakuti pirnipesa sälkudega. Seejärel tõmmake pirn pesast välja.
4. Sisestage pessa uus pirn ja pöörake seda kuni lukustumiseni.
5. Paigaldage pirnipesa esitulede koostu, seades selle nagad koostu sälkudega kohakuti.
   Suruge pirnipesa esitulede koostu ja pöörake seda päripäeva.

Esisuunatulede pirni (pirni tüüp) vahetamine – esituled 5 uksega, mahtuniversaal, luukpära (tüüp A)

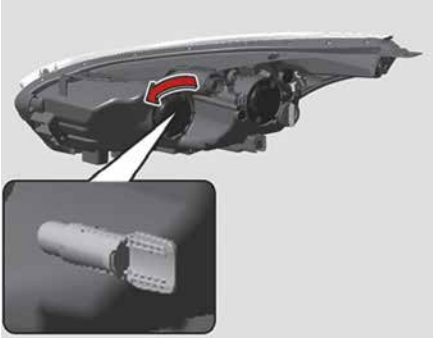

OCDW079047

1. Avage kapott.
2. Eemaldage pirni kate, pöörates seda vastupäeva.
3. Tõmmake vastav pirn pesast välja.
4. Tõmmake vastav pirn pesast välja.
5. Sisestage pessa uus pirn.
6. Paigaldage pirni pesa esilaternasse.
7. Paigaldage pirni kate, pöörates seda päripäeva.

Gabariiditulede/päevatulelaterna (LED-tüüpi) vahetamine – esituled 5 uksega, mahtuniversaal, luukpära (tüüp B).

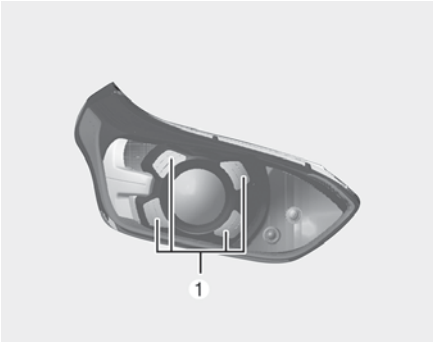

OCDW079048

Kui gabariidi- ja päevatulede LED-tuled (1) ei tööta, laske oma autot kvalifitseeritud asjatundjal kontrollida.

Kia soovitab pöörduda Kia volitatud esindaja/teenusepartneri poole.

LED-lampe ei saa üksikuna vahetada, kuna see on inte-greeritud üksus. LED-lampe peab vahetama üksusena.

Kvalifitseeritud mehaanik peab gabariidituled ja päevatuled (LED) kontrollima või vahetama.

Esitulede (LED-tüüpi) vahetamine – esituled 5 uksega, mahtuniversaal, luukpära (tüüp C), linnamaastur

Esilatern – 5 uksega, mahtuniversaal, luukpära (tüüp C)

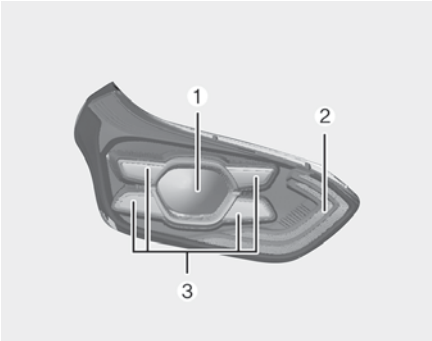

OCDW079049

Esilatern – linnamaastur

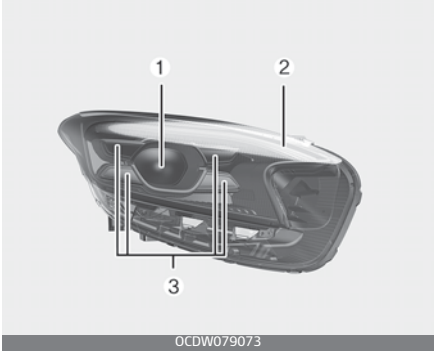

OCDW079073

Kui lähi-/kaugtuli (1), esisuunatuli (2), päevatuli/gabariidituli (3) ei tööta, laske oma autot kvalifitseeritud asjatundjal kontrollida.

Kia soovitab pöörduda Kia volitatud esindaja/teenusepartneri poole.

LED-lampe ei saa üksikuna vahetada, kuna see on inte-greeritud üksus.

LED-lampe peab vahetama üksusena. Kvalifitseeritud mehaanik peab esituld (LED) kontrollima või vahetama.

Päevatulede (pirni tüüpi) pirnide vahetamine – 5 uksega, mahtuniversaal

OCDW079050

Kui päevatuli (pirni tüüpi) (1) ei tööta, laske oma autot kvalifitseeritud asjatundjal kontrollida. Kia soovitab pöörduda Kia volitatud esindaja/teenusepartneri poole.

Tagaudutule pirni vahetamine

5 uksega, mahtuniversaal

OCD078051

5 uksega, mahtuniversaal, luukpära (GT-liin)

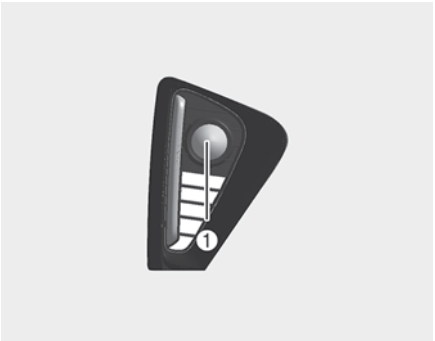

OCD078052

Linnamaastur

OCDW079124

Kui esiudutuli (1) ei tööta, laske oma autot kvalifitseeritud asjatundjal kontrollida. Kia soovitab pöörduda Kia volitatud esindaja/teenusepartneri poole.

Küljesuunatule pirni (LED tüüpi) vahetamine (mõnel mudelil)

Kui küljesuunatuli (LED-tuled) ei tööta, laske oma autot kvalifitseeritud asjatundjal kontrollida.

Kia soovitab pöörduda Kia volitatud esindaja/teenusepartneri poole.

LED-lampe ei saa üksikuna vahetada, kuna see on inte-greeritud üksus. LED-lampe peab vahetama üksusena.

Kvalifitseeritud mehaanik peab küljesuunatule (LED) kontrollima või vahetama.

Küljesuunatule pirni (pirni tüüpi) vahetamine

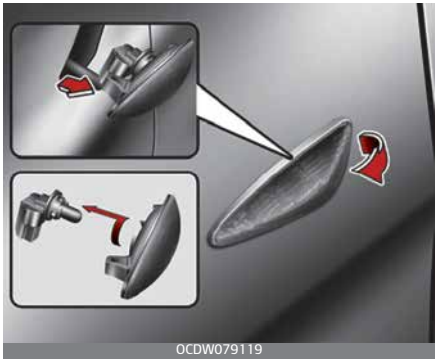

1. Eemaldage suunatuli, kangutades selle serva.
2. Ühendage lahti pistik.
3. Eemaldage pirnipesa, pöörates seda vastupäeva, kuni selle nagad jõuavad kohakuti suunatule sälkudega.
4. Tõmmake lambipirn otse pesast välja.
5. Sisestage pessa uus pirn.
6. Paigaldage pirnipesa.
7. Ühendage pistik.
8. Paigaldage suunatuli.

Tagasuunatulede pirni (pirni tüüpi) vahetamine – tagumine kombineeritud valgusti, 5 uksega (tüüp A, B), mahtuniversaal (tüüp A)

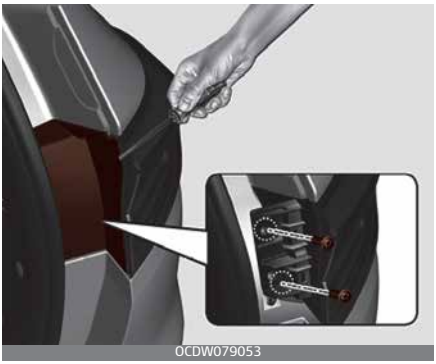
OCDW079053

1. Avage tagaluuk.
2. Avage hooldusklapp.
3. Keerake kruvid ristpea kruvikeerajaga lahti.

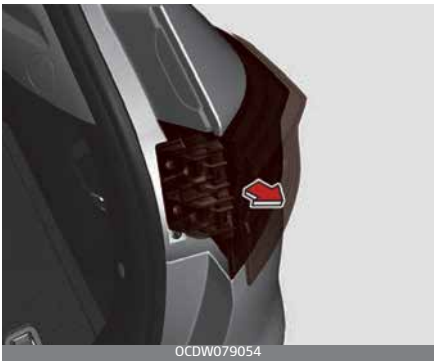
OCDW079054

4. Eemaldage tagalatern.
5. Ühendage tagalaterna ühendus lahti.

Tagumine kombineeritud valgusti– 5 uksega (tüüp A, B)

OCDW079055

Tagumine kombineeritud valgusti – mahtuniversaal (tüüp A)

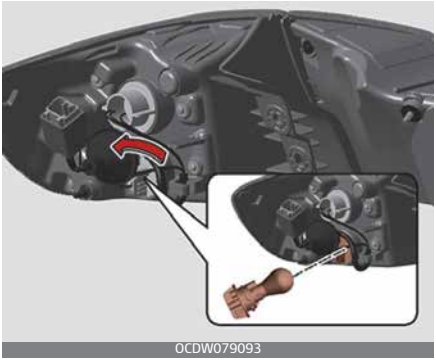
OCDW079093

6. Eemaldage vastav pirnipesa, pöörates seda vastupäeva, kuni selle nagad jõuavad kohakuti laterna sälkudega.
7. Võtke lamp pesast välja, vajutades seda sissepoole ja keerates vastupäeva, kuni lambi küljes olevad hambad on kohakuti pesas olevate sälkudega.
   Selleks vajutage seda sissepoole ja keerake vastupäeva, kuni lambi küljes olevad hambad on kohakuti pesas olevate sälkudega.

8. Sisestage pessa uus pirn ja pöörake seda kuni lukustumiseni.
9. Paigaldage pirnipesa koostu, seades selle nagad koostu sälkudega kohakuti.
   Lükake pirnipesa koostu ja pöörake seda päripäeva.
10. Paigaldage tagalatern auto kerele.
11. Paigaldage hooldusklapp.

Tagumine suunatuli (LED-tüüpi)

Tagumine kombineeritud valgusti – mahtuniversaal (tüüp B)

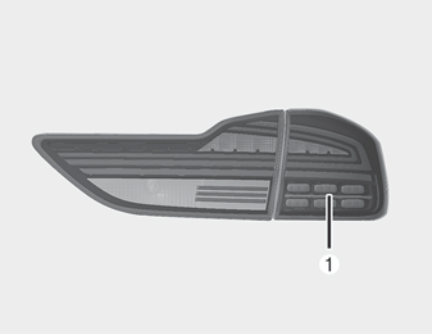

OCDW079091

Tagumine kombineeritud valgusti – luukpära

OCDW079101

Tagumine kombineeritud valgusti – linnamaastur

OCDW079132

Kui suunatuli (1) ei tööta, laske oma autot kvalifitseeritud asjatundjal kontrollida. Kia soovitab pöörduda Kia volitatud esindaja/teenusepartneri poole.

Piduri- ja tagatulede (pirni tüüp) vahetamine – tagumine kombineeritud valgusti, 5 uksega (tüüp A), mahtuniversaal (tüüp A)

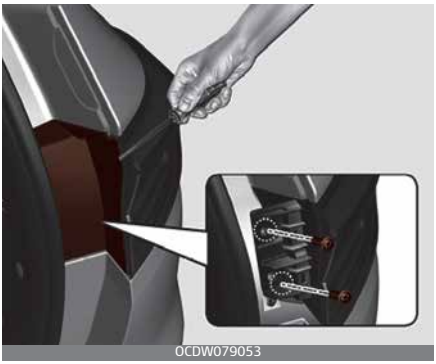

OCDW079053

1. Avage tagaluuk.
2. Avage hooldusklapp.
3. Keerake kruvid ristpea kruvikeerajaga lahti.

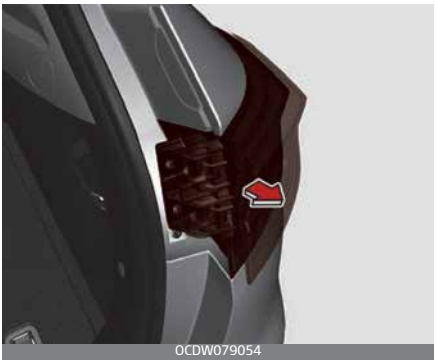

4. Eemaldage tagalatern.
5. Ühendage tagalaterna ühendus lahti.

5 uksega (tüüp A)

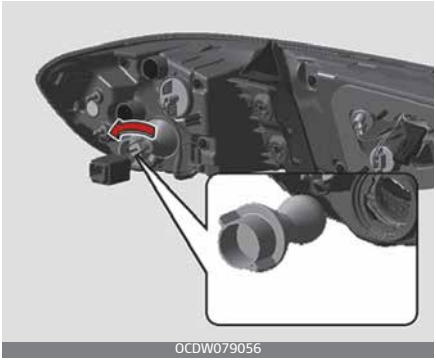

Mahtuniversaal (tüüp A)

6. Eemaldage vastav pirnipesa, pöörates seda vastupäeva, kuni selle nagad jõuavad kohakuti laterna sälkudega.
7. Võtke lamp pesast välja, vajutades seda sissepoole ja keerates vastupäeva, kuni lambi küljes olevad hambad on kohakuti pesas olevate sälkudega.
   Selleks vajutage seda sissepoole ja keerake vastupäeva, kuni lambi küljes olevad hambad on kohakuti pesas olevate sälkudega.
8. Sisestage pessa uus pirn ja pöörake seda kuni lukustumiseni.
9. Paigaldage pirnipesa koostu, seades selle nagad koostu sälkudega kohakuti.
   Lükake pirnipesa koostu ja pöörake seda päripäeva.
10. Paigaldage tagalatern auto kerele.
11. Paigaldage hoolduskiapp.

Tagurdustulede pirni (pirni tüüpi) vahetamine – tagumine kombineeritud valgusti, 5 uksega (tüüp A, B)

OCDW079057

1. Avage tagaluuk.
2. Avage hooldusklapp.

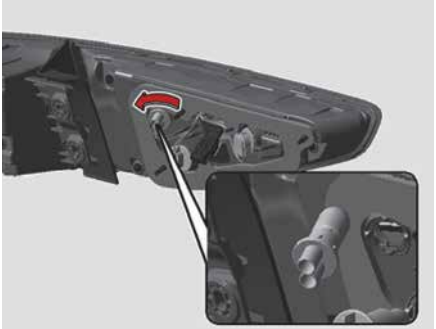
OCDW079058

3. Eemaldage vastav pirnipesa, pöörates seda vastupäeva, kuni selle nagad jõuavad kohakuti laterna sälkudega.
4. Tõmmake vastav pirn pesast välja.
5. Sisestage pessa uus pirn.
6. Paigaldage pirnipesa koostu, seades selle nagad koostu sälkudega kohakuti.
   Lükake pirnipesa koostu ja pöörake seda päripäeva.
7. Paigaldage hooldusklapp, asetades selle hooldusavale.

Tagurdustulede pirni (pirni tüüpi) vahetamine – tagumine kombineeritud valgusti (tüüp A, B), linnamaastur

Tagumine kombineeritud valgusti mahtuniversaal (tüüp A, B)

OCDW079099

Tagumine kombineeritud valgusti, linnamaastur

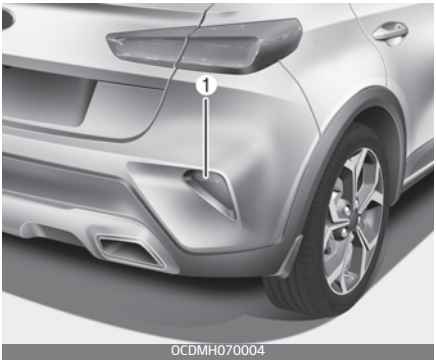

OCDMH070004

Kui tagurdustuli (1) ei tööta, laske oma autot kvalifitseeritud asjatundjal kontrollida. Kia soovitab pöörduda Kia volitatud esindaja/teenusepartneri poole.

Tagurdamistule (LED-tüüpi) pirnide vahetamine – tagumine kombineeritud valgusti luukpärale

OCD078103

Kui tagurdustuli (LED) (1) ei tööta, laske oma autot kvalifitseeritud asjatundjal kontrollida. Kia soovitab pöörduda Kia volitatud esindaja/teenusepartneri poole. LED-lampe ei saa üksikuna vahetada, kuna see on inte-greeritud üksus. LED-lampe peab vahetama üksusena.

Tagaudutuld (LED) peab kontrollima või parandama kvalifitseeritud mehaanik, kuna see võib kahjustada sõiduki seotud osi.

Tagatuli (sisemine) (pirni tüüpi) pirni vahetamine – tagumine kombineeritud valgusti 5 uksega (tüüp A), mahtuniversaal (tüüp A)

OCDW079057

1. Avage tagaluuk.
2. Avage hooldusklapp.

Tagumine kombineeritud valgusti – 5 uksega (tüüp A)

OCDW079059

Tagumine kombineeritud valgusti – mahtuniversaal (tüüp A)

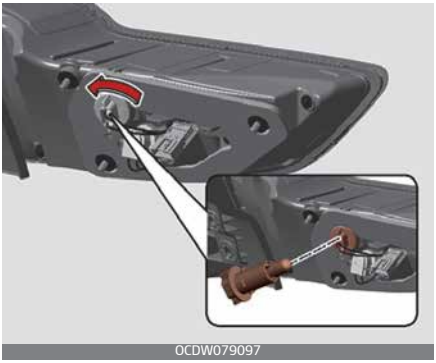

3. Eemaldage vastav pirnipesa, pöörates seda vastupäeva, kuni selle nagad jõuavad kohakuti laterna sälkudega.
4. Tõmmake vastav pirn pesast välja.
5. Sisestage pessa uus pirn.
6. Paigaldage pirnipesa koostu, seades selle nagad koostu sälkudega kohakuti.
   Lükake pirnipesa koostu ja pöörake seda päripäeva.
7. Paigaldage hooldusklapp, asetades selle hooldusavale.

Tagaudutule pirni (pirni tüüpi) vahetamine – tagumine kombineeritud valgusti, 5 uksega (tüüp A, B), mahtuniversaal (tüüp A)

1. Avage tagaluuk.
2. Avage hooldusklapp.

Tagumine kombineeritud valgusti – 5 uksega (tüüp A)

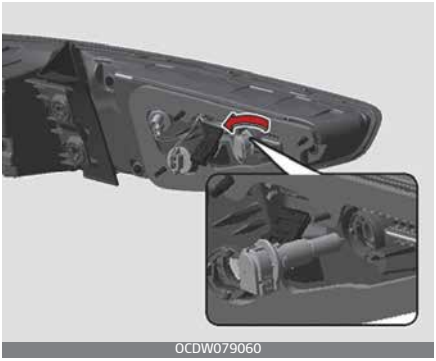

8

Tagumine kombineeritud valgusti – mahtuniversaal (tüüp A)

OCDW079095

Tagumine kombineeritud valgusti – mahtuniversaal (tüüp B)

OCDW079096

3. Eemaldage vastav pirnipesa, pöörates seda vastupäeva, kuni selle nagad jõuavad kohakuti laterna sälkudega.
4. Tõmmake vastav pirn pesast välja.
5. Sisestage pessa uus pirn.
6. Paigaldage pirnipesa koostu, seades selle nagad koostu sälkudega kohakuti.
   Lükake pirnipesa koostu ja pöörake seda päripäeva.
7. Paigaldage hoolduskappa, asetades selle hooldusavale.

Piduri- ja tagatulede (LED-tüüp) vahetamine – tagumine kombineeritud valgusti, 5 uksega (tüüp B), mahtuniversaal (tüüp B), luukpära, linnamaastur

Tagumine kombineeritud valgusti – 5 uksega (tüüp B)

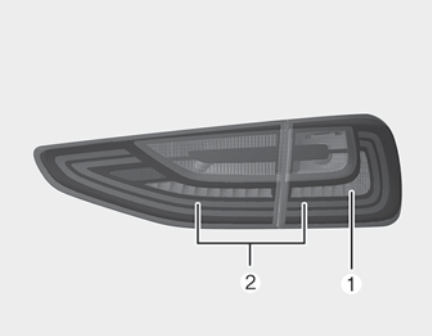

OCD078061

Tagumine kombineeritud valgusti – mahtuniversaal (tüüp B)

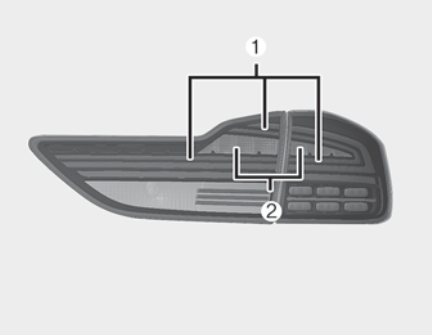

OCD078098

Tagumine kombineeritud valgusti – linnamaastur

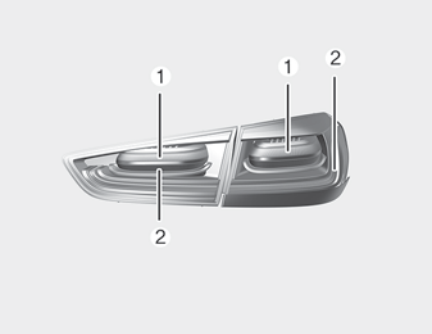

OCDW079074

Tagumine kombineeritud valgusti – luukpära

OCD078102

Kui pidurituli ja tagatuli (LED-tuled) (1,2) ei tööta, laske oma autot kvalifitseeritud asjatundjal kontrollida.

Kia soovitab pöörduda Kia volitatud esindaja/teenusepartneri poole.

LED-lampe ei saa üksikuna vahetada, kuna see on inte-greeritud üksus. LED-lampe peab vahetama üksusena.

Kvalifitseeritud mehaanik peab piduritule ja tagatule (LED) kontrollima või vahetama.

Tagasuunatulede pirni (LED-tüüpi) vahetamine – tagumine kombineeritud valgusti, 5 uksega (tüüp B), linnamaastur

Tagumine kombineeritud valgusti – mahtuniversaal (tüüp B)

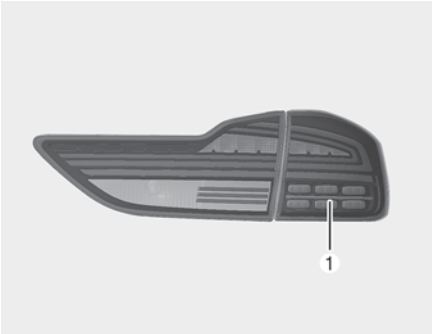

OCDW079076

Tagumine kombineeritud valgusti – linnamaastur

OCDW079075

Tagaudutule (LED-tüüpi) pirnide vahetamine – tagumine kombineeritud valgusti 5 uksega (tüüp B)

Tagumine kombineeritud valgusti – 5 uksega (tüüp B)

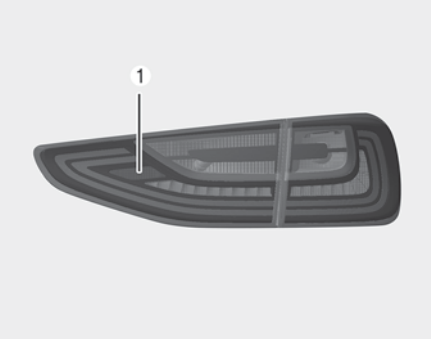

OCD078062

Tagumine kombineeritud valgusti – luukpära

OCD078104

Tagumine udutuli – linnamaastur

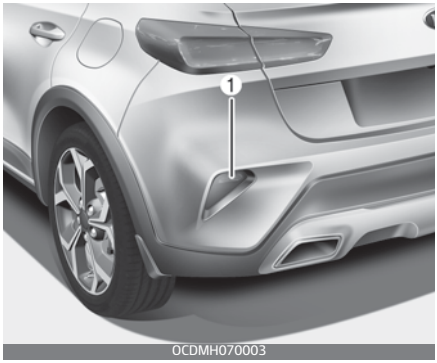

OCDMH070003

Kui tagaudutuli (LED-tuled) (1) ei tööta, laske oma autot kvalifitseeritud asjatundjal kontrollida.

Kia soovitab pöörduda Kia volitatud esindaja/teenusepartneri poole.

LED-lampe ei saa üksikuna vahetada, kuna see on inte-greeritud üksus. LED-lampe peab vahetama üksusena.

Kvalifitseeritud mehaanik peab tagaudutule (LED) kontrollima või vahetama.

Lisapiduritule (LED-tüüpi) pirnide vahetamine

5 uksega, mahtuniversaal, linnamaastur

Mahtuniversaal

Kui lisapidurituli (LED-tuled) (1) ei tööta, laske oma autot kvalifitseeritud asjatundjal kontrollida.

Kia soovitab pöörduda Kia volitatud esindaja/teenusepartneri poole.

LED-lampe ei saa üksikuna vahetada, kuna see on inte-greeritud üksus. LED-lampe peab vahetama üksusena.

Kvalifitseeritud mehaanik peab lisapiduritule (LED) kontrollima või vahetama.

Numbritulede pirnide vahetamine

5 uksega, luukpära

Mahtuniversaal, linnamaastur

1. Eemaldage lambi koost kruvikeerajaga.
2. Eemaldage vastav pirnipesa, pöörates seda vastupäeva, kuni selle nagad jõuavad kohakuti laterna sälkudega.
3. Tõmmake vastav pirn pesast välja.
4. Sisestage pessa uus pirn.

5. Paigaldage pirnipesa koostu, seades selle nagad koostu sälkudega kohakuti.
   Lükake pirnipesa koostu ja pöörake seda päripäeva.
6. Paigaldage latern korpusesse..

Kaardilugemislamp (pirni tüüpi) pirnide vahetamine

OSK3078084NR

⚠ HOIATUS

Et vältida põletushaavu või elektrilööki, lülitage enne sisemiste lampidega töötamist valgusti välja.

1. Eemaldage valgusti hajuti (klaas), kangutades selle lapikkruvikeerajaga ettevaatlikult korpuse küljest lahti.
2. Tõmmake lambipirn otse pesast välja.
3. Sisestage pirnipessa uus pirn.
4. Seadke hajuti nagad korpuse sälkudega kohakuti ja suruge hajuti paika.

⚠ ETTEVAATUST

Ärge määrige ega kahjustage valgusti plasthajutit või -korpust.

Kaardilugemislamp (LED-tüüpi) pirnide vahetamine

OSK3078085NR

Kui kaardilugemislamp (LED-tuled) (1) ei tööta, laske oma autot kvalifitseeritud asjatundjal kontrollida.

Kia soovitab pöörduda Kia volitatud esindaja/teenusepartneri poole.

LED-lampe ei saa üksikuna vahetada, kuna see on inte-greeritud üksus. LED-lampe peab vahetama üksusena.

Kvalifitseeritud mehaanik peab kaardilugemislambi (LED) kontrollima või vahetama.

Laelambi (pirni tüüpi) pirnide vahetamine

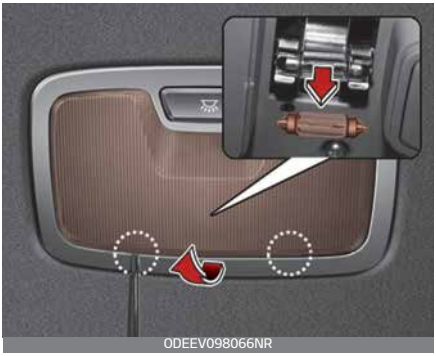
ODEEV098066NR

⚠ HOIATUS

Et vältida põletushaavu või elektrilööki, lülitage enne sisemiste lampidega töötamist valgusti välja.

1. Eemaldage valgusti hajuti (klaas), kangutades selle lapikkruvikeerajaga ettevaatlikult korpuse küljest lahti.
2. Tõmmake lambipirn otse pesast välja.
3. Sisestage pirnipessa uus pirn.
4. Seadke hajuti nagad korpuse sälkudega kohakuti ja suruge hajuti paika.

⚠ ETTEVAATUST

Ärge määrige ega kahjustage valgusti plasthajutit või -korpust.

Kaardilugemislambi (LED-tüüpi) pirnide vahetamine (mõnel mudelil)

OCDW079065

Kui isikliku lambi (LED-tuled) (1) ei tööta, laske oma autot kvalifitseeritud asjatundjal kontrollida.

Kia soovitab pöörduda Kia volitatud esindaja/teenusepartneri poole.

LED-lampe ei saa üksikuna vahetada, kuna see on inte-greeritud üksus. LED-lampe peab vahetama üksusena.

Kvalifitseeritud mehaanik peab esitule (LED) kontrollima või vahetama.

Meikimisvalgusti pirni vahetamine

ODEEV098065NR

⚠ HOIATUS

Et vältida põletushaavu või elektrilööki, lülitage enne sisemiste lampidega töötamist valgusti välja.

1. Eemaldage valgusti, kangutades selle lapikkruvikeerajaga ettevaatlikult lahti.
2. Tõmmake lambipirn otse pesast välja.
3. Sisestage pirnipessa uus pirn.
4. Paigaldage latern kohale.

⚠ ETTEVAATUST

Ärge määrige ega kahjustage valgusti plasthajutit või -korpust.

Kindalaeka valgusti pirni vahetamine

OCDW079066

1. Eemaldage valgusti, kangutades selle lapikkruvikeerajaga ettevaatlikult lahti.
2. Eemaldage kate lambi korpuselt
3. Tõmmake lambipirn otse pesast välja.
4. Sisestage pirnipessa uus pirn.
5. Võtke pirn laternast välja.
6. Paigaldage latern kohale.

⚠ ETTEVAATUST

Ärge määrige ega kahjustage valgusti plasthajutit või -korpust.

Pakiruumi pirni vahetamine

OCDW079067

1. Eemaldage valgusti, kangutades selle lapikkruvikeerajaga ettevaatlikult lahti.
2. Eemaldage kate lambi korpuselt
3. Tõmmake lambipirn otse pesast välja.
4. Sisestage pirnipessa uus pirn.
5. Võtke pirn laternast välja.
6. Paigaldage latern kohale.

⚠ ETTEVAATUST

Ärge määrige ega kahjustage valgusti plasthajutit või -korpust.

Esilambi ja esimese udutule suunamine (Euroopa)

Esilambi suunamine

Halogeenlambid (5 ust, mahtuniversaal, luukpära)

OCDW079068

LED (5 uksega, mahtuniversaal, luukpära)

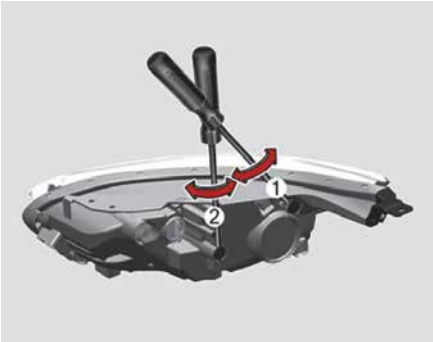

OCDW079069

LED (linnamaastur)

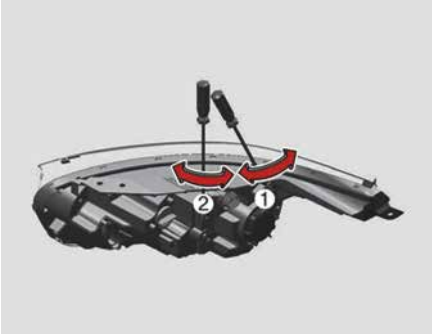

OCDW079126

1. Pumbake rehvid ettenähtud rõhuni ja eemaldage autost kogu koormus, väljaarvatus juht, varuratas ja tööriistad.
2. Auto peab asuma tasasel horisontaalsel aluspinnal (põrandal).
3. Joonistage ekraanile vertikaaljooned (vertikaaljooned peavad läbima vastava esitule valgusvihukeskosa) ja horisontaaljoon (horisontaaljoon peab läbima esitulede valgusvihu keskosa).
4. Kui esituled ja aku on normaalses seisukorras, suunake esitulede valgusviht nii, et kõige eredam osa langeb horisontaal- ja vertikaaljoontele.
5. Lähi- ja kaugtule valgusvihkude vasakule või paremale suunamiseks keerake regulaatorit (1) päri- või vastupäeva. Lähi- või kaugtule valgusvihkude üles või alla suunamiseks keerake regulaatorit (2) päri- või vastupäeva.

Esimese udutule suunamine

5 uksega, mahtuniversaal

OCDW079125

5 uksega, mahtuniversaal, luukpära (GT-liin)

OCDW079113

Linnamaastur

OCDW079133

- Esimesi udutulesid suunatakse samuti nagu laternaid.
- Kui esiudutuled ja aku on normaalses seisukorras, suunake udutulesid.
- Udutulede üles või alla suunamiseks keerake regulaatorit päri- või vastupäeva.

Sihtpunkt

5 uksega, mahtuniversaal (standardmudel)

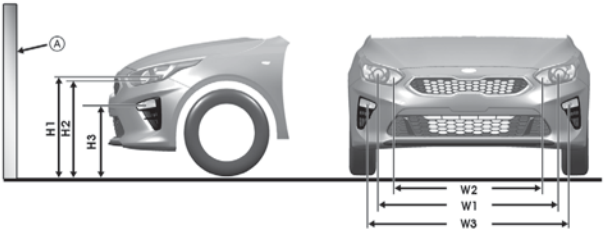

OCD078072

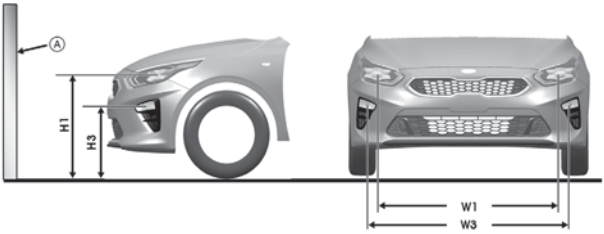

OCD078073

* A: Ekraan

5 uksega, mahtuniversaal (GT-liini mudel)

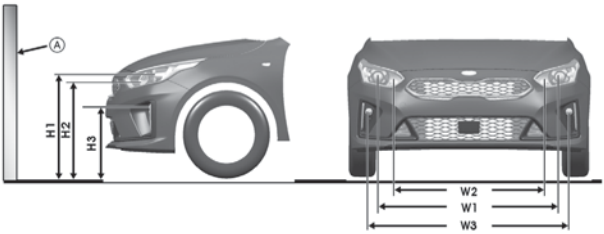

OCD078074

OCD078075

* A: Ekraan

luukpära (GT-liini mudel)

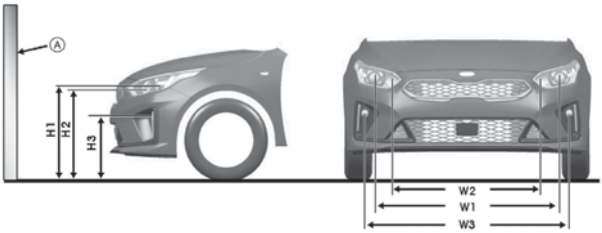

OCDW079127

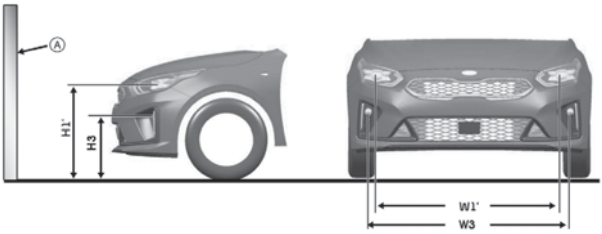

OCDW079128

5 uksega (GT)

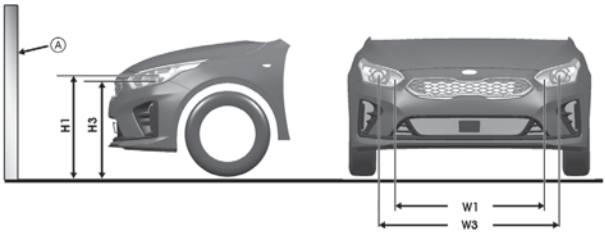

OCD078076

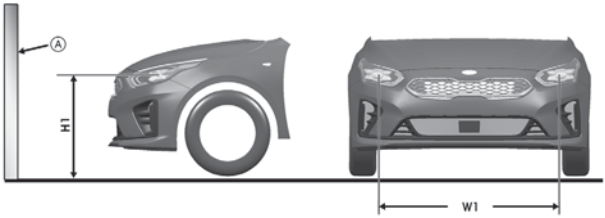

OCD078077

* A: Ekraan

luukpära (GT mudel)

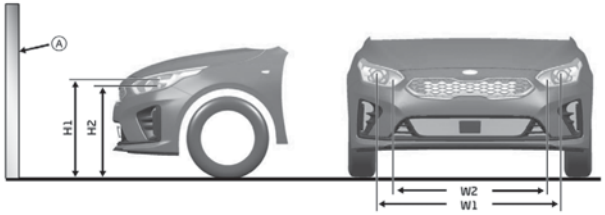

OCDW079129

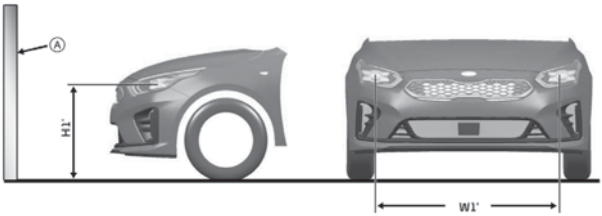

OCDW079130

linnamaastur (16/18 tolline rehv)

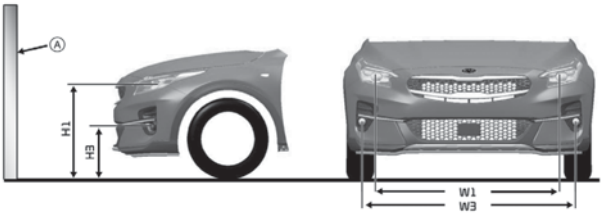

OCDW079131

5 uksega (standardmudel)

Auto seisukord	Esituled (halogeen tüüpi)				Esituled (LED-tüüpi)	
	Kõrgus maapinnast		Lampidevaheline kaugus		Kõrgus maapinnast	Lampidevaheline kaugus
	Lähituled	Kaugtuli	Lähituled	Kaugtuli	Lähi-/kaugtuli	Lähi-/kaugtuli
	H1	K2	L1	L2	H1'	W1'
juhita [mm]	706	684	1 344	1 112	712	1 354
juhiga [mm]	700	678	1 344	1 112	706	1 354

Auto seisukord	Esiudutuli (pirni tüüpi)	
	Kõrgus maapinnast	Lampidevaheline kaugus
	K3	W3
juhita [mm]	490	1 494
juhiga [mm]	486	1 494

5 uksega, mahtuniversaal (GT-liini mudel)

Auto seisukord	Esituled (halogeen tüüpi)				Esituled (LED-tüüpi)	
	Kõrgus maapinnast		Lampidevaheline kaugus		Kõrgus maapinnast	Lampidevaheline kaugus
	Lähituled	Kaugtuli	Lähituled	Kaugtuli	Lähi-/kaugtuli	Lähi-/kaugtuli
	H1	K2	L1	L2	H1'	W1'
juhita [mm]	706	684	1 344	1 112	712	1 354
juhiga [mm]	700	678	1 344	1 112	706	1 354

Auto seisukord	Esiudutuli (pirni tüüpi)	
	Kõrgus maapinnast	Lampidevaheline kaugus
	K3	W3
juhita [mm]	455	1 478
juhiga [mm]	449	1 478

luukpära (GT-liini mudel)

Auto seisukord	Esiudutuli (pirni tüüpi)	
	Kõrgus maapinnast	Lampidevaheline kaugus
	K3	W3
juhita [mm]	450	1 478
juhiga [mm]	444	1 478

5 uksega (GT)

Auto seisukord	Esituled (halogeen tüüpi)				Esituled (LED-tüüpi)	
	Kõrgus maapinnast		Lampidevaheline kaugus		Kõrgus maapin-nast	Lampidevaheline kaugus
	Lähituled	Kaugtuli	Lähituled	Kaugtuli	Lähi-/kaugtuli	Lähi-/kaugtuli
	H1	K2	L1	L2	H1'	W1'
juhita [mm]	703	681	1 344	1 112	709	1 354
juhiga [mm]	697	675	1 344	1 112	703	1 354

luukpära (GT mudel)

Auto seisukord	Esituled (halogeen tüüpi)				Esituled (LED-tüüpi)	
	Kõrgus maapinnast		Lampidevaheline kaugus		Kõrgus maapin-nast	Lampidevaheline kaugus
	Lähituled	Kaugtuli	Lähituled	Kaugtuli	Lähi-/kaugtuli	Lähi-/kaugtuli
	H1	K2	L1	L2	H1'	W1'
juhita [mm]	697	675	1 344	1 112	704	1 354
juhiga [mm]	691	669	1 344	1 112	698	1 354

linnamaastur (16-tolline rehv)

Auto seisukord	Esituled (LED-tüüpi)		Esiudutuli (pirni tüüpi)	
	Kõrgus maapinnast	Lampidevaheline kaugus	Kõrgus maapinnast	Lampidevaheline kaugus
	Lähi-/kaugtuli	Lähi-/kaugtuli	K3	W3
	H1	L1		
juhita [mm]	743	1 339	423	1 547
juhiga [mm]	737	1 339	429	1 547

linnamaastur (18-tolline rehv)

Auto seisukord	Esituled (LED-tüüpi)		Esiudutuli (pirni tüüpi)	
	Kõrgus maapinnast	Lampidevaheline kaugus	Kõrgus maapinnast	Lampidevaheline kaugus
	Lähi-/kaugtuli	Lähi-/kaugtuli	K3	W3
	H1	L1		
juhita [mm]	754	1 339	435	1 547
juhiga [mm]	748	1 339	429	1 547

Esitule lähituli

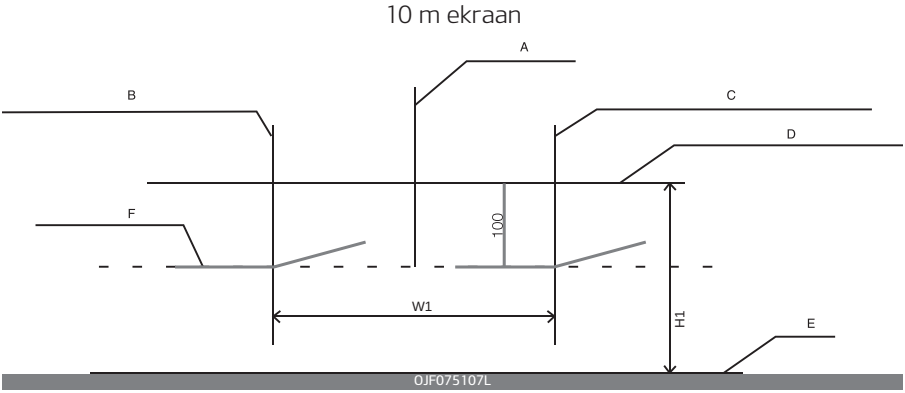

A: Sõiduki telg

B: Vasaku esitule pirni keskosa

C: Parema esitule pirni keskosa

D: Esitule keskosa horisontaaljoon

E: Maapind

F: Lõikejoon

1. Lülitage lähituled sisse, kui üks juht (75 kg) on autos.
2. Valgustatud ala piirjoon peab asuma joonisel näidatud valgustatud ala piirjoonel.
3. Esmalt kohandage lõikejoon vastavalt horisontaaljoonele ja reguleerige seejärel vastavalt vertikaalse joonele.
4. Kui autol on esitulede regulaator, pange regulaatori lüliti 0 asendisse.

Esiudutuli

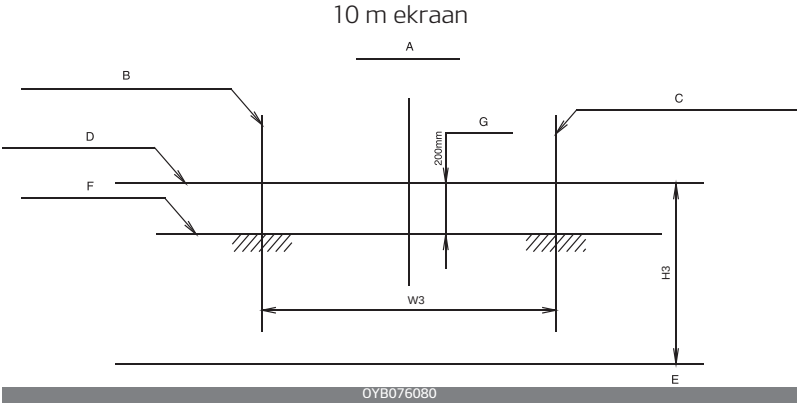

A: Sõiduki telg

B: Vasaku udutule pirni keskosa vertikaaljoon

C: Parema udutule pirni keskosa vertikaaljoon

D: Udutule pirni keskosa horisontaaljoon

E: Maapind

F: Lõikejoon

G: Ülapiirang

1. Lülitage lähituled sisse, kui üks juht (75 kg) on autos.
2. Lõikejoon peab olema projitseeritud lubatud vahemikus (varjutatud ala).

Väline hooldus

Autokere hooldus

✻ MÄRKUS

Kui pargite sõiduki roostevaba metallsildi või tuuleklaasi vms hoone poole, võib väliskonstruktsioonist peegelduv päikesevalgus kahjustada plastist välisserva (põrkearus, spoiler, kaunistus, lamp, välispeegel jne). Plastist välisserva kahjustamise vältimiseks parkige sõiduk eemale kohtadest, kus võib tekkida peegelduv valgus, või kasutage sõiduki katet. (Olenevalt sõidukist võivad välisservad (nt spoiler) erineda.)

Ettevaatust autokere välispinna hooldusel!

Igasuguste keemiliste puhastusainete ja poleerimisvahendite kasutamisel peab järgima täpselt kõiki nende pakendeil olevaid juhtnööre. Lugege tähelepanelikult läbi kõik hoiatused ja ohutusnõuded, mis sildile on trükitud.

Värvkatte hooldus

Pesemine

Aitamaks kaitsta teie sõiduki viimistlust rooste ja lagunemise eest, peske seda põhjalikult ja tihti vähemalt kord kuus, leige või külma veega.

Kui kasutate autot maastikusõiduks, tuleb seda pesta pärast iga maastikusõitu. Olge eriti tähelepanelik soola, pori ja igasuguse muu kogunenud mustuse eemaldamisel.
Hoidke kere uste allosas olevad äravooluavad alati puhtad. Putukad, tõrv, puuvaik, lindude väljaheited, tööstusreostus ja sarnased ladestused võivad teie sõiduki viimistlust kahjustada, kui neid kohe ei eemaldata.
Ise kohe pesemine tavalise veega ei pruugi kõiki neid sadestisi täielikult eemaldada. Kasutada võib pehmed seepi, mis on ohutu värvitud pindadele. Pärast pesemist loputage sõidukit leige või külma veega. Ärge laske seebil viimistlusele kuivada.

⚠ ETTEVAATUST

- Ärge kasutage tugevat seepi, keemilisi puhastusvahendeid või kuuma vett ja ärge peske sõidukit otsese päikesevalguse käes või kui sõiduki kere on soe.
- Olge auto külgakende pesemisel ettevaatlik, eriti juhul, kui kasutate survepesurit. Eriti kõrgsurve veega, vesi võib akendest lekkida ja sisustuse märjaks teha.
- Vältimaks plastosade ja lampide kahjustumist ärge puhastage keemiliste lahuste ega tugevate pesuvahenditega.

⚠ HOIATUS

Märjad pidurid

Kontrollige pärast sõiduki pesemist aeglaselt sõites pidureid, et teha kindlaks, kas vesi on neid mõjutanud. Kui pidurdusvõime on kahjustunud, kuivatage pidurid, rakendades neid õrnalt, säilitades aeglase kiiruse.

OCDW079030

Kõrgsurvepesu

- Kui kasutate auto pesemiseks survepesurit, ärge hoidke pesuri pihustuspüstolit autole liiga lähedal.
  Liiga väike kaugus autost või liiga tugev veesurve võib autoosi kahjustada või vesi võib neisse sisse pääseda.
- Ärge suunake survepesuri veejuga otse kaamerale või seda ümbritsevale alale. Survepesuri tugev veejuga võib andureid kahjustada ning süsteem ei pruugi enam normaalselt töötada.
- Ärge viige pihusti otsikut plastik- ja kummiosadele või konnektoritele liiga lähedale.

⚠ ETTEVAATUST

- Mootoriruumi pesemine veega (sh survepesuriga) võib tekitada häireid mootoriruumis asuvates vooluahelates.
- Jälgige hoolega, et auto elektri- ja elektroonikakomponentidele ei satuks kunagi vett ega muid vedelikke, sest see võib neid kahjustada.

Vahatamine

Vahatage sõidukit, kui värvil ei ole enam vett.
Enne vahatamist peske ja kuivatage auto alati ära. Kasutage kvaliteetset vedelat vaha või vahapastat ning järgige täpselt selle tootja juhiseid.
Vahatage ka kõiki värvimata metallosi ja -liiste, et neid välismõjude eest kaitsta ning nende läiget säilitada.
Õli, tõrva jms plekkide eemaldamine spetsiaalse plekieemaldajaga koorib tavaliselt värvkattelt maha ka vahakihi. Vahatage need piirkonnad kind-

lasti uuesti, isegi kui ülejäänud sõiduk ei vaja veel vahatamist. Ärge kandke vaha kõrgreljeefis värvimata osadele, kuna see võib neid tuhmistada.

⚠ ETTEVAATUST

- Kuiva lapiga tolmu või mustuse pühkimine sõidukilt kriimustab viimistlust.
- Ärge kasutage kroomitud või anooditud alumiiniumosadel terasvilla, abrasiivseid puhastusvahendeid, happelisi pesuvahendeid või tugevaid pesuvahendeid, mis sisaldavad väga leeliselisi või söövitavaid aineid. See võib kahjustada kaitsekihti ja põhjustada pleekimist või värvi kulumist.

Viimistluse kahjustuste parandamine

Värvitud pinnale tekkinud sügavad kriimustused ja kivitäkked peab otsekohe ära parandama. Paljastatud metall läheb kiiresti rooste ja võib areneda suureks paranduskuluks.

✻ MÄRKUS

Kui teie sõiduk on kahjustatud ja vajab mis tahes metallosade parandust või asendamist, veenduge, et autoremonditöökoda kannab parandatavatele või asendatavatele osadele korrosioonivastast vahendit.

Erksa metalli hooldus

- Asfaldipigi ja putukate eemaldamiseks kasutage asfaldiplekkide eemaldusvahendit, mitte aga kaabitsat või muid teravaid esemeid.
- Läikivate metallpindade kaitsmiseks korrosiooni eest kandke neile kiht vaha või kroomikaitsevahendit ning hõõruge tugevalt läikima.
- Talvistes ilmaoludes või rannikualadel katke läikivad metallpinnad paksema vaha- või kaitsevahendi kihiga. Vajadusel katke osad mittesööbiva vaseliiniga või muu kaitsva ainega.

Kerepõhja hooldus

Sööbivad ained, mida kasutatakse tänavatel jääja lumetõrjeks või tolmu vähendamiseks, võivad koguneda auto põhjale. Kui neid aineid ei eemaldata, võib see põhjustada põhjadetailide – kütusetorude, raami, põhjapaneeli ja väljalaskesüsteemi – kiirenenud roostetamist isegi juhul, kui neid on töödeldud roostetamisvastase kaitsevahendiga.

Loputage auto põhi ja rattakoopad vähemalt kord kuus, iga kord pärast maastikusõitu ja iga talveperioodi lõpus leige või külma veega põhjali-

kult puhtaks. Pöörake kerealusele pinnale ja detailidele erilist tähelepanu, kuna seal on raske kogu pori ja mustust näha. Tänavamustuse niisutamine ja mitte eemaldamine teeb rohkem kahju kui kasu. Sõidukite alumistes servades, uksealustes liistudes ja raamis on äravooluavad, mis ei tohi olla mustusega ummistunud; nendesse piirkondadesse jäänudvesi võib põhjustada roostet.

⚠ HOIATUS

Kontrollige pärast sõiduki pesemist aeglaselt sõites pidureid, et teha kindlaks, kas vesi on neid mõjutanud. Kui pidurdusvõime on kahjustunud, kuivatage pidurid, rakendades neid õrnalt, säilitades aeglase kiiruse.

Alumiiniumvelgede hooldus

Alumiiniumveljed on kaetud läbipaistva kaitsekihiga.

- Ärge puhastage alumiiniumvelgesid abrasiivpuhastusvahendite, poleerimisvahendite, lahustite ega traatharjaga. Nii võite velgede viimistluskihti vigastada.
- Puhastage velge, kui see on jahtunud.
- Kasutage ainult õrnatoimelist seepi või neutraalset pesuvahendit ning loputage seejärel põhjalikult puhta veega. Puhastage kindlasti veljed ka pärast soolastel teedel sõitmist. See aitab roostetamist vältida.
- Vältige velgede pesemist pärast soolastel teedel sõitmist.
- Ärge kasutage aluselist ega happelist pesuvahendit. Sellised vahendid võivad alumiiniumvelgede kaitsekihti kahjustada.

Korrosioonikaitse

Sõiduki kaitsmine korrosiooni eest

Kasutades korrosiooni vastu võitlemiseks kõige arenenumaid projekteerimis- ja ehitustavasid, toodame me kõrgeima kvaliteediga sõidukeid. Siiski on see vaid osa tööst. Pikaajalise korrosioonikindluse saavutamiseks on vajalik ka omaniku koostöö ja abi.

Korrosiooni tüüpilisemad põhjused

Tüüpilisemad põhjused, mille tõttu korrosioon võib tekkida, on järgmised.

- Teedel kasutatav sool ning pori ja niiskus, millel lastakse auto põhjale koguneda.
- Värvkatte või kaitsekihtide eemaldumine kivitäkete, tugeva hõõrdumise, kriimustuste või väiksemate mõlkide tulemusel, mille tõttu jääb paljastunud metall korrosiooni eest kaitseta.

Kõrge korrosiooniriskiga piirkonnad
Kui elate piirkonnas, kus teie auto satub pidevalt korrodeerivate ainete mõjuvälja, on korrosioonivastane kaitse eriti tähtis. Kiirenenud korrosiooni tavalisemateks põhjusteks on teedel kasutatav sool, tolmu vähendamiseks kasutatavad kemikaalid, ookeanituuled ja tööstuslikud saasteained.

Niiskus soodustab korrosiooni
Niiskus loob korrosiooni tekkeks kõige soodsamad tingimused. Näiteks kiirendab korrosiooni suur niiskus, eriti kui temperatuur on veidi üle nulli. Sellistes tingimustes hoiab aeglaselt aurustuv niiskus söövitavat ainet sõiduki pinnal. Muda on eriti söövitav, kuna see kuivab aeglaselt ja hoiab niiskuse sõiduki küljes. Kuigi muda paistab olevat kuivanud, võib see siiski niiskust sisaldada ja korrosiooni soodustada. Ka kõrged temperatuurid võivad kiirendada selliste osade korrodeerumist, mis ei ole korralikult ventileeritud, kuna niiskus ei saa sel juhul kiiresti hajuda.
Kõigist nimetatud põhjustest tulenevalt on väga tähtis hoida oma auto puhas nii porist kui igasugusest muust mustusest. See ei kehti mitte ainult auto nähtavate pindade, vaid eriti just auto põhja kohta.

Korrosiooni vältimiseks
Saate aidata korrosiooni vältida, alustades järgmiste asjade järgmisega.

Hoidke oma sõiduk puhas

Parim meetod oma auto kaitsmiseks korrosiooni eest on hoida see puhas kõigist korrodeerivatest ainetest. Eriti tähtis on seejuures pöörata tähelepanu auto põhjale.

- Kui elate kõrge korrosiooniriskiga piirkonnas — näiteks ookeani läheduses, piirkonnas, kus sõiduteid soolatatakse, kõrge tööstusliku saastumisega piirkonnas, kohas, kus esineb happevihmu vms — peate korrosiooni vältimiseks olema eriti hoolikas. Talvel loputage auto põhi puhtaks vähemalt kord kuus ning kui talv saab läbi, viige läbi üks eriti põhjalik kerepõhja puhastus.
- Pöörake sõiduki alaosa puhastamisel erilist tähelepanu poritiibadele ja muudele piirkondadele, mis on vaateväljast väljaspool. Puhastage põhjalikult; vaid kogunenud mustuse niisutamine, mitte pesemine, kiirendab korrosiooni, mitte ei takista seda. Eriti tõhusalt aitab kogunenud pori ja korrodeerivaid aineid eemaldada surve- või aurupesur.
- Uste alaservade, lävekarpide ja raami puhastamisel jälgige, et nendes asuvad vee äravooluavad püsiksid puhtad ja takistustest vabad, et niiskus välja pääseks ega jääks ummistunud avadesse seisma, kiirendades sel moel roostetamist.

Hoidke oma garaaž kuiv!

Ärge parkige oma sõidukit niiskesse, halvasti ventileeritud garaaži. Sellises kohas on korrosiooni tekkeks loodud eriti head tingimused. Eriti kehtib see juhul, kui pesete oma autot garaažis või sõidate autoga garaaži sisse, kui auto on veel märg või lume, jää või poriga kaetud. Isegi soojendusega garaaž võib korrosiooni kiirendada, kui see ei ole ventileeritud, et niiskus saaks väljuda.

Hoolitsege auto värvkatte ja välisviimistluse eest!

Viimistluse kriimud ja täkked tuleb korrosiooni vältimiseks võimalikult kiiresti värviga "üle värvida". Kui läbi paistab paljas metall, on soovituslik pöörduda kvalifitseeritud autoremondi- ja värvimistöökoja poole.

Lindude väljaheited: lindude väljaheited on väga söövitavad ja võivad kahjustada värvitud pindu kõigest mõne tunniga. Eemaldage lindude väljaheited alati esimesel võimalusel.

Ärge jätke sisemust hooletusse

Niiskus võib koguneda jalamattide ja vaipkatte alla ning põhjustada korrosiooni. Kontrollige perioodiliselt jalamattide alla, tagamaks, et vaipkate on kuiv. Olge eriti ettevaatlik, kui veate sõidukis väetist, puhastusvahendeid või kemikaale.

Neid tohib vedada vaid sobivates mahutites ja mis tahes ümberminemised või lekked tuleb ära koristada, puhta veega loputada ja korralikult kuivatada.

Salongi hooldus

Ettevaatust salongi hooldusel!

Vältige kemikaalide nagu parfüümi, kosmeetilise õli, päikesekreemi, kätepuhastusvahendi ja õhuvärskendaja kokkupuudet sisemiste osadega, sest need võivad põhjustada kahjustusi ja värvuse muutumist. Kui need puutuvad sisemiste osadega kokku, pühkige need kohe ära. Vajaduse korral kasutage vinüüli puhastit, lugege vastavaid juhiseid.

⚠ ETTEVAATUST

Jälgige hoolega, et auto elektri- ja elektroonikakomponentidele ei satuks kunagi vett ega muid vedelikke, sest see võib neid kahjustada.

⚠ ETTEVAATUST

Kasutage nahkpindade (nt rooli, istmekatete jms) puhastamiseks neutraalseid või väikese alkoholisisaldusega puhastusvahendeid. Suure alkoholisisaldusega lahuste ning leeliseliste või happeliste puhastusvahendite kasutamine võib

naha värvi pleegitada või sellelt pealmise kihi maha koorida.

Nahkistmete hooldamine

- Puhastage istet aeg-ajalt tolmuimejaga, et eemaldada sellelt tolm ja liiv. Nii õnnestub vältida kriimustusi ja muid kahjustusi ning naha kvaliteet säilib kauem.
- Pühkige naturaalsest nahas istmekatet tihti kuiva ja pehme lapiga.
- Naha kaitsevahendi piisav kasutamine võib katte hõõrdumist vältida ja aitab värvi säilitada. Lugege kindlasti juhiseid ja suhelge spetsialistiga, kui kasutate naha katmis- või kaitsevahendeid.
- Hele nahk (beež, kreemikas) määrdub kergesti. Puhastage istmeid tihti.
- Vältige niiske lapiga pühkimist. See võib põhjustada nahapinna pragunemist.

Nahast istmekatete puhastamine

- Eemaldage igasugune nahale sattunud mustus otsekohe. Mustuse eemaldamisel järgige alltoodud ainete eemaldamise juhiseid.
- Kosmeetika (päikesekreem, kreem jne)
  - Kandke riidele puhastuskreemi ja pühkige plekki. Pühkige kreem märja riidega ära ja eemaldage vesi kuiva riidega.
- Joogid (kohvi, karastusjoogid jne)
  - Kasutage väikest kogust neutraalset puhastusvahendit ja pühkige, kuni plekk on eemaldatud.
- Õli
  - Eemaldage õli koheselt imava lapiga ja pühkige naturaalse naha plekieemaldajaga.
- Närimiskumm
  - Pange plekile jääd, et närimiskumm kõveneks, ning eemaldage siis tükkhaaval.

Tekstiilistmete kasutamise ettevaatusabinõud (mõnel mudelil)

Puhastage tekstiilist istmeid regulaarselt tolmuimejaga, arvestades tekstiili omadusi. Kui riidest istmekatted on joogiplekkidega jms tugevalt määrdunud, kasutage sobivat salongipuhastusvahendit. Istmekatete kahjustamise vältimiseks pühkige istmekatted suurte pühkimisliigutustega ja mõõduka survega puhtaks, kasutades pehmet käsna või mikrokiudlappi.

Takjapaelad või teravad esemed võivad tekitada istmele rebendeid või kriimustusi. Ärge laske sellistel esemetel vastu istmeid hõõruda.

Polsterduse ja siseviimistluse puhastamine

Vinüülpinnad
Eemaldage tolm ja lahtine mustus vinüülpindadelt harja või tolmuimejaga. Puhastage vinüülpindu vinüüli puhastiga.

Riie
Eemaldage tolm ja lahtine mustus riidelt harja või tolmuimejaga. Seejärel kasutage puhastamiseks mõnd pehme mööbli või vaipade jaoks soovitatud õrnatoimelist puhastusvahendit. Värsked plekid eemaldage otsekohe tekstiilmaterjalidele mõeldud plekieemaldajaga. Kui värsketele plekkidele kohe tähelepanu ei pöörata, võib plekk tugevalt sisse jääda ning kanga värvus võib seetõttu muutuda. Ka selle tulekindlad omadused võivad kahjustuda, kui materjali ei hooldata nõuetekohaselt.

⚠ ETTEVAATUST

Muude kui soovitatud puhastusvahendite ja toimingute kasutamine võib mõjutada riide välimust ja tulekindlaid omadusi.

Süle-/õlarihma puhastamine

Puhastage rihma mis tahes polsterdusele ja vaipadele mõeldud pehme seebilahusega. Järgige seebiga kaasas olevaid juhiseid. Ärge valgendage ega värvige rihma uuesti, kuna see võib rihma kahjustada.

Siseaknaklaasi puhastamine

Kui sõiduki siseaknaklaasid muutuvad uduseks (kaetud õli-, rasva- või vahakihiga), tuleb neid puhastada klaasipuhastiga. Järgige klaasipuhasti juhiseid.

⚠ ETTEVAATUST

Ärge kriimustage ega kraapige tagumise siseakent. See võib kahjustada tagaakna jäätõrje võret.

Heitgaaside kontrollsüsteem (mõnel mudelil)

Teie sõiduki heitekontrollisüsteem on kaetud kirjaliku piiratud garantiiga. Lugege autoga kaasasolevat garantii- ja hooldusraamatut.

Teie auto on kõikide kohaldatavate heitgaase puudutavate normide täitmiseks varustatud heitgaaside kontrollsüsteemiga.

Sellel on kolm järgmist allsüsteemi:
1. Karterigaaside kontrollsüsteem
2. Kütuseaurude kontrollsüsteem
3. Heitgaasikoguste kontrollsüsteem

Selleks, et heitekontrollisüsteemid toimiksid laitmatult, laske sõiduk üle vaadata ja hooldada kvalifitseeritud asjatundjatel, järgides selle juhendi hooldusgraafikut. Kia soovitab pöörduda Kia volitatud esindaja/teenusepartneri poole.

Ettevaatusabinõu kontrolli ja hooldustesti joaks (elektroonilise stabiilsuskontrolli (ESC) süsteemiga)

- **Dünamomeetriga testimisel ebaõnnestumise vältimiseks lülitage elektrooniline stabiilsuskontroll (ESC) ESC lülitile vajutades välja.**
- **Kui dünamomeetriga testimine on lõpetatud, lülitage ESC-süsteem uuesti sisse, vajutades jälle ESC-lülitit.**

1. Karterigaaside kontrollsüsteem

Karterist väljuvatest aurudest ja gaasidest põhjustatud õhusaaste vältimiseks on kasutusel karteri nn positiivne tuulutussüsteem. See süsteem varustab karterit õhu sissevõtuvooliku kaudu värske filtreeritud õhuga. Karteris seguneb värske õhk sinna pääsenud gaasidega, mis liiguvad seejärel PCV-klapi kaudu induktsioonisüsteemi.

2. Kütuseaurude kontrollsüsteem

Kütuseaurude kontrollsüsteem on välja töötatud selleks, et ära hoida kütuseaurude pääsemist auto toitesüsteemist ümbritsevasse välisõhku.

Filterpaak
Kütusepaagis tekkivad kütuseaurud absorbeeritakse ja neid säilitatakse eraldi filterpaagis. Kui mootor töötab, tõmmatakse filterpaaki kogutud kütuseaurud läbi paagi puhastust reguleeriva solenoidklapi sisselaskekollektorisse.

Filterpaagi puhastust reguleeriv solenoidklapp (PCSV)
Puhastuse solenoidklappi juhib mootori juhtmoodul (ECM); kui mootori jahutusvedeliku temperatuur on tühikäigul madal, PCSV sulgub, et aurustunud kütus ei satuks mootorisse. Kui mootor soojeneb sõitmisega üles, avaneb PCSV, et

vabastada aurustunud kütus mootorile.

3. Heitgaasikoguste kontrollsüsteem

Heitgaasikoguste kontrollsüsteem on väga tõhus süsteem, mis kontrollib heitgaase, säilitades samal ajal sõiduki hea jõudluse.

Mootori heitgaaside ettevaatusabinõud (süsinikmonooksiid)

- Süsinikmonooksiid võib esineda koos teiste heitgaasidega. Seega kui tunnete mis tahes heitgaaside lõhna sõiduki sees, laske see kohe üle vaadata ja parandada. Kui te arvate, et teie sõidukisse satuvad heitgaasid, sõitke sellega ainult täiesti avatud akendega. Laske oma sõiduk kohe üle vaadata ja parandada.

⚠ HOIATUS

Heitgaas

Mootori heitgaasid sisaldavad süsinikmonooksiidi (CO). Olgugi värvitu ja lõhnatu, on see ohtlik ning võib olla sissehingamisel koguni surmav. Järgige vingugaasimürgituse vältimiseks järgnevaid juhiseid.

- Ärge pange mootorit piiratud või kinnistes ruumides (nt garaažis) tööle kauemaks, kui see on vajalik autoga sisse- või väljasõitmiseks.
- Kui auto seisab töötava mootoriga pikemat aega järjest õues, lülitage ventilatsioonisüsteem värske välisõhu sissevõtule.
- Ärge istuge pikka aega järjest töötava mootoriga pargitud või seisvas autos.
- Kui mootor sureb välja või ei käivitu, võivad liigsed käivituskatsed heitgaaside kontrollsüsteemi kahjustada.

Katalüüsmuundurite ettevaatusabinõud (kui kuulub varustusse)

⚠ HOIATUS

Tulekahju

- Kuum heitesüsteem võib süüdata sõiduki all olevaid süttivaid esemeid. Ärge parkige sõidukit süttivatele asjadele või nende lähedusse, nagu muru, taimestik, paber, lehed jne.
- Heitesüsteem ja katalüütiline süsteem on väga kuumad kui mootor töötab või kohe pärast mootori väljalülitamist. Hoidke heitesüsteemist ja katalüütilisest süsteemist eemale, võite saada põletusi. Ärge eemaldage ka heitesüsteemi ümbritsevat radiaatorit, ärge sulgege sõiduki põhja ega katke sõidukit korrosiooni kontrollimiseks. See võib teatud tingimustes tekitada tuleohu.

Teie sõiduk on varustatud katalüütilise konverteri heitekontrolliseadmega.
Seega tuleb järgida järgnevaid ettevaatusabinõusid.

- Tankige kindlasti ettenähtud kütusega, mis on äratoodud peatükis 1.
- Ärge kasutage autot, kui esineb märke mootori töös tekkinud häiretest, näiteks mootori vahelejätte või märgatavat võimsuse langust.
- Ärge kasutage mootorit valesti ega kuritarvitage seda. Väärkasutuse näited on veeremine väljalülitatud süütega ja järskudelt kallakutelt laskumine väljalülitatud süütega.
- Ärge käitage mootorit pikka aega (5 minutit või enam) kõrgel tühikäigul.
- Ärge muutke mis tahes mootori või heitekontrollisüsteemi osa. Kõik kontrollimised ja reguleerimised peab tegema kvalifitseeritud asjatundja. Kia soovitab pöörduda Kia volitatud esindaja/hooldus-keskuse poole.
- Vältige sõitmist, kui kütusepaaki on jäänud väga vähe kütust. Kütuse lõppemine võib põhjustada mootori töötakti vahelejätmist, kahjustades katalüüsmuundurit.

Nende ettevaatusabinõude mittejärgmine või kahjustada katalüüsmuundurit ja teie sõidukit. Lisaks võivad sellised tegevused teie garantiid tühistada.

Kütuseosakeste filter (kui kuulub varustusse)

Kütuseosakeste filter (GPF) on süsteem, mis eemaldab heitgaasist tahma. Erinevalt vahetatavast õhufiltrist puhastab GPF-süsteem end ise ja eemaldab kogunenud tahma sõidu ajal.
Kuid korduv lühikeste vahemaade sõitmine või madalal kiirusel pikkade vahemaade sõitmine võib peatada tahma automaatse eemaldumise GPF-süsteemist. Kui kogunenud tahm jõuab teatud koguseni, süttib GPF-i märgutuli (). GPF-süsteemi taaskäivitamiseks tuleb sõita enam kui 30 minutit kiirusel vähemalt 80 km/h. Kontrollige, et järgnevad tingimused oleksid täidetud: ohutud teetingimused, vähemalt 3. käik ja mootoripöörded 1 500–4 000 p/min. Soovitatud aja jooksul vähemalt 80 km/h kiirusel sõitmine taaskäivitab GPF-süsteemi ja GPF-i märgutuli kustub.
Kui peale soovitatud kiirusel pikemat aega sõitmist jääb GPF-i märgutuli põlema või kuvatakse hoiatus "check exhaust system" ("kontrolli heitesüsteemi"), soovitame lasta volitatud asjatundjal süsteem üle vaadata. Pidev sõitmine põleva GPF-i märgutulega võib kahjustada GPF-süsteemi ja vähendada kütusesäästlikkust.

Diisliosakeste filter (kui kuulub varustusse)

DPF eemaldab heitgaasidest tahma. Erinevalt vahetatavast õhufiltrist puhastab DPF-süsteem end ise ja eemaldab kogunenud tahma vastavalt sõidutingimustele. Teisisõnu, normaalsetest/kiiretest sõidutingimustest tulenevad mootori juhtsüsteemi pidev põlemine ja kõrge heitgaaside temperatuur põletab ja eemaldab kogunenud tahma. Kui aga sõidukiga sõidetakse pidevalt lühikesi maid või pikka aega väikese kiirusega, ei pruugi kogunenud tahm madalate heitgaasi temperatuuride tõttu automaatselt eemalduda. Kui koguneb rohkem kui teatud kogus tahma, süttib talitlushäire märgutuli ( ).

Kui talitlushäire märgutuli vilgub, võib see kustuda, kui sõidate teatud aja jooksul (ligikaudu 25 minutit) kiiremini kui 60 km/h või rohkem kui teise käiguga mootori pööretel 1 500–2 500 p/min.

Kui talitlushäire märgutuli ( ) jätkab vaatamata toimingutele vilkumist või kuvatakse teade „Check exhaust system" („Kontrolli heitesüsteemi"), pöörduge kvalifitseeritud asjatundja poole ja laske DPF-süsteemi kontrollida. Kia soovitab pöörduda Kia volitatud esindaja/teenusepartneri poole. Pikaajaline sõitmine vilkuva märgutulega võib DPF-süsteemi kahjustada ja kütusekulu suurendada ning mootori eluiga võib väheneda õli lahjenemise tõttu.

⚠ ETTEVAATUST

Diislikütus (kui varustatud DPF-iga)

DPF-süsteemiga varustatud diiselsõidukitel on soovitatav kasutada reguleeritud autotööstuse diislikütust.

Kasutades kõrge väävlisisaldusega (enam kui 50 ppm väävlit) diislikütust ja määratlemata lisaaineid, võib see põhjustada DPF-süsteemi kahjustumist ja valge suitsu tekkimist.

Lean NOx Trap

Lean NOx Trap (LNT) süsteem eemaldab heitgaasist lämmastikoksiidi. Sõltuvalt kütuse kvaliteedist võib tekkida heitgaasidel lõhn ja see võib vähendada lämmastikoksiidi vähendamisprotsessi, mistõttu peab kasutama normile vastavat diiselkütust.

Valikuline katalüütiline taandamine (mõnel mudelil)

Valikuline katalüsaatorsüsteem (SCR) muudab NOx-i karbamiidi abil katalüütiliselt lämmastikuks ja veeks.

⚠ HOIATUS

- Karbamiidilahuse mitte kasutamine autos võib olla kriminaalselt karistatav.
- Õigete spetsifikatsioonide vajaliku karbamiidilahuse kasutamine ja täitmine on kohustuslik, et sõiduk vastaks kõnealuse sõidukitüübi jaoks välja antud vastavustunnistusele.

AdBlue tasemeandur (mõnel mudelil)

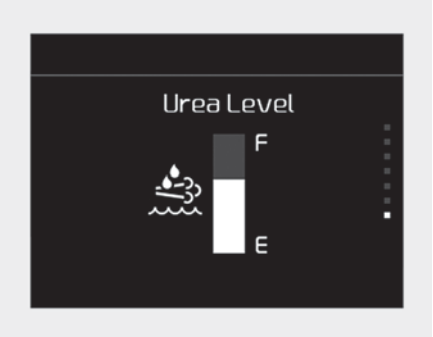

OBD078106L

Karbamiidilahuse tasemenäidik näitab karbamiidipaagi taset.

* Karbamiiditase tõuseb nupu ENGINE START/STOP (mootori start/stopp) sisselülitamisel üles.

Madala AdBlue hoiatusteade (mõnel mudelil)

OBD078107L

OBD078108L

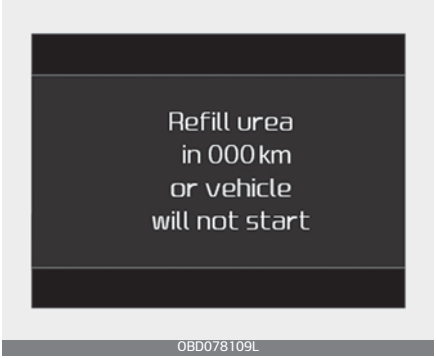

OBD078109L

OBD078110L

Madala karbamiidilahuse taseme hoiatustuli süttib, kui karbamiidilahust on alla 3,6 L. Kui hoiatusteade „Low Urea" („Madal karbamiiditase") kuvatakse koos SCR-i märgutulega ( ), tuleb karbamiidilahuse paak taastäita. Kui seda ei täideta pikema vahemaa läbimisel, suurendab visuaalne märgusüsteem intensiivsust, kuvades sõnumi „Refill Urea" („Lisage karbamiidi") SCR-märgutulega ( ).

Sellisel juhul tuleb karbamiidilahuse paak varsti täita. Kui karbamiidilahuse tase paagis on liiga madal, kuvatakse hoiatus „Refill Urea in 000 km or vehicle will not start" („Täitke karbamiidiga 000 km pärast või sõiduk ei käivitu"), koos SCR-i märgutulega ( ). „xxx km(mile)" näitab järelejäänud vahemaad, seega ärge jätkake pärast antud vahemaa läbimist sõitmist ilma paaki täitmata.

Vastasel juhul ei saa sõidukit taaskäivitada, kui mootor on nupust ENGINE START/STOP (mootor sees/väljas) välja lülitatud. Sõltuvalt sõiduviisist, keskkonnast ja teeprofiilist võib tegelik läbitav vahemaa kuvatavast erineda. Teadete „Low Urea" („Madal karbamiiditase") või „Refill Urea" („Lisage karbamiidi"), tuleb lisada piisav kogus karbamiidilahust. Teate „Refill Urea in 000 km or vehicle will not start" („Täitke karbamiidiga 000 km pärast või sõiduk ei käivitu") kuvamisel täitke see piisava koguse karbamiidilahusega.

Kui teade „Refill Urea tank or vehicle will not start" („Täitke karbamiidilahusega 000 km pärast või sõiduk ei käivitu") kuvatakse koos SCR-i märgutulega ( ), ei saa sõidukit pärast mootori seiskamist enam käivitada. Sellisel juhul on alati soovitatav paak täies ulatuses täita.

Täpsem teave "Soovituslikud määrdeained ja nende kogused" leheküljel 9-13.

SCR-süsteemi tõrge (mõnel mudelil)

	Tõrke tuvastamine	50 km läbimine peale tõrke tuvastamist
Karbamiidilahuse süsteemi tõrge (= karbamiidilahust ei sises-tatud)	OBD078111L	OBD078114L
Tuvastatud vale karbamii-dilahus (= ebaharilik karbamiidila-hus)	OBD078112L	OBD078115L
Ebaharilik karbamiidilahuse tarbimine (= hooldusjärgne tõrge)	OBD078113L	OBD078114L

SCR-süsteemi tõrked on tingitud elektriosade lahtiühendamisest, valest karbamiidilahusest jne.

"xxx km (mile)"näitab lubatud vahemaad, seega ärge jätkake allesjäänud vahemaa läbimisega, talitlushäiret lahendamata. Vastasel juhul ei saa sõidu-kit taaskäivitada, kui mootor on nupust ENGINE START/STOP (mootor sees/väljas) välja lülitatud. Sellisel juhul laske süsteem kvalifitseeritud asjatundjal üle vaadata. Kia soovitab pöörduda Kia volitatud esindaja/hooldusspartneri poole.

Hoiatuse kustutamine (mõnel mudelil)

Ei käivitu	
Madal karbamiidilahuse tase	OBD078110L
Karbamiidilahuse süsteemi tõrge (= karbamiidilahust ei sisestatud)	OBD078117L
Tuvastatud vale karbamiidilahus (= ebaharilik karbamiidilahus)	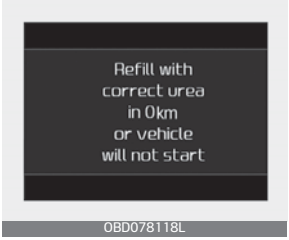 OBD078118L
Ebaharilik karbamiidilahuse tarbimine (= hooldusjärgne tõrge)	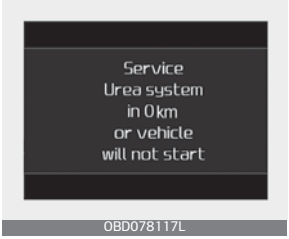 OBD078117L

Kui meeldetuletussüsteem on jõudnud lõppastmele ja ei luba mootorit käivitada, saab süsteemi inaktiveerida ainult siis, kui karbamiidilahuse paak on täidetud või rikked kõrvaldatud. Kui sõidukit ei saa teatega „Refill Urea tank or vehicle will not start" („Täitke karbamiidilahusega 000 km pärast või sõiduk ei käivitu") käivitada, lisage piisavalt karbamiidilahust, oodake mõni minut ja proovige uuesti sõidukit käivitada. Kui sõiduki käivitamine ei ole olenemata karbamiidilahuse tasemest võimalik, laske sõiduk kvalifitseeritud asjatundjal üle vaadata. Kia soovitab pöörduda Kia volitatud esindaja/hooldusspartneri poole.

Karbamiidilahuse lisamine

Vooliku abil täitmine

1. Valige süütelülitil „OFF" (VÄLJAS) asend.
2. Keerake karbamiidilahuse korki avamiseks vastupäeva.
3. Sisestage täitevoolik täielikult, et lisada ISO 22241 määratlusega karbamiidilahus. Lisage piisav kogus lahust.
   * Olge tähelepanelik, et te ei lisaks karbamiidilahust kütusepaaki. See mõjub halvasti auto jõudlusele, põhjustades erinevaid rikkeid.
   * Ärge kasutage kunagi karbamiidilahuse segu lisandite või veega. Nii võivad võõrad ained sattuda karbamiidilahuse paaki. See mõjub halvasti auto jõudlusele, põhjustades erinevaid rikkeid.
   * Kasutage ainult ISO 22241-määratlusega karbamiidilahust. Heakskiitmata karbamiidilahus mõjub autole halvasti, põhjustades erinevaid rikkeid.
4. Keerake karbamiidilahuse korki sulgemiseks päripäeva.

Täpsem teave "Soovituslikud määrdeained ja nende kogused" leheküljel 9-13.

Pudeli abil täitmine

1. Valige süütelülitil „OFF“ (VÄLJAS) asend.
2. Keerake karbamiidilahuse korki avamiseks vastupäeva.
3. Lisage ISO 22241-määratlusega karbamiidilahust. Lisage piisav kogus lahust.
   * Olge tähelepanelik, et te ei lisaks karbamiidilahust kütusepaaki. See mõjub halvasti auto jõudlusele, põhjustades erinevaid rikkeid.
   * Olge tähelepanelik, et te ei täidaks üle (täielikult) täidetud karbamiidilahuse paaki. Karbamiidilahuse paak laieneb külmudes ja see võib põhjustada tõsiseid karbamiidilahuse paagi või süsteemi talitlushäireid.
   * Ärge kasutage kunagi karbamiidilahuse segu lisandite või veega. Nii võivad võõrad ained sattuda karbamiidilahuse paaki. See mõjub halvasti auto jõudlusele, põhjustades erinevaid rikkeid.
   * Kasutage ainult ISO 22241-määratlusega karbamiidilahust. Heakskiitmata karbamiidilahus mõjub autole halvasti, põhjustades erinevaid rikkeid.
4. Keerake karbamiidilahuse korki sulgemiseks päripäeva.

Karbamiidilahuse lisamine: Umbes iga 5 600 km järel (Karbamiidilahus sõltub teeprofiilist, sõidustiilist ja keskkonnatingimustest)

* Peale karbamiidilahuse sisestamist võtab näidu muutumine aega.

⚠ HOIATUS

- Ärge rakendage DPF-süsteemile välist mõju. See võib kahjustada katalüsaatorit, mis asub DPF-süsteemi sees.
- Ärge muutke DPF-süsteemi väljalasketoru ümbersuunamise või pikendamisega. See võib DPF-süsteemile halvasti mõjuda.
- Vältige kokkupuudet väljalasketorust välja lastud veega. Vesi on veidi happeline ja kahjustab nahka. Kokkupuutel peske põhjalikult.
- DPF-süsteemi omavoliline muutmine võib süsteemi kahjustada. DPF-süsteemi juhib keerukas elektrooniline juhtseade.
- Enne selle hooldamist laske DPF-süsteemil jahtuda. Vastasel juhul võite end põletada.
- Kui teie autol on karbamiidilahuse süsteem, lisage ainult määratletud karbamiidilahust.
- Karbamiidilahuse süsteem (nt karbamiidilahuse otsak, pump ja DCU) töötab peale mootori väljalülitamist umbes 2 minutit, et elimineerida sinna jäänud karbamiidilahus. Enne hooldust veenduge, et karbamiidilahuse süsteem on täielikult väljalülitatud.
- Kehva kvaliteediga karbamiidilahus või mis tahes heakskiitmata

vedelikud võivad kahjustada sõiduki osi, sealhulgas DPF-süsteemi. Heakskiitmata lisandid võivad SCR-katalüsaatorit ummistada ja põhjustada teisi rikked, mille järel tuleb kulukas DPF-süsteem välja vahetada.
- Karbamiidilahuse silma või nahale sattumisel peab kokkupuuteala põhjalikult pesema.
- Karbamiidilahuse allaneelamisel loputage suud põhjalikult ja jooge rohkesti puhast vett. Seejärel võtke koheselt arstiga ühendust.
- Riiete karbamiidilahusega saastamise korral vahetage koheselt riided.
- Kui teil tekkib karbamiidilahusega allergiline reaktsioon, pöörduge koheselt arsti poole..
- Hoidke karbamiidilahus laste kättesaadavusest eemal.
- Pühkige karbamiidilahuse mahaloksumised vee või lapiga ära. Kristalliseerunud karbamiidilahus pühkige ära külmas vees niisutatud lapi või käsnaga.
  Kui karbamiidilahus jääb pikemaks ajaks õhu kätte, kristalliseerub see, kahjustades auto pinda.
- Karbamiidilahus ei ole kütuselisand. Seega ei tohi seda lisada kütusepaaki. Vastasel juhul võib see mootorit kahjustada.
- Karbamiidilahus on vesilahus, mis on süttimisohtlik, mittetoksiline, värvitu ja lõhnatu.
- Hoiustage karbamiidilahuse paaki hästiventileeritud asukohas. Kui karbamiidilahus jääb pikemaks ajaks kuuma temperatuuri kätte (umbes 50°C, nt päikese kätte), võib tekkida keemiline lagunemine ja eralduda ammoniaagi aure.

Karbamiidilahuse hoidmine (mõnel mudelil)

- Karbamiidilahust ei tohi hoida ebasobivast materjalist anumates nagu alumiinium, vasesulam, mittekergmetall ja galvaniseeritud teras.
  Karbamiidilahus lahustab metalli, kahjustades tõsiselt heitgaaside puhastussüsteemi.
- Hoidke karbamiidilahust ainult järgnevatest materjalidest anumates.
  - DIN EN 10 088-1-/-2-/-3-CR-Ni teras, Mo-Cr-Ni teras, polüpropüleen ja poleüetüleen

Karbamiidilahuse puhtus

- Järgmised olukorrad võivad DPF-süsteemi kahjustada.
  - Karbamiidipaaki lisatakse kütust või tundmatut vedelikku.
  - Karbamiidilahusele lisandite lisamine.
  - Karbamiidilahuse veega lahjendamine.
- Kasutage ainult ISO 22241- või DIN70070-määratlusega karbamiidilahust. Kui karbamiidilahuse

paaki lisatakse mis tahes heaks-kiitmata lahust, laske oma sõiduk kvalifitseeritud asjatundjatel üle vaadata. Kia soovitab pöörduda Kia volitatud esindaja/hooldus-partneri poole.
- Kui karbamiidilahuse paaki sattub mustus, võib see tekitada järgnevaid probleeme.
  - Suurenenud heitgaasid
  - DPF-süsteemi tõrge
  - Mootori rike

Ärge lisage kasutatud karbamiidilahust, mis on saadud karbamiidilahuse paagi tühjendamisel (nt sõiduki hooldamisel). Selle puhtus ei ole tagatud. Lisage paaki alati uut karbamiidilahust.

Standardse karbamiidilahuse spetsifikatsioon	SCR-süsteemis ei tohi kunagi kasutada vedelikke nagu diisel, bensiin ja alkohol. Kõik heaks-kiitmata vede-likud (mis ei vasta ISO22241-le ega DIN70070-le) võivad kahjustada SCR-süsteemi riistvara ja halven-dada sõiduki heitgaase.

⚠ HOIATUS

- Karbamiidilahuse paagi korgi avamisel kuuma ilmaga võib sellest väljuda ammoniaagiaure. Ammoniaagiaurudel on ebameeldiv hais ja need põhjustavad ärritust:
  - nahal
  - limaskestadel
  - silmades

  Võite tunda silmades, ninas ja kurgus põletavat tunnet ning köhimist ja silmade vesitsemist. Ärge hingake ammoniaagiaure sisse. Ärge laske karbamiidilahusel oma nahaga vahetult kokku puutuda. See kahjustab teie tervist. Peske kõiki kokkupuutunud piirkondi hulga puhta veega. Vajadusel pöörduge arsti poole.
- Karbamiidilahuse käsitlemisel suletud alal, tagage hea ventilatsioon. Avatud karbamiidilahuse pudelist võivad eralduda pikantsed lõhnad.
- Hoidke karbamiidilahus lastele kättesaamatus kohas.
- Karbamiidilahuse auto pinnale sattudes peske pinda korrosiooni vältimiseks puhta veega.
- Jälgige, et te karbamiidilahuse paaki üle ei täida.
- Kui sõiduk oli pikaks ajaks pargitud väga madala ümbritseva temperatuuriga (alla 11 kraadi Celsiuse), on karbamiidilahus paagis jäätunud. Jäätunud karbamiidilahuse puhul ei pruugita paagi taset

õigesti hinnata, kuni karbamiidilahus soojendi abil sulab. Vale karbamiidilahus või lahjendatud karbamiidilahus võib külmumispunkti suurendada ja seega ei pruugi sulatamine toimida soojendiga, mis aktiveerub allpool teatuid temperatuure. See nähtus võib põhjustada SCR-süsteemi talitlushäireid, mis võivad viia mootori taaskäivitamise ebaõnnestumiseni.
- Karbamiidilahuse sulamisaeg sõltub sõidutingimustest ja välistemperatuurist.

⚠ ETTEVAATUST

- Kui lisatakse defektset karbamiidilahust või soovitamatut vedelikku, võib see põhjustada selliste sõiduki osade nagu heitevähendamisseadmete kahjustumist. Defektse kütuse lisamisel kogunevad võõrad ained SCR-katalüsaatorisse ning põhjustavad selle ummistumise ja purunemise. Peale vale karbamiidilahuse lisamist pöörduge esimesel võimalusel lähimasse teenindusse.
- Keelatud aineid, nagu diisel, nafta ja piiritus ning kasutama ainult soovitatud karbamiidilahust, mis mis vastab standardile ISO22241 or DIN70070.

Tehnilised andmed, tarbijateave ja ohutuspuudujääkidest teavitamine

9

Mootor **9-2**

Mõõtmed **9-3**

Lampide võimsused **9-5**

Rehvid ja veljed (5 uksega, universaalkerega auto, luukpära) **9-7**

Rehvid ja veljed (linnamaastur) **9-8**

Kaal/maht **9-9**

Kliimaseade **9-12**

Soovituslikud määrdeained ja nende kogused **9-13**

• Soovituslik SAE-viskoossusklass 9-15

Sõiduki tehasetähis (VIN) **9-18**

Sõiduki andmesilt **9-19**

Rehvide tehniliste andmete ja rõhkude silt **9-19**

Mootori number **9-20**

Konditsioneeri kompressori silt **9-21**

Külmaaine kleebis **9-21**

Vastavusdeklaratsioon **9-22**

Kütusesilt **9-22**

• Bensiinimootor 9-22

• Diiselmootor / MHEV 9-23

Tehnilised andmed, tarbijateave ja ohutuspuudujääkidest teavitamine

Mootor

Ese	Smartstream G1.0 T-GDi / Smartstream G1.0 T-GDi MHEV	Smartstream G1.5 T-GDi / Smartstream G1.5 T-GDi MHEV	(Bensiinimootor) 1.6 T-GDi	(Bensiinimootor) 1.6 MPI	Smartstream D1.6 MHEV
Nihe [cc]	998	1 482	1 591	1 591	1 598
Läbimõõt x kolvikäik [mm]	71 x 84	71,6 x 92	77 x 85,44	77 x 85,44	77 x 85,8
Tööjärjestus	1-2-3	1-3-4-2	1-3-4-2	1-3-4-2	1-3-4-2
Silindrite arv	3, lineaarne	4, lineaarne	4, lineaarne	4, lineaarne	4, lineaarne

Mõõtmed

5-uksega

Ese		mm
Üldpikkus (Standard/GT-Line)		4 310 / 4 325
Kogulaius		1 800
Kogukõrgus	Standardne (v.a Venemaa puhul)	1 447 / 1 457
	GT-Line (v.a Venemaa puhul)	1442 / 1 457
Rehvimustri sügavus ees	195/65R15	1 573
	205/55R16	1 565
	225/45R17	1 559
	225/40R18	1 555
Tagumine protektor	195/65R15	1 581
	205/55R16	1 573
	225/45R17	1 567
	225/40R18	1 563
Teljevahe		2 650

Mahtuniversaal

Ese		mm
Üldpikkus (Standard/GT-Line)		4 600 / 4 605
Kogulaius		1 800
Kogukõrgus	Standard	1 465
	GT-Line (v.a Venemaa puhul)	1 460 / 1 475
Rehvimustri sügavus ees	195/65R15	1 573
	205/55R16	1 565
	225/45R17	1 559
	225/40R18	1 555
Tagumine protektor	195/65R15	1 581
	205/55R16	1 573
	225/45R17	1 567
	225/40R18	1 563
Teljevahe		2 650

Universaalkerega auto

Ese		mm
Üldpikkus		4 605
Kogulaius		1 800
Üldine kõrgus (v.a Venemaa puhul)		1 422 /1 437
Rehvimustri sügavus ees	195/65R15	1 573
	205/55R16	1 565
	225/45R17	1 559
	225/40R18	1 555
Tagumine protektor	195/65R15	1 581
	205/55R16	1 573
	225/45R17	1 567
	225/40R18	1 563
Teljevahe		2 650

Linnamaastur

Ese		mm
Üldpikkus		4 395
Kogulaius		1 826
Kogukõrgus	205/60R16	1 483
	235/45R18	1 495
Rehvimustri sügavus ees	205/60R16	1 585
	235/45R18	1 575
Tagumine protektor	205/60R16	1 583
	235/45R18	1 573
Teljevahe		2 650

Lampide võimsused

Ees

Pirn				5 uksega, mahtuniversaal, luukpära		Linnamaastur	
				Pirni tüüp	Võimsus (W)	Pirni tüüp	Võimsus (W)
Ees	Esituled	MADAL	Standard	H7LL	55	LED	LED
			Valik	LED	LED	–	–
		KÕRGE	Standard	H7LL	55	LED	LED
			Valik	LED	LED	–	–
	Päevatuled *			P21W VÕI LED		LED	LED
	Gabariidituled *			W5W VÕI LED		LED	LED
	Suunatuli			PY21 VÕI LED		LED	LED
	Esiudutuli *		BASE	H8 LL		–	
			GT LINE	HB4		HB4	
	Külgsuunatuli *			W5W VÕI LED		W5W VÕI LED	

*: kui kuulub varustusse

Tagumine ja sisemine

Pirn			5-uksega		Mahtuniversaal		Universaalkerega auto		Linnamaastur	
			Pirni tüüp	Võimsus (W)	Pirni tüüp	Võimsus (W)	Pirni tüüp	Võimsus (W)	Pirni tüüp	Võimsus (W)
Taga	Tagatuli	Sees	W5W	5	W5W	5	LED	LED	LED	LED
		Väljas	P21/5W	5	P21/5W	5	LED	LED	LED	LED
	Pidurituli	Sees	–	–	–	–	LED	LED	LED	LED
		Väljas	P21/5W	21	P21/5W	21	LED	LED	LED	LED
	Suunatuli		PY21W	21	PY21W	21	LED	LED	LED	LED
	Tagurdamistuli		W16W	16	W16W	16	LED	LED	W16W	16
	Tagumised udutuled *	Standard	H21 W	21	H21 W	21	LED	LED	LED	LED
		Valik	LED	LED	H21 W	21	LED	LED	LED	LED
	Kõrgel paiknev pidurituli		LED	LED	LED	LED	LED	LED	LED	LED
	Numbrituli		W5W	5	W5W	5	W5W	5	W5W	5
Salong	Kaardiluge-mislambid *	Standard	W10W	10	W10W	10	W10W	10	W10W	10
		Valik	LED	LED	LED	LED	LED	LED	LED	LED
	Salongituli		FES-TOON	10	FES-TOON	10	FES-TOON	10	FESTOON	10
	Pakiruumi valgustus		FES-TOON	10	FES-TOON	10	FES-TOON	10	FESTOON	10
	Isiklik lamp		LED	LED	LED	LED	LED	LED	LED	LED
	Kindalaeka valgusti		FES-TOON	8 W	FES-TOON	8 W	FES-TOON	8 W	FESTOON	8 W
	Meikimisvalgustus *		FES-TOON	5 W	FES-TOON	5 W	FES-TOON	5 W	FESTOON	5 W

*: kui kuulub varustusse

Rehvid ja veljed (5 uksega, universaalkerega auto, luukpära)

Ese	Rehvi mõõt	Velje mõõt	Kandevõime		Lubatud kiirus		Rehvirõhk [bar (kPa)]					
							Harilik koormus*1		Täiskoormus		Suurel kiirusel sõitmine	
			LI*2	kg	SS*3	km/h	Ees	Taga	Ees	Taga	Ees	Taga
Normaalmõõdus rehv	195/65R15	6,0 J X 15	91	615	H	210	2,2 (220)	2,2 (220)	2,35 (235)	2,5 (250)	2,75 (275)	2,75 (275)
							2,35 (235)	2,35 (235)	2,35 (235)	2,5 (250)	2,75*4 (275)	2,75*5 (275)
	205/55R16	6,5 J X 16	91	615	H	210	2,2 (220)	2,2 (220)	2,35 (235)	2,75 (275)	2,75 (275)	2,75 (275)
	225/45R17	7,0 J X 17	91	615	V	240	2,2 (220)	2,2 (220)	2,35 (235)	2,75 (275)	2,75 (275)	2,75 (275)
			91	615	W	270						
	225/40ZR18	7,5 J X 18	92	630	Y	300	2,4 (240)	2,4 (240)	2,5 (250)	2,75 (275)	2,75 (275)	2,75 (275)
Kompaktne varurehv	T125/80D15	4,0 T X 15	95	690	M	130	4,2 (420)				–	
	T125/80D16	4,0 T X 16	97	730	M	130						

*1. Harilik koormus – kuni 3 inimest
*2. Koormusindeks
*3. Kiiruse sümbol
*4. Suurel kiirusel sõitmiseks (üle 160 km/h), reguleerige rehvirõhk vastavalt allolevale tabelile.
*5. V.a Venemaa

Rehvid ja veljed (linnamaastur)

Ese	Rehvi mõõt	Velje mõõt	Kandevõime		Lubatud kiirus		Rehvirõhk [bar (kPa)]					
							Harilik koormus*1		Täiskoormus		Suurel kiirusel sõitmine	
			LI*2	kg	SS*3	km/h	Ees	Taga	Ees	Taga	Ees	Taga
Normaalmõõdus rehv	205/60R16	6,5 J X 16	92	630	H	210	2,5 (250)	2,5 (250)	2,5 (250)	2,7 (270)	2,5 (250)	2,7 (270)
	235/45R18	7,5 J X 18	94	670	V	240	2,3 (230)	2,3 (230)	2,5 (250)	2,7 (270)	2,5 (250)	2,7 (270)
Kompaktne varurehv	T125/80D16	4,0 T X 16	97	730	M	130	4,2 (420)				–	

*1. Harilik koormus – kuni 3 inimest
*2. Koormusindeks
*3. Kiiruse sümbol

✻ MÄRKUS

- Soovitame rehvide vahetamisel- kasutada algselt sõidukiga kaasas olnud rehvidega samas suuruses rehve.
  Kasutage kõigil neljal rattal ALATI sama tüüpi, suuruse, kaubamärgi, ehituse ja turvisemustriga rehve. Vastasel juhul mõjub see sõidukogemust.
- Kõrgetel kõrgustel sõitmisel on atmosfäärirõhu vähenemine- loomulik.
  Kontrollige seega rehvirõhku ja vajadusel täitke.
  Lisaks on vajalik lisada vastavalt rõhku vastavalt iga kilomeetri kohta merepinnast: 1,5 psi/km

⚠ ETTEVAATUST

Rehvide vahetamisel paigaldage kõigile ratastele originaalrehvidega sama mõõtu rehvid.

Teistsugused rehvid võivad takistada ABS-piduri ja stabiilsuskontrolli toimimist.

Kaal/maht

5-uksega

Ese		Smartstream G1.0 T-GDi		Smartstream G1.0 T-GDi MHEV	
		6M/T		6iMT	7 DCT
		CTBA	Multi-Link		
Sõiduki täismass [kg]		1 780	1 800	1 820	1 850
Pagasiruumi maht [L]	MIN	395		357	
	MAX	1 291		1 253	

Ese		Smartstream G1.5 T-GDi		Smartstream G1.5 T-GDi MHEV	
		6M/T	7 DCT	6M/T	7 DCT
Sõiduki täismass [kg]		1 820	1 850	1 830	1 860
Pagasiruumi maht [L]	MIN	395		357	
	MAX	1 291		1 253	

Ese		(Bensiinimootor) 1.6 MPI		(Bensiinimoo-tor) 1.6 T-GDi	Smartstream D1.6 MHEV	
		6M/T	6A/T	7 DCT	6iMT	7 DCT
Sõiduki täismass [kg]		1 780	1 800	1 870	1 890	1 920
Pagasiruumi maht [L]	MIN	395			357	
	MAX	1 291			1 253	

Mahtuniversaal

Ese		Smartstream G1.0 T-GDi		Smartstream G1.0 T-GDi MHEV	
		6M/T		6iMT	7 DCT
		CTBA	Multi-Link		
Sõiduki täismass [kg]		1 820	1 840	1 860	1 890
Pagasiruumi maht [L]	MIN	625		512	
	MAX	1 694		1 581	

Ese		Smartstream G1.5 T-GDi		Smartstream G1.5 T-GDi MHEV	
		6M/T	7 DCT	6M/T	7 DCT
Sõiduki täismass [kg]		1 850	1 880	1 870	1 900
Pagasiruumi maht [L]	MIN	625		512	
	MAX	1 694		1 581	

Ese		(Bensiinimootor) 1.6 MPI		Smartstream D1.6 MHEV	
		6M/T	6A/T	6iMT	7 DCT
Sõiduki täismass [kg]		1 820	1 850	1 930	1 960
Pagasiruumi maht [L]	MIN	625		512	
	MAX	1 694		1 581	

Universaalkerega auto

Ese		Smartstream G1.0 T-GDi	(Bensiinimootor) 1.6 MPI		Smartstream D1.6 MHEV		(Bensiinimootor) 1.6 T-GDi
		6M/T	6M/T	6A/T	6iMT	7 DCT	7 DCT
Sõiduki täismass [kg]		1 830	1 850	1 880	1 870	1 900	1 900
Pagasiruumi maht [L]	MIN	594			472		594
	MAX	1 545			1 423		1 545

Linnamaastur

Ese		Smartstream G1.0 T-GDi	Smartstream G1.5 T-GDi		Smartstream G1.5 T-GDi MHEV	
		6M/T	6M/T	7 DCT	6iMT	7 DCT
Sõiduki täismass [kg]		1 820	1 840	1 870	1 860	1 890
Pagasiruumi maht [L]	MIN	426			380	
	MAX	1 378			1 332	

Ese		(Bensiinimootor) 1.6 T-GDi	Smartstream D1.6 MHEV	
		2WD DCT	6iMT	7 DCT
Sõiduki täismass [kg]		1 880	1 920	1 950
Pagasiruumi maht [L]	MIN	426	380	
	MAX	1 378	1 332	

Kliimaseade

ELEMENT	Mahu kaal	Klassifikatsioon
Külmaine	500 ± 25g	R-1234yf
		R-134a
Kompressori määrdeaine	110 ± 10g	PAG 30

Võtke lisateabeks ühendust kvalifitseeritud asjatundjaga.

Kia soovitab pöörduda Kia volitatud esindaja/hooldusspartneri poole.

Soovituslikud määrdeained ja nende kogused

Mootori ja jõusüsteemi parima töökorra ja vastupidavuse tagamiseks kasutage ainult ettenähtud kvaliteetseid määrdeaineid.

Õige määrdeaine aitab parandada ka mootori kasutegurit, mille tulemuseks on väiksem kütusekulu.

Soovitame kasutada järgmisi määrdeaineid ja vedelikke.

Määrdeaine			Kogus	Klassifikatsioon
Mootoriõli*1 (tühjendage ja täitke uuesti) Soovitatav õli Valvoline SYNPOWER	Bensiinimootor	Smartstream G1.0 T-GDi / Smartstream G1.0 T-GDi MHEV	3,6 L	ACEA A5/B5*2
				API SN PLUS/SP või ILSAC GF-6*3
		Smartstream G1.5 T-GDi / Smartstream G1.5 T-GDi MHEV	4,2 L	ACEA A5/B5*2
				API SN PLUS/SP või ILSAC GF-6*3
		(Bensiinimootor) 1.6 MPI	3,6 L	Uusim API (uusim ILSAC)
		(Bensiinimootor) 1.6 T-GDi	4,0 L	ACEA A5/B5
	Diiselmootor	Smartstream D1.6 MHEV	4,4 L	ACEA C5 või C2 või C3
Manuaalkäigukasti vedelik	Bensiinimootor	Smartstream G1.0 T-GDi / Smartstream G1.0 T-GDi MHEV	1,5–1,6 L	API Service GL-4 SAE 70W - HK SYN MTF 70W - SPIRAX S6 GHME 70W MTF - GS MTF HD 70W
		Smartstream G1.5 T-GDi / Smartstream G1.5 T-GDi MHEV	1,5–1,6 L	
		(Bensiinimootor) 1.6 MPI	1,6–1,7 L	
	Diiselmootor	Smartstream D1.6 MHEV	1,5–1,6 L	
Topeltsiduriga käigukasti vedelik	Bensiinimootor	Smartstream G1.5 T-GDi / Smartstream G1.5 T-GDi MHEV	1,6–1,7 L	Kia originaalõli HK D DCTF TGO-10 (SK) SPIRAX S6 GHDE 70W DCTF (H.K SHELL) 7 DCTF HKM (S-OIL)
		(Bensiinimootor) 1.6 T-GDi		
		Smartstream G1.0 T-GDi MHEV		
	Diiselmootor	Smartstream D1.6 MHEV		

Kia sõidukite maaletooja Balti riikides soovitab:
Bensiinimootoriga sõidukitel Valvoline mootoriõli SynPower FE 5W30 (asendatav SynPower ENV C2 5W30)
Diiselmootoriga sõidukitel Valvoline mootoriõli MST C3 5W30

Määrdeaine				Kogus	Klassifikatsioon
Automaatkäigukasti vedelik	Bensiinimootor	(Bensiinimootor) 1.6 MPI		6,7 L	MICHANG ATF SP-IV, SK ATF SP-IV, NOCA ATF SP-IV, KIA genuine ATF SP-IV
Jahutusvedelik	Bensiinimootor	Smartstream G1.0 T-GDi / Smartstream G1.0 T-GDi MHEV	MT	5,5 L	Antifriisi ja vee segu (Etüleenglükool fosfaadipõhise jahutusainega alumiiniumradiaatoritele)
			DCT		
		Smartstream G1.5 T-GDi / Smartstream G1.5 T-GDi MHEV	MT	6,1 L	
			DCT		
		(Bensiinimootor) 1.6 MPI	MT	5,5 L	
			AT	5,4 L	
		(Bensiinimootor) 1.6 T-GDi	DCT	6,9 L	
Piduri-/sidurivedelik *4				Nõutav kogus	SAE J1704 DOT-4 LV, ISO4925 CLASS-6, FMVSS116 DOT-4
iMT-süsteemi täiturivedelik	Bensiinimootor	Smartstream G1.0 T-GDi MHEV	iMT	0,082 L	SAE J1704 DOT-4 LV, ISO4925 CLASS-6 FMVSS116 DOT-4, FMVSS116 DOT-3
		Smartstream G1.5 T-GDi MHEV		0,086 L	
	Diiselmootor	Smartstream D1.6 MHEV	iMT	0,086 L	
Karbamiidilahus				12 L	ISO22241 DIN70070
Kütus				50 L	–

*1. Lisateavet vt "Soovituslik SAE-viskoossusklass" leheküljel 9-15.

*2. Lähis-Ida, Liibüa, Alžeeria, Sudaan, Maroko, Tuneesia, Egiptus, Iraan
Vajab <SAE 5W-30, uusimat API (või uusimat ILSAC) või täissünteetilist ACEA A5/B5> klassi mootoriõli. Kui kasutatakse madalama klassi mootoriõli (mineraalõli, sealhulgas poolsünteetiline), tuleb mootoriõli ja õlifilter vahetada vastavalt põhjalikele hooldustingimustele.

*3. Välja arvatud Lähis-Ida, Liibüa, Alžeeria, Sudaan, Maroko, Tuneesia, Egiptus, Iraan
Vajab <SAE 0W-20, API SN Plus/SP või täissünteetilist ILSAC GF-6> klassi mootoriõli. Kui kasutatakse madalama klassi mootoriõli (mineraalõli, sealhulgas poolsünteetiline), tuleb mootoriõli ja õlifilter vahetada vastavalt põhjalikele hooldustingimustele.

*4. Sõiduki pidurisüsteemi ja ABS/ESC-süsteemi parima jõudluse säilitamiseks kasutage Kia originaal-pidurivedelikku vastavalt spetsifikatsioonile.

Soovituslik SAE-viskoossusklass

⚠ ETTEVAATUST

Puhastage alati mis tahes täitekorgi, tühjenduskorgi või mõõtevarda ümbritsev piirkond enne määrdeaine kontrollimist või tühjendamist. See on eriti tähtis tolmustes ja liivastes piirkondades ning juhul, kui sõidetakse kõvakatteta teedel. Tehes avade ümbruse puhtaks, hoiate ära mustuse ja liivaterade sattumise mootorisse ning muudesse mehhanismidesse, mis võiksid muidu kahjustuda.

Mootoriõli viskoossus mõjutab kütusekulu ning mootori käivitatavust ja õli voolavust külma ilmaga. Väiksema viskoossusega õlid on kütusesäästlikumad ning toimivad külma ilmaga paremini, kuid palava ilmaga vajab mootor rahuldava õlituse tagamiseks suurema viskoossusega õli.

Mittesoovitatava viskoossusega õli võib mootorit kahjustada.

Lähtuge õli valimisel temperatuurivahemikust, mida on oodata enne järgmist õlivahetust. Valige tabelist soovituslik õli viskoossus.

Smartstream D1.6 MHEV

SAE viskoossuste temperatuurivahemikud																	
Temperatuur	°C	-30		-20		-10		0		10		20		30		40	
			-10		0		20		40		60		80		100		
Smartstream D1.6		10W-30/40															
		5W-30/40															
		0W-30															
		0W-20															

Smartstream G1.0 T-GDi / Smartstream G1.0 T-GDi MHEV / Smartstream G1.5 T-GDi / Smartstream G1.5 T-GDi MHEV

SAE viskoossuste temperatuurivahemikud																			
Tempe-ratuur	°C	-30		-20		-10		0		10		20		30		40		50	
	(°F)		-10		0		20		40		60		80		100				120
Välja arvatud Lähis-Ida *1		0W-20																	
Lähis-Idas *2		5W-30																	

*1. Vajab <SAE 0W-20, API SN Plus/SP või täissünteetilist ILSAC GF-6> klassi mootoriõli. Kui kasutatakse madalama klassi mootoriõli (mineraalõli, sealhulgas poolsünteetiline), tuleb mootoriõli ja õlifilter vahetada vastavalt põhjalikele hooldustingimustele.

*2. Vajab <SAE 5W-30, uusimat API (või uusimat ILSAC) või täissünteetilist ACEA A5/B5> klassi mootoriõli. Kui kasutatakse madalama klassi mootoriõli (mineraalõli, sealhulgas poolsünteetiline), tuleb mootoriõli ja õlifilter vahetada vastavalt põhjalikele hooldustingimustele.

(Bensiinimootor) 1.6 MPI

SAE viskoossuste temperatuurivahemikud										
Temperatuur	°C	-30	-20	-10	0	10	20	30	40	50
	(°F)	-10	0	20	40	60	80	100		120
Bensiinimootor 1.6L MPI	Euroopas	0W-40, 5W-20*1, 5W-30,*2 5W-40								
	V.a Euroopa ja Lähis-Ida*3					20W-50				
						15W-40				
						10W-30				
		0W-20, 5W-20, 5W-30								
	Lähis-Idas					20W-50				
						15W-40				
						10W-30				
		5W-30, 5W-40								

*1. Paremaks kütusesäästlikkuseks soovitame kasutada mootoriõli viskoossusega SAE 5W-20 (v.a Lähis-Idas) või 5W-30 (Lähis-Ida puhul). Kuid kui mootoriõli ei ole teie riigis saadaval, valige sobiv mootoriõli, kasutades mootoriõli viskoossuse tabelit.

*2. Paremaks kütusesäästlikkuseks soovitamse kasutada mootoriõli viskoossusega SAE 5W-30 (ACEA A5/B5).

*3. Lähis-Ida hõlmab Liibüat, Alžeeriat, Marokot, Tuneesiat, Sudaani, Egiptust ja Iraani.

(Bensiinimootor) 1.6 T-GDi

SAE viskoossuste temperatuurivahemikud										
Temperatuur	°C	-30	-20	-10	0	10	20	30	40	50
	(°F)	-10	0	20	40	60	80	100		120
Bensiinimootor 1.6L T-GDI						20W-50				
						15W-40				
						10W-30				
		5W-30, 5W-40								

Kui mootoriõlil on see American Petroleum Institute'i (API) sertifikaadi tähis, siis vastab see ka rahvusvahelise määrdeainete spetsifikatsiooni nõuandekomitee (ILSAC) nõuetele. Soovitame kasutada ainult API sertifitseerimismärgisega mootoriõlisid.

Sõiduki tehasetähis (VIN)

Tüüp A

Sõiduki identifitseerimisnumber (VIN) on number, mida kasutatakse auto registreerimisel ja kõigis selle omanikuga seotud õigusküsimustes jne.

Number on stantsitud põrandale kaassõitja istme alla. Numbri vaatamiseks avage kate.

VIN-silt

Tüüp B (kui kuulub varustusse)

VIN asub ka armatuurlaua ülaosa külge kinnitatud plaadil. Plaadil olevat numbrit näeb hõlpsasti ka väljastpoolt läbi tuuleklaasi.

Sõiduki andmesilt (mõnel mudelil)

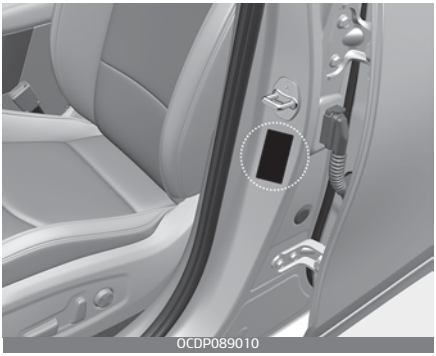

Vasak- või parempoolsel uksepostil asuval andmesildil on näidatud VIN-kood ja muud tehaseandmed.

Rehvide tehniliste andmete ja rõhkude silt

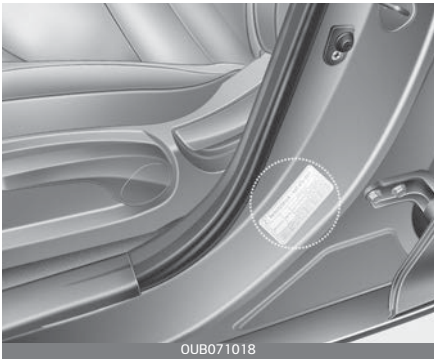

Teie uuele autole paigaldatud rehvid võimaldavad tavasõidul parimat sooritust.

Juhiuksepostil asuval rehvikleebisel on näidatud teie auto soovitatavad rehvirõhud.

Mootori number

Smartstream G1.0 T-GDi /
Smartstream G1.0 T-GDi MHEV

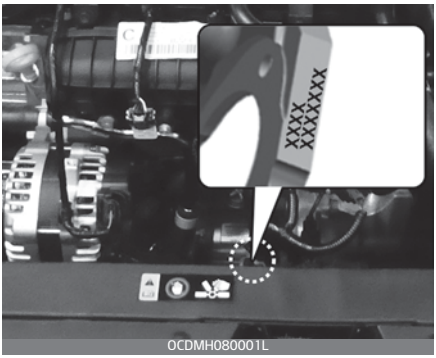

Smartstream G1.5 T-GDi /
Smartstream G1.5 T-GDi MHEV

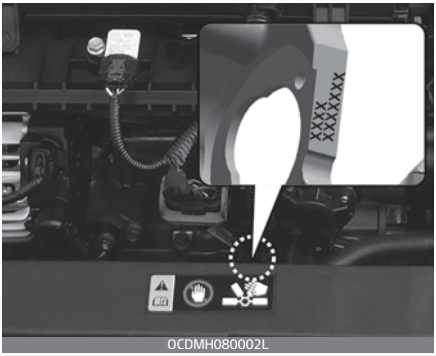

(Bensiinimootor) 1.6 MPI

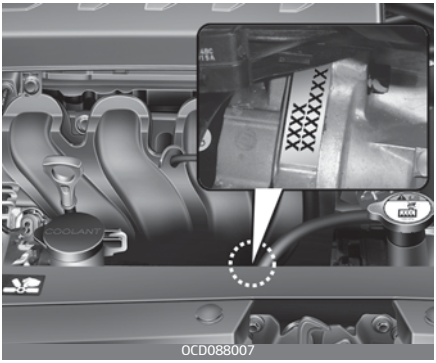

(Bensiinimootor) 1.6 T-GDi

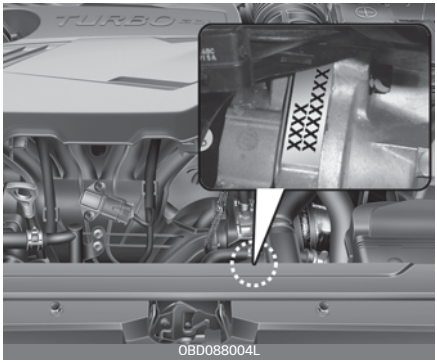

Smartstream D1.6 MHEV

Mootori number on kirjas mootoriplokil, joonisel näidatud kohas.

Konditsioneeri kompressori silt

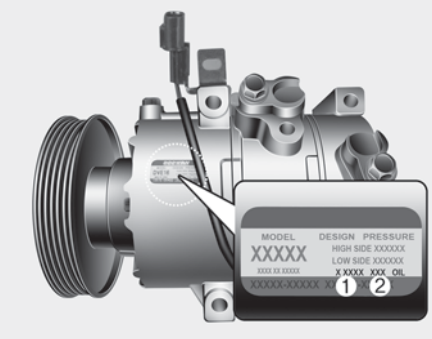

0YB086004

Kompressori sildil on kirjas andmed teie auto varustusse kuuluva konditsioneeri kompressori tüübi kohta: mudel, tarnija tootekood, tootmisnumber, külmaaine (1) ja õli (2).

Külmaaine kleebis (mõnel mudelil)

0CDW049077

Külmaaine silt asub:

- Tüüp A: kapoti all.
- Tüüp B: mootoriruumi esiosas.

Vastavusdeklaratsioon

CE CE 0678

Kõik auto osad, mis kasutavad oma töös erinevaid raadiosagedusi, vastavad direktiivi 1995/5/EÜ nõuetele ja sellest tulenevatele teistele asjakohastele sätetele.

Täiendav teave, sh tootja vastavusdeklaratsioon, on saadaval Kia veebilehel:

http://www.kia-hotline.com

Kütusesilt (mõnel mudelil)

Bensiinimootor

Kütusesilt on kinnitatud kütuse täiteava uksele.

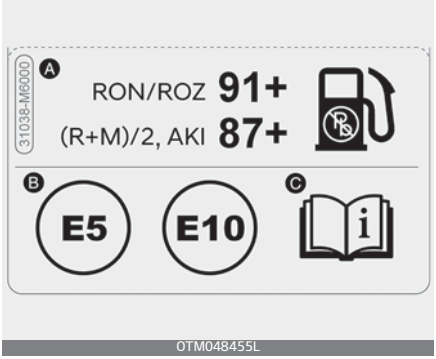

- A. Pliivaba bensiini oktaanarv
  1. RON/ROZ: Oktaaniarv
  2. (R+M)/2, AKI: Anti Knock Index
- B. Bensiin-tüüpi kütuste identifikaatorid
  * See sümbol tähistab kasutuskõlblikke kütuseid. Ärge kasutage ühtegi muud kütust.
- C. Lisateavet leiate jaotisest "Kütusenõuded" leheküljel 1-2.

Diiselmootor / MHEV

Kütusesilt on kinnitatud kütuse täiteava uksele.

- A. Kütus: diisel
- B. FAME'i sisaldavate diislitüüpi kütuste identifikaatorid
  * See sümbol tähistab kasutuskõlblikke kütuseid. Ärge kasutage ühtegi muud kütust.
- C. Lisateavet leiate jaotisest "Kütusenõuded" leheküljel 1-2.

Navigatsioon Lihtne Kasutusjuhend 10

Täname, et ostsite selle KIA Motors navigatsioonisüsteemi. 10-2

QR-koodi skannimine 10-3

• iOS (iPhone) 10-3
• Android (Galaxy etc.) 10-3

Ohutusabinõud 10-4

AV / navigeerimistoote spetsifikatsioon 10-5

Süsteemi teave 10-6

• Värskendus 10-6
• Tugi 10-6
• Jäljend: 10-6
• Vastavusdeklaratsioon 10-6

Navigatsioon Lihtne Kasutusjuhend

Täname, et ostsite selle KIA Motors navigatsioonisüsteemi.

Navigatsioonisüsteemi veebijuhendi avamiseks skannige seda QR-koodi.

Enne toote kasutamist lugege seda kasutusjuhendit tähelepanelikult ja kasutage toodet turvaliselt.

Iga funktsiooni kirjelduse kontrollimiseks skannige QR-kood juhendist või vastava funktsiooni menüükuval olevast spikrist.

QR-koodi skannimine

iOS (iPhone)

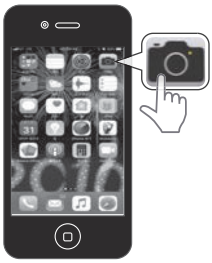

1. Avage iPhone'i kaamera ja suunake see koodi poole.

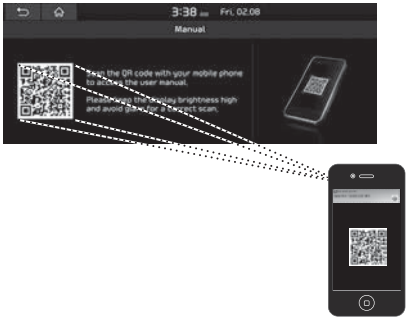

- Pääsete otse järgmisele URL-aadressile. http://webmanual.kia.com/STD_GEN5_WIDE/AVNT/EU/Estonian/index.html

2. QR-koodi skannimine : avage [SETUP] > [General] > [System info] > [Manual]. Skannige QR-kood, seejärel puudutage veebilehel minemiseks teavitust.

3. Sisule juurdepääs.

Android (Galaxy etc.)

1. Avage Play pood: otsige QR-koodi lugejat ja installige. Avage Androidil QR-koodi lugeja ja suunake koodile.

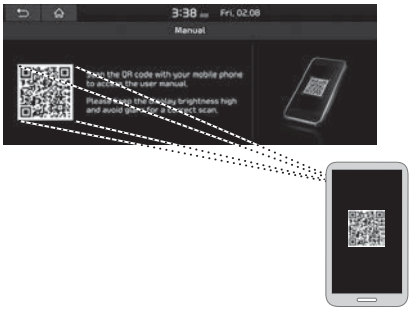

- Pääsete otse järgmisele URL-aadressile. http://webmanual.kia.com/STD_GEN5_WIDE/AVNT/EU/Estonian/index.html

2. QR-koodi skannimine : avage [SETUP] > [General] > [System info] > [Manual]. Skannige QR-koodi, seejärel puudutage veebilehele minemiseks koodis olevat URL-i.

3. Sisule juurdepääs.

Ohutusabinõud

Vilkuv välgunool võrdkülgses kolmnurgas on mõeldud kasutaja teavitamiseks isoleerimata ohtlikust pingest seadme korpuses, mis võib olla piisava tugevusega elektrilöögi andmiseks.

Kolmnurga sees olev hüüumärk juhib seadme kasutaja tähelepanu kasutust ja hooldust (remonti) käsitlevate oluliste juhiste olemasolule seadmega kaasasolevates dokumentides.

Juhtige sõidukit alati ohutul viisil. Ärge laske sõidukil ennast sõidu ajal segada ja olge alati kõigist sõidutingimustest täiesti teadlik. Ärge muutke sätteid ega teisi funktsioone.

Enne selliste toimingute tegemist pidage sõiduk ohutult ja seaduslikult kinni.

Turvalisuse tagamiseks on teatud funktsioonid keelatud, kui seisupidur ei ole aktiveeritud.

Elektrilöögi ohu vähendamiseks ärge eemaldage selle toote katet ega tagust. Sees ei ole kasutaja hooldatavaid osi. Laske remonditööd teha kvalifitseeritud spetsialistidel.

Tulekahju või elektrilöögi ohu vähendamiseks ärge laske sellel tootel puutuda kokku tilkuva või pritsiva veega, vihmaga ega niiskusega.

Sõidukiga sõites hoidke seadme helitugevus piisavalt madalal, et kuuleksite väljast tulevaid helisid.

Ärge kukutage seda maha ja kaitske seda tugevate löökide eest.

Juht ei tohi sõitmise ajal monitori jälgida. Kui juht vaatab sõidu ajal monitori, võib see põhjustada hooletuse ja tekitada õnnetuse.

AV / navigeerimistoote spetsifikatsioon

Toide	Alalisvool 12 V
Töövõime	Alalisvool 9 V ~ 16 V
Voolutarve	Maksimaalselt 14 A (sisemine võimendi), maksimaalselt 5 A (välimine võimendi)
Pimevool	Maksimaalselt 1 mA
Mõõtmed (peaüksus)	279 mm (Z) x 120,7 mm (A) x 190,2 mm (S)
Kaal (peaüksus)	2,17 kg

Süsteemi teave

Värskendus

Süsteemi tarkvaraturvalisuse, uute funktsioonide lisamise ja kaardiuuenduste jaoks on vaja värskendamist.

1. Vajutage [SETUP] > [General] > [System info] > [Version info/ Update]
2. Pärast värskendusfailiga USB-mäluseadme sisestamist vajutage [Update]. Kui värskendamine on lõpule viidud, taaskäivitub süsteem automaatselt.

Märkused

- See toode vajab tarkvaraparanduste, uute funktsioonide ja kaardiuuenduste jaoks regulaarseid värskendusi. Värskendamine võib olenevalt andmete suurusest võtta kuni 1 tund.
- Toite väljalülitamine või USB-mäluseadme eemaldamine värskendamistoimingu ajal võib põhjustada andmekao.

Tugi

Abi saamiseks pöörduge kohaliku edasimüüja poole. Lisateavet leiate hooldusbrošüürist.

Jäljend:

Navigatsioonisüsteemi pakub

KIA MOTORS Europe GmbH

Theodor-Heuss-Allee 11

D-60486 Frankfurt am Main

Tel.: +49 (0) 69 8509280

Faks: +49 (0) 69850928499

E-Mail: info@kia-europe.com

Registreerimiskohus: Frankfurt am Main

Registri number: HRB 53714

Vastavusdeklaratsioon

Käesolevaga teatab Kia Motors, et raadioseadmete tüüp AVN on kooskõlas 2014/53/EL direktiiviga. EL-i vastavusdeklaratsiooni täistekksti leiate veebilehelt : http://www.kia.com/eu

Kasutaja peab arvestama sellega, et seade tuleb paigaldada ning seda võib kasutada ainult viisil, kus seadme ja keha vahele jääb vähemalt 20 cm.

Lühend 11

Lühend 11–2

Lühend

Lühend

ABS
Blokeerumisvastane pidurisüsteem

ACC
Tarvik

AGM
Absorbent mattklaas

AKI
Oktaanarvude aritmeetiline keskmine

AVN
Audio-video-navigatsioonisüsteem

BCW
Pimeda nurga hoiatussüsteem

CC
Püsikiirusehoidja

CO
Süsinikmonooksiid

CRS
Lapse turvasüsteem

DAW
Juhi tähelepanu hoiatussüsteem

DCT
Topeltsiduriga käigukast

DPF
Diisliosakeste filter

DRL
Päevatuled

EBD
Elektroonilise pidurdusjõu regulaator

ECM
Elektriline fotokroomne (isetumenev) peegel (ECM)

EPB
Elektrooniline seisupidur

EPS
Elektriline roolivõimendi

ESC
Elektrooniline stabiilsuskontroll

ESS
Hädapidurdamise signaaltuli

FAME
Rasvhapete metüülestrid

FCA
Esikokkupõrke ennetussüsteem

GAW
Teljekoormus

GAWR
Telje täismass

GPF
Kütuseosakeste filter

GPS
Globaalne positsioneerimise süsteem

GVW
Auto täismass

GVWR
Registrimass

HAC
Tõusul sõidu alustamise abisüsteem

HID
Suure valgustugevusega lahenduslamp

ISG
Tühikäigul peatamine ja sõitmine

ISLW
Nutikas kiirusepiiraja

LFA
Sõidurea hoidmise abisüsteem

LKA
Sõiduraja hoidmise süsteem

LNT
Lean NOx Trap

MIL
Rikke märgutuli

MPI
Mitmepunktiline sisestus

MSLA
Kiirusepiiraja

MTBE
Metüül kolmandane butüülester

ODO
Läbisõidumõõdik

PA
Parkimisabi

PCSV
Solenoid puhastusventiil

PDW
Parkimisvahemaa hoiatus

RCCW
Tagurdamisfunktsioon

RME
Rapsiseemne metüülester

RON
Uurimismeetodil määratud oktaanarv

RVM
Tahavaatekaamera

SCC
Dünaamiline kiirusehoidja

SCR
Valikuline katalüütiline taandamine

SRS
Täiendav turvasüsteem

SRSCM
SRS (täiendava turvasüsteemi) juhtmoodul

TMK
Rehviparanduskomplekt

TPMS
Rehvirõhu kontrollsüsteem

VIN
Sõiduki identifitseerimisnumber

VME
Taimeõli metüülester

VSM

Auto sõidustabiilsuse juhtsüsteem

Aineloend I

Aineloend

A

aknad 4–36
elektriliste tõstukitega aknad 4–37
kaugjuhtimisega sulgemine 4–40
aku 8–50
aku säästmisfunktsioon 4–126
auto edasi-tagasi kiigutamine 6–167
auto mass 6–184
auto sõidustabiilsuse juhtsüsteem (VSM) 6–64
automaatkäigukast 6–28
kasutamine 6–28
käigukasti lukustussüsteem 6–32
automaatkäigukasti käiguvahetuse märgutuli 4–65
automaatkäigukasti käiguvahetuse märgutuli manuaalrežiimis 4–66
automaatne kliimaseade 4–153
automaatne soojendus ja kliimaseadme kasutamine 4–154
esiklaas 4–157
kliimaseade 4–160
kliimaseadme külmaaine ja kompressori määrdeõli koguse kontroll 4–164
Kliimaseadme väljalülitamine 4–160
kliimaseadme õhufilter 4–163
konditsioneeri külmaaine andmesilt 4–163
režiimi valik 4–157
soojendamine ja õhu konditsioneerimine käsitsi 4–155
süsteemi kasutamine 4–161
temperatuuri reguleerimine 4–158
ventilaatori kiiruse reguleerimine 4–160
õhu sissevõtu valikulüliti 4–159
automaatne paigalhoidmine 6–55
automaatsed kaugtuled (HBA) 4–129

B

blokeerumisvastane pidurisüsteem (ABS) 6–58

D

digitaalne spidomeeter 4–72
dual clutch transmission (DCT)
operation 6–36

E

edasisõitmise/tagurdamise parkimisvahemaa hoiatussüsteem (PDW) 4–101
enesediagnostika 4–106
toimimist takistavad tingimused 4–104
töötingimus 4–103
eelpingutiga turvavööd 3–26
eemaldatav pukseerimisaas 7–39
eesoleva sõiduki eemaldumise hoiatussüsteem 6–137
funktsioon ja töötingimused 6–137
elektriline roolivõimendi (EPS) 4–51
elektriline tagaluuk 4–27
elektriliste tõstukitega aknad 4–37
elektrooniline seisupidur (EPB) 6–51
elektrooniline stabiilsuskontrolli süsteem (ESC) 6–60
elektrooniline võti 4–13
ettevaatusabinõud 4–15
funktsioonid 4–13
energiavoog (Smartstream D1.6 MHEV puhul) 4–72

ENGINE START/STOP (mootori start/stopp) lüliti
asend 6-14
mootori käivitamine 6-17
valgustatud mootori käivitus- ja seiskamisnupp 6-14
enne sõidu alustamist 6-8
eraldusvõrk 4-186
esiistme peatugi 3-10
esiistme reguleerimine – elektrooniline 3-6
esiistme reguleerimine – käsitsi 3-5
Esiklaasi pesur 4-136
esiklaasi puhastid 4-134
esiklaasi soojendus ja udu kõrvaldamine
udu kõrvaldusfunktsioon 4-167
Esikokkupõrke ennetussüsteem (FCA) (ainult esikaamera) 6-70
esikaamera andur 6-74
hoiatusteade ja funktsioonide juhtimine 6-72
pidurite töö kirjeldus 6-73
piirangud 6-71
rike 6-75
Süsteemi tööd piiravad tegurid 6-76
esikokkupõrke ennetussüsteem (FCA) (ainult esikaamera)
Funktsiooni seadistamine 6-70
esikokkupõrke ennetussüsteem (FCA) (anduri fusioon) 6-81
Funktsiooni seadistamine 6-82
hoiatusteade ja funktsioonide juhtimine 6-83
pidurite töö kirjeldus 6-85
piirang 6-89
pikivahe andur (eesmine radarandur) 6-86
rike 6-87
süsteemi töötamise eeltingimused 6-83
esitulede asend 4-128
esitulede kõrguse regulaator 4-133
esiudutuli 4-132
ESS : hädapidurdamise signaaltuli 6-65
ette ja taha lükatav käetugi 4-170

H

haagise vedamine (Euroopas) 6-175
haagise kaal 6-183
haagise tiiseli kaal 6-183
hooldus 6-181
järelhaagise pidurid 6-177
järelhaagisega sõitmine 6-178
turvatross 6-177
veokonks 6-176
heitgaaside kontrollsüsteem 8-126
helisüsteem 5-3
haiuime-antenn 5-3
USB-pesa 5-4
varsantenn 5-3
hoiatus- ja märgutuled 4-83
hoiatustuled 4-83
hoiulaegas keskkonsoolis 4-170
hooldus
aku 8-50
heitgaaside kontrollsüsteem 8-126
iMT-süsteemi täiturivedelik 8-42
kaitsmed 8-64
klaasipesuvedelik 8-41
klaasipuhastid 8-48
kliimaseadme õhufilter 8-46
kütusefilter (diiselmootor) 8-44
lambipirnid 8-81
mootori jahutusvedelik 8-35
mootoriõli (bensiinimootor) 8-28
mootoriõli (diiselmootor) 8-32
piduri-/sidurivedelik 8-39
rehvid ja veljed 8-54
seisupidur 8-43

väline hooldus 8–118
õhufilter 8–45
hooldusrežiim 4–74
hädaolukord 7–3
juhtmetega käivitamine 7–6
kui mootor ei käivitu 7–4
kui mootor seiskub sõidu ajal 7–4
kui mootor sureb välja keset ristmikku 7–3
kui rehv puruneb sõidu ajal 7–3
käimalükkamine 7–7
mootori ülekuumenemine 7–8
ohutuled 7–3
pukseerimine 7–38
rehvi parandamine (rehviparanduskomplektiga autod) 7–29
teehoiatus 7–3
tühi rehv (varurehviga sõidukid) 7–19

I

immobilisaator 4–8
iMT-süsteemi täiturivedelik 8–42
infomeelelahutuse süsteem 5–3
audio (puuteekraanita) 5–7
bluetooth 5–21
Kaubamärgid 5–37
meediapleier 5–15
raadio 5–13
Seadistamine 5–31
süsteemi olekuikoonid 5–34
tehnilised andmed 5–35
Vastavusdeklaratsioon 5–38
isetumenev peegel (ECM) 4–54
ISG (Idle Stop & Go) süsteem 6–156
deaktiveerimine 6–158
ISG-süsteemi toimimise tingimus 6–158
mootori seiskamiseks ooterežiimis 6–156
mootori taaskäivitamiseks ooterežiimist 6–157
rike 6–159
isiklik lamp 4–140
istmed 3–2
esiistme reguleerimine – elektrooniline 3–6
esiistme reguleerimine – käsitsi 3–5
istmenahk 3–5
juhiistme asendimälu elektrilise istme puhul 3–8
seljatoe tasku 3–13
tagaistme kokkuklappimine 3–15
istmejahutus (õhkventilatsiooniga iste) 4–178
istmenahk 3–5
istmesoojendus 4–177

J

juhi ja kaasreisija eesmised turvapadjad 3–49
juhi tähelepanu hoiatus (DAW) 6–117
funktsioon välja lülitatud 6–119
kasutamine ja aktiveerimine 6–117
lähtestamine 6–118
rike 6–119
juhiistme asendimälu elektrilise istme puhul 3–8
juhtmetega käivitamine 7–6
jää kõrvaldamine (esiklaasil) 4–165

K

kaardituli 4–138
kaitsmed 8–64
juhikülje kaitsmepaneel 8–71
mootoriruumi kaitsmepaneel 8–75
mootoriruumi kaitsmepaneel (akuklemmi kate) 8–76
mootoriruumi kaitsmete vahetamine 8–68
sisepaneeli kaitsmete vahetamine. 8–67

Kalle ja teleskooprool 4-52
kapoti avamine 4-41
kapoti avanemise hoiatussignaal 4-42
kapoti sulgemine 4-42
kapott 4-41
kapoti avamine 4-41
kapoti avanemise hoiatussignaal 4-42
kapoti sulgemine 4-42
karbamiiditaseme näidik (Smartstream D1.6 MHEV puhul) 4-72
kasutaja seadistuste režiim 4-74
katseluuk 4-46
automaatne tagasikäik 4-48
katuseluugi algseisundi taastamine (lähtestamine) 4-50
katuseluugi kallutamine 4-47
katuseluugi liigutamine edasi-tagasi 4-47
katuseluugi sulgemine 4-48
lahtise katuseluugi hoiatus 4-50
päikesevari 4-46
katuseluugi algseisundi taastamine (lähtestamine) 4-50
katuseluugi kallutamine 4-47
katuseluugi liigutamine edasi-tagasi 4-47
katuseluugi sulgemine 4-48
katuseraam 4-191
kaugjuhtimisega võtmeta sisenemine 4-10
kaugtulede kasutamine 4-128
kiirushoidik (CC) 6-121
ajutiseks seadistatud kiirushoidikuga kiirendamiseks 6-124
juhiabisüsteemi nupp 6-122
jätkamiseks püsikiirusel, mis on suurem kui ligikaudu 30 km/h 6-124
kiirushoidiku kiiruse määramine 6-122
kiirushoidiku seadistatud kiiruse suurendamiseks 6-123
kiirushoidiku välja lülitamiseks 6-124
kiirushoidiku väljalülitamine 6-124
sõidukiiruse vähendamine 6-123
kindalaegas 4-171
kindalaeka valgusti 4-141
klaasipesuvedelik 8-41
klaasipuhastid 8-48
klaasipuhastid ja -pesurid 4-134
Esiklaasi pesur 4-136
esiklaasi puhastid 4-134
esitulede pesur 4-137
klaasipuhastite automaatne juhtimine 4-135
soojendusega pesuridüüs 4-137
tagaklaasipuhasti ja -pesuri lüliti 4-137
kliimaseadme õhufilter 8-46
kohanduv kiirushoidik (SCC) 6-125
Kiiruse määramine 6-126
kiirushoidiku režiimi määramine 6-136
piirangud 6-138
pikivahe seadistamine 6-131
tundlikkuse reguleerimine 6-136
käiguvahetuse märgutuli 4-65
automaatkäigukasti käiguvahetuse märgutuli 4-65
käimalükkamine 7-7
külgmine turvapadi 3-54
külgmised panipaigad 4-174
kütusefilter (diiselmootor) 8-44
kütusekulu 4-70
kütusenõuded 1-2
kütusenäidik 4-63
kütusepaagi luuk 4-43

L

lahtise katuseluugi hoiatus 4-50
lambipirnid 8-81
lambipirnide asend (ees) 8-83

lambipirnide asend (küljel) 8-87
lambipirnide asend (taga) 8-85
pirnide vahetamine 8-88
Pirnide vahetamise ettevaatusabinõud 8-81
lapse turvasüsteem (CRS) 3-32
turvavarustuse paigaldamine 3-34
tüüp 3-33
LCD-ekraan 4-68
digitaalne spidomeeter 4-72
energiavoog (Smartstream D1.6 MHEV puhul) 4-72
Hoiatussõnumid 4-78
hooldusrežiim 4-74
karbamiiditaseme näidik (diiselmootoritega) 4-72
kasutaja seadistuste režiim 4-74
kütusekulu 4-70
LCD-režiim 4-73
sõiduinfo (pardakompuuter) 4-69
sõiduinforežiim 4-71
Teekonna kompuutri režiimid 4-70
tühjenemiseni jäänud vahemaa näidik 4-69
ühe sõidukorra andmete režiim 4-71
LCD-ekraani kasutamine 4-60
LCD-režiim 4-73
lisakaitsesüsteemi andurid 3-57
läbisõidumõõdik 4-64

M

maastikul sõitmine 6-169
manuaalkäigukast 6-21, 6-25
kasutamine 6-21, 6-25
manuaalkäigukasti käiguvahetuse märgutuli 4-66
manuaalne kiirusepiiraja (MSLA) 6-110
kiirusepiiraja väljalülitamiseks 6-111
piirkiiruse salvestamine 6-110
manuaalne kliimaseade 4-143
kliimaseade (A/C) 4-147
kliimaseadme külmaaine ja kompressori määrdeõli koguse kontroll 4-151
kliimaseadme õhufilter 4-150
konditsioneeri külmaaine andmesilt 4-150
režiimi valik 4-145
soojendamine ja õhu konditsioneerimine käsitsi 4-144
süsteemi kasutamine 4-148
temperatuuri reguleerimine 4-146
ventilaatori kiiruse reguleerimine 4-147
ventilaatorite väljalülitamine 4-147
õhu sissevõtu valikulüliti 4-146
meikimisvalgusti 4-140
mitte-elektriline tagaluuk 4-23
mootori jahutusvedelik 8-35
mootori jahutusvedeliku temperatuuri näidik 4-63
mootori käivitamine 6-17
mootoriruum 8-7
mootoriõli (bensiinimootor) 8-28
mootoriõli (diiselmootor) 8-32
mugavusvalgustus 4-126
mugavusvalgustuse funktsioon autosse sisenemisel 4-126
mõõturid 4-61
kütusenäidik 4-63
läbisõidumõõdik 4-64
mootori jahutusvedeliku temperatuuri näidik 4-63
spidomeeter 4-61
tahhomeeter 4-62
välistemperatuuri näidik 4-65
märgutuled 4-92

N

nutikas kiirusepiirangu hoiatus (ISLW) 6-112
hoiatusteade 6-115

juhi tähelepanu 6–116
kasutamine 6–114
sisse/välja lülitamine 6–113
nutikas tagaluuk 4–32
nutitelefoni juhtmevaba laadimise süsteem 4–181
näidikuplokk 4–58
automaatkäigukasti käiguvahetuse märgutuli 4–65
automaatkäigukasti käiguvahetuse märgutuli manuaalrežiimis 4–66
käiguvahetuse märgutuli 4–65
kütusenäidik 4–63
LCD-ekraani kasutamine 4–60
manuaalkäigukasti käiguvahetuse märgutuli 4–66
mootori jahutusvedeliku temperatuuri näidik 4–63
mõõturid 4–61
näidikuploki valgustuse reguleerimine 4–60
spidomeeter 4–61
tahhomeeter 4–62
topeltsiduriga käigukasti käigunäidik 4–67
topeltsiduriga käigukasti näidik manuaalrežiimis 4–67
välistemperatuuri näidik 4–65

O

ohtlikud teeolud 6–166
omaniku hooldusgraafik 8–14
omanikupoolne hooldus 8–14
ostukoti konks 4–186

P

pagasi sõrestiksüsteem 4–189
pagasikate 4–187
pagasiruumi kate 4–185
pagasivõrgu hoidik 4–172
pakiruumi panipaigad 4–173
pakiruumi suurendamine 4–173
pakiruumi valgustus 4–140
panipaik 4–170
ette ja taha lükatav käetugi 4–170
hoiulaegas keskkonsoolis 4–170
kindalaegas 4–171
külgmised panipaigad 4–174
pagasivõrgu hoidik 4–172
pakiruumi panipaigad 4–173
pakiruumi suurendamine 4–173
prillitoos 4–171
põrandapaneel 4–172
parkimisabi (PA) 4–107
funktsiooni tõrge (väljumisrežiim) 4–125
kuidas funktsioon toimib (parkimisrežiim)? 4–112
kuidas funktsioon toimib (väljumisrežiim)? 4–120
Süsteemi toimimiseks ebasobivad tingimused 4–109
täiendavad juhised (teated) (parkimisrežiim) 4–119
täiendavad juhised (teated) (väljumisrežiim) 4–124
töötingimus 4–109
parkimistulede asend 4–127
peatugi
esiistme peatugi 3–10
tagaistme peatugi 3–13
peeglid 4–54
isetumenev peegel (ECM) 4–54
küljepeeglite kaugjuhtimine 4–56
salongi tahavaatepeegel 4–54
sumeasendiga tahavaatepeegel 4–54
väline tahavaatepeegel 4–55
välise tahavaatepeegli kokkuklappimine 4–57
piduri-/sidurivedelik 8–39
pidurisüsteem 6–48
auto sõidustabiilsuse juhtsüsteem (VSM) 6–64
automaatne paigalhoidmine 6–55

blokeerumisvastane pidurisüsteem (ABS) 6–58
elektrooniline seisupidur (EPB) 6–51
elektrooniline stabiilsuskontrolli süsteem (ESC) 6–60
ESS : hädapidurdamise signaaltuli 6–65
pidurivõimendi 6–48
seisupidur – käsipidur 6–49
tõusul sõidu alustamise abisüsteem (HAC) 6–64
pidurivõimendi 6–48
pimenurga kokkupõrkehoiatus (BCW) 6–102
hoiatuse tüüp 6–104
hoiatusteade 6–106
piirangud 6–107
süsteemi andurid 6–105
süsteemi töö kirjeldus 6–103
pirnide vahetamine 8–88
Pirnide vahetamise ettevaatusabinõud 8–81
pistikupesa 4–179
prillitoos 4–171
pukseerimine 7–38
eemaldatav pukseerimisaas 7–39
pukseerimine hädaolukorras 7–40
puksiirteenus 7–38
pukseerimine hädaolukorras 7–40
puksiirteenus 7–38
põletuseoht auto peatamisel ja parkimisel 1–7
põrandamattide kinnituskonks(ud) 4–183
põrandapaneel 4–172
päevatuled (DRL) 4–133
päikesesirm 4–176
päikesevari 4–46

R

rasked sõidutingimused 6–166
auto edasi–tagasi kiigutamine 6–167
maastikul sõitmine 6–169
ohtlikud teeolud 6–166
sujuv kurvide läbimine 6–167
sõitmine suurtel kiirustel 6–169
sõitmine vihmas 6–168
sõitmine öösel 6–168
sõitmine üleujutatud aladel 6–169
regulaarset hooldust vajavad osad 8–24
auruvoolik (bensiinimootorile) ja kütusepaagi kork 8–25
automaatkäigukasti vedelik 8–27
jahutussüsteem 8–26
jahutusvedelik 8–26
klapivahe 8–26
konditsioneeri külmaaine 8–28
kontrollige kütusefiltri elementi (diiselmootor) 8–24
kütusefilter (bensiinimootor) 8–25
Kütusetorud, –voolikud ja ühendused 8–25
manuaalkäigukasti vedelik 8–26
mootoriõli ja õlifilter 8–24
piduriklotsid, –sadulad ja –kettad. 8–27
piduri–/sidurivedelik 8–27
pidurivoolikud ja –torustik 8–27
roolireduktor, –hoovastik ja kaitsekatted, alumise hoova kuulliigend 8–28
seisupidur 8–27
süüteküünlad (bensiinimootoritel) 8–26
topeltsiduriga käigukasti vedelik 8–27
vaakumkarteri ventilatsioonivoolikud 8–25
vedrustuse kinnituspoldid 8–28
veorihmad 8–24
veovõllid ja kaitsekatted 8–28
õhupuhastusfilter 8–26
rehvi parandamine (rehviparanduskomplektiga autod) 7–29
rehvid ja veljed 8–54

rataste asendamine 8-59
ratta joondus ja rehvi tasakaal 8-57
rehvi markeering rehvi küljel 8-60
rehvide asendamine uutega 8-58
rehvide haardumine 8-59
rehvide hooldus 8-60
rehvide korrashoid 8-54
rehvide rotatsioon 8-56
rehvirõhu kontrollimine 8-55
soovitatav rehvirõhk külmades rehvides 8-54
väikese ristlõikesuhtega rehv 8-63
rehvirõhu kontrollsüsteem (TPMS) (Tüüp A) 7-9
rehvirõhu kontrollsüsteem (TPMS) (Tüüp B) 7-15
riidenagid 4-184
rool 4-51
elektriline roolivõimendi (EPS) 4-51
Kalle ja teleskooprool 4-52
signaal 4-53
soojendusega rool 4-52

S

salongi tahavaatepeegel 4-54
salongi varustus 4-174
eraldusvõrk 4-186
istmejahutus (õhkventilatsiooniga iste) 4-178
istmesoojendus 4-177
nutitelefoni juhtmevaba laadimise süsteem 4-181
ostukoti konks 4-186
pagasi sõrestiksüsteem 4-189
pagasikate 4-187
pagasiruumi kate 4-185
pistikupesa 4-179
põrandamattide kinnituskonks(ud) 4-183
päikesesirm 4-176
riidenagid 4-184
topsihoidik 4-175
USB-laadija 4-180
ümbritsev valgus 4-174
salongituli 4-139
seisupidur 8-43
seisupidur – käsipidur 6-49
seljatoe tasku 3-13
signaal 4-53
sisevalgusti 4-138
isiklik lamp 4-140
kaardituli 4-138
kindalaeka valgusti 4-141
meikimisvalgusti 4-140
pakiruumi valgustus 4-140
salongituli 4-139
soojendamine ja õhu konditsioneerimine käsitsi 4-144
soojendusega rool 4-52
spidomeeter 4-61
spordisüsteem 6-160
sport-režiim 6-160
sport-režiim 6-160
sujuv kurvide läbimine 6-167
sulataja 4-141
sumeasendiga tahavaatepeegel 4-54
suunatuled 4-131
sõiduinfo (pardakompuuter) 4-69
sõiduinforežiim 4-71
sõiduki muutmine 1-6
sõiduki sissesõitmise protsess 1-6
sõiduki tehasetähis (VIN) 9-18
sõidurajal püsimise abisüsteem (LFA) 6-142
aktiveerimine 6-144
hoiatus 6-144
piirang 6-145
rike 6-145
sõidurajal püsimise abisüsteem (LKA) 6-95
aktiveerimine 6-97
funktsiooni muutmine 6-101
hoiatus 6-98

juhi tähelepanu 6–100
rike 6–101
sõitmine suurtel kiirustel 6–169
sõitmine vihmas 6–168
sõitmine öösel 6–168
sõitmine üleujutatud aladel 6–169
süle-/õlarihm 3–23

T

tagaistme kokkuklappimine 3–15
tagaistme käetugi 3–15
tagaistme peatugi 3–13
tagaklaasipuhasti ja -pesuri lüliti 4–137
tagaluuk 4–23
elektriline tagaluuk 4–27
mitte-elektriline tagaluuk 4–23
nutikas tagaluuk 4–32
Tagaluugi ohutu avamine hädaolukorras 4–26
tagumine parkimisabisüsteem (PDW) 4–98
enesediagnostika 4–101
ettevaatusabinõud 4–100
toimimist takistavad tingimused 4–99
töötingimus 4–98
tagumised udutuled 4–132
tagumiste uste lapselukk 4–22
tagurdusfunktsioon (RCCW) 6–148
hoiatuse tüüp 6–149
hoiatusteade 6–151
piirangud 6–152
süsteemi andurid 6–150
süsteemi töö kirjeldus 6–148
tahavaatekaamera (RVM) 4–96
tahhomeeter 4–62
talisõit
keti paigaldamine 6–172
talvine sõit 6–170
lumeketid 6–171
talverehvid 6–171
Teekonna kompuutri režiimid 4–70
tehnilised andmed 9–2
kaal/maht 9–9
kliimaseade 9–12
konditsioneeri kompressori silt 9–21
külmaaine kleebis 9–21
kütusesilt 9–22
lampide võimsused 9–5
mootor 9–2
mootori number 9–20
mõõtmed 9–3
Määrdeained 9–13
rehvid ja veljed 9–7
rehvide tehniliste andmete ja rõhkude silt 9–19
sõiduki andmesilt 9–19
sõiduki tehasetähis (VIN) 9–18
Vastavusdeklaratsioon 9–22
tehnohooldus 8–12
ettevaatusabinõud omanikupoolsel hooldusel 8–12
omaniku vastutus 8–12
topeltsiduriga käigukast (DCT) 6–35
käigukangi asendid 6–40
käigukasti lukustussüsteem 6–44
LCD-ekraan hoiatusteate jaoks 6–37
rooli käiguvahetushoob 6–43
topeltsiduriga käigukasti käigunäidik 4–67
topeltsiduriga käigukasti näidik manuaalrežiimis 4–67
topsihoidik 4–175
tuled 4–126
aku säästmisfunktsioon 4–126
automaatsed kaugtuled (HBA) 4–129
esitulede asend 4–128
esitulede kõrguse regulaator 4–133
esiudutuli 4–132
kaugtulede kasutamine 4–128
mugavusvalgustus 4–126
mugavusvalgustuse funktsioon autosse sisenemisel 4–126
parkimistulede asend 4–127
päevatuled (DRL) 4–133

suunatulede kasutamine 4-131
tagumised udutuled 4-132
tulede automaatlülituse asend 4-128
ühe puudutusega sõiduraja vahetamine 4-131
tulede automaatlülituse asend 4-128
turvakardin 3-55
turvapadi 3-41
hoiatussilt 3-65
hoiatustuli 3-45
juhi ja kaasreisija eesmised turvapadjad 3-49
külgmine turvapadi 3-54
lisakaitsesüsteemi andurid 3-57
mitte-täitumise olukorrad 3-61
süsteemi töö 3-42
turvakardin 3-55
Täiendava turvasüsteemi hooldus 3-63
Täiendava turvavarustuse osad ja funktsioonid 3-46
täitumise olukorrad 3-59
turvapakett 7-43
esmaabikomplekt 7-43
manomeeter rehvirõhu mõõtmiseks 7-44
ohukolmnurk 7-43
tulekustuti 7-43
turvavarustuse paigaldamine 3-34
turvavöö 3-19
eelpingutiga turvavööd 3-26
ettevaatusabinõud 3-28
süle-/õlarihm 3-23
turvavööde hooldus 3-31
turvavööde kaitsmine 3-25
turvavööde süsteem 3-19
turvavööde hooldus 3-31
turvavööde kaitsmine 3-25
turvavööde süsteem 3-19
tõusul sõidu alustamise abisüsteem (HAC) 6-64
tähtajaline hooldus 8-16
Täiendava turvasüsteemi hooldus 3-63
tühi rehv (varurehviga sõidukid) 7-19
tühjenemiseni jäänud vahemaa näidik 4-69

U

udu kõrvaldamine (esiklaasil) 4-165
ukselukk 4-19
automaatne lukust avanemine löögi korral 4-22
kiirusetundlik kesklukustus 4-22
sõiduki seest 4-20
sõiduki väljastpoolt 4-19
tagumiste uste lapselukk 4-22
USB-laadija 4-180

V

Vabakäigu käivitamine-seiskamine (SSC) (MHEV mootori puhul) 6-47
valgustatud mootori käivitus- ja seiskamisnupp 6-14
vargusvastane alarmsüsteem 4-16
aktiveeritud olek 4-16
inaktiveeritud olek 4-17
vargusvastase alarmi olek 4-17
võti 4-7
elektrooniline võti 4-7
immobilisaator 4-8
võtme kokkupanemine 4-7
Võtme asendid
bensiini-/diiselmootori seiskamine (manuaalkäigukast) 6-13
mootori käivitamine 6-11
Süütelüliti asend 6-10
võtme asendid 6-10
väline hooldus 8-118

autokere hooldus 8–118
salongi hooldus 8–123
väline tahavaatepeegel 4–55
välistemperatuuri näidik 4–65
välisvarustus 4–191
katuseraam 4–191

Õ

õhufilter 8–45

Ö

ökonoomne kasutus 6–164

Ü

ühe puudutusega sõiduraja vahetamine 4–131
ühe sõidukorra andmete režiim 4–71
ümbritsev valgus 4–174